ENGLISH

Serbian

Croatian

Slovenian

Macedonian

Albanian

Hisense

USE AND INSTALLATION INSTRUCTIONS

Thank you very much for purchasing this Air Conditioner. Please read this use and installation instructions carefully before installing and using this appliance and keep this manual for future reference.

Contents

Safety instructions 1

Preparation before use 3

Safety Precautions 4

Installation instructions 13

Installation diagram 13

Select the installation locations 13

Indoor unit installation 14

Maintenance 20

Protection 21

Troubleshooting 22

Identification of parts 23

Indoor unit 23

Outdoor unit 23

Display introduction 24

Remote controller operating instructions. See″remote controller instructions″.

Safety instructions

- 1. To guarantee the unit work normally, please read the manual carefully before installation, and try to install strictly according to this manual.
- 2. Do not let air enter the refrigeration system or discharge refrigerant when moving the air conditioner.
- 3. Properly ground the air conditioner into the earth.
- 4. Check the connecting cables and pipes carefully, make sure they are correct and firm before connecting the power of the air conditioner.
- 5. There must be an air-break switch.
- 6. After installing, the consumer must operate the air conditioner correctly according to this manual, keep a suitable storage for maintenance and moving of the air conditioner in the future.
- 7. Fuse of indoor unit: T 3.15A 250VAC or T 5A 250VAC. Please refer to the screen printing on the circuit board for the actual parameters, which must be consistent with the parameters on the screen printing.
- 8. For 7k~12k models, fuse of outdoor unit: T 15A 250VAC or T 20A 250VAC. Please refer to the screen printing on the circuit board for the actual parameters, which must be consistent with the parameters on the screen printing.
- 9. For 18k models, fuse of outdoor unit: T 20A 250VAC.
- 10. For 24k models, fuse of outdoor unit: T 30A 250VAC .
- 11. The installation instructions for appliances that are intended to be permanently connected to fixed wiring, and have a leakage current that may exceed 10 mA, shall state that the installation of a residual current device (RCD) having a rated residual operating current not exceeding 30 mA is advisable.
- 12. Warning: Risk of electric shock can cause injury or death: Disconnect all remote electric power supplies before servicing .
- 13. The maximum length of the connecting pipe between the indoor unit and outdoor unit should be less than 5 meters. It will affect the efficiency of the air conditioner if the distance longer than that length.
- 14. This appliance is not intended for use by persons (including children) with reduced physical, sensory or mental capabilities, or lack of experience and knowledge, unless they have been given supervision or instruction concerning use of the appliance by a person responsible for their safety.Children should be supervised to ensure that they do not play with the appliance.
- 15. This appliance can be used by children aged from 8 years and above and persons with reduced physical, sensory or mental capabilities or lack of experience and knowledge if they have been given supervision or instruction concerning use of the appliance in a safe way and understand the hazards involved. Children shall not play with the appliance. Cleaning and user maintenance shall not be made by children without supervision.
- 16.The batteries in remote controller must be recycled or disposed of properly. Disposal of Scrap Batteries --- Please discard the batteries as sorted municipal waste at the accessible collection point.

Safety instructions

- 17. If the appliance is fixed wiring, the appliance must be fitted with means for disconnection from the supply mains having a contact separation in all poles that provide full disconnection under over voltage category III conditions, and these means must be incorporated in the fixed wiring in accordance with the wiring rules.
- 18. If the supply cord is damaged, it must be replaced by the manufacturer, its service agent or similarly qualified persons in order to avoid a hazard.
- 19. The appliance shall be installed in accordance with national wiring regulations.
- 20. The air conditioner must be installed by professional or qualified persons.
- 21. The appliance shall not be installed in the laundry.
- 22. Regarding to installation, please refer to section “Installation instructions”.
- 23. Regarding to maintenance, please refer to section “Maintenance”.
- 24. For models using R32 refrigerant, piping connection should be conducted on outdoor side.

Preparation before use

Note

- For the multi system, the refrigerant refer to the multi outdoor unit.
- When charging refrigerant into the system, make sure to charge in liquid state,if the refrigerant of the appliance is R32.Otherwise, chemical composition of refrigerant (R32) inside the system may change and thus affect performance of the air conditioner.
- According to the character of refrigerant (R32,the value of GWP is 675), the pressure of the tube is very high, so be sure to be careful when you install and repair the appliance.
- If the supply cord is damaged, it must be replaced by the manufacturer, its service agent or similarly qualified persons in order to avoid a hazard.
- Installation of this product must be done by experienced service technicians professional installers only in accordance with this manual.
- The temperature of refrigerant circuit will be high, please keep the interconnection cable away from the copper tube.

Preset

Before using the air conditioner, be sure to check and preset the following.

- ***Remote Control presetting***

Each time after the remote control is replaced with new batteries or is energized, remote control auto presetting heat pump.If the air conditioner you purchased is a Cooling Only one, heat pump remote controller can also be used.

- ***Back-light function of Remote Control(optional)***

Hold down any button on remote control to activate the back light. It automatically shuts off 10 seconds later.

Note: Back-light is an optional function.

- ***Auto Restart Presetting***

The air conditioner has an Auto-Restart function.

Safeguarding the environment

This appliance is made of recyclable or re-usable material. Scrapping must be carried out in compliance with local waste disposal regulations. Before scrapping it, make sure to cut off the mains cord so that the appliance cannot be re-used.
For more detailed information on handling and recycling this product, contact your local authorities who deal with the separate collection of rubbish or the shop where you bought the appliance.

SCRAPPING OF APPLIANCE

This appliance is marked according to the European Directive 2012/19/EC, Waste Electrical and Electronic Equipment (WEEE).
This marking indicates that this product should not be disposed with other household wastes throughout the EU. To prevent possible harm to the environment or human health from uncontrolled waste disposal,recycle it responsibly to promote the sustainable reuse of material resources. To return your used device, please use the return and collection systems or contact the retailer where the product was purchased. They can take this product for environmental safe recycling.

Safety precautions

Symbols in this Use and Care Manual are interpreted as shown below.

Be sure not to do.

Pay attention to such a situation.

Grounding is essential.

Warning: Incorrect handling could cause a serious hazard, such as death, serious injury, etc.

Use correct power supply in accordance with the rating plate requirement. Otherwise, serious faults or hazard may occur or a fire maybe break out.

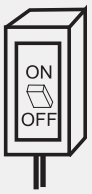

Keep the power supply circuit breaker or plug from dirt. Connect the power supply cord to it firmly and correctly, lest an electric shock or a fire break out due to insufficient contact.

Do not use the power supply circuit breaker or pull off the plug to turn it off during operation. This may cause a fire due to spark, etc.

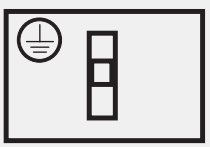

It is the user's responsibility to make the appliance be grounded according to local codes or ordinances by a licenced technician.

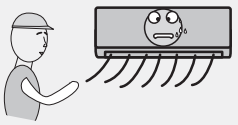

It is harmful to your health if the cool air reaches you for a long time. It is advisable to let the air flow be deflected to all the room.

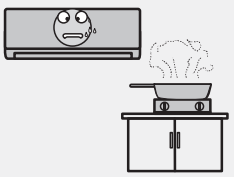

Prevent the air flow from reaching the gas burners and stove.

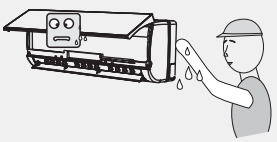

Do not touch the operation buttons when your hands are wet.

Turn off the appliance by remote control firstly before cutting off power supply if malfunction occurs.

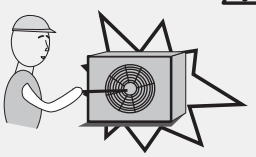

Never insert a stick or similar obstacle to the unit. Since the fan rotates at high speed, this may cause an injury.

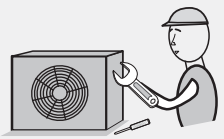

Do not repair the appliance by yourself. If this is done incorrectly, it may cause an electric shock, etc.

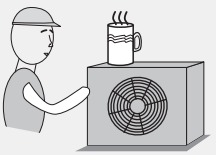

Do not put any objects on the outdoor unit.

Do not knit, pull or press the power supply cord, lest the power supply cord be broken. An electric shock or fire is probably caused by a broken power supply cord.

Safety precautions

Precautions for using R32 refrigerant

For the multi system, the refrigerant refer to the multi outdoor unit. The basic installation work procedures are the same as the conventional refrigerant (R22 or R410A). However, pay attention to the following points:

⚠ CAUTION

1. **Transport of equipment containing flammable refrigerants**
   Compliance with the transport regulations
2. **Marking of equipment using signs**
   Compliance with local regulations
3. **Disposal of equipment using flammable refrigerants**
   Compliance with national regulations
4. **Storage of equipment/appliances**
   The storage of equipment should be in accordance with the manufacturer's instructions.
5. **Storage of packed (unsold) equipment**
   - Storage package protection should be constructed such that mechanical damage to the equipment inside the package will not cause a leak of the refrigerant charge.
   - The maximum number of pieces of equipment permitted to be stored together will be determined by local regulations.
6. **Information on servicing**

6-1 **Checks to the area**
Prior to beginning work on systems containing flammable refrigerants, safety checks are necessary to ensure that the risk of ignition is minimised. For repair to the refrigerating system, the following precautions shall be complied with prior to conducting work on the system.

6-2 **Work procedure**
Work shall be undertaken under a controlled procedure so as to minimise the risk of flammable gas or vapour being present while the work is being performed.

6-3 **General work area**
- All maintenance staff and others working in the local area shall be instructed on the nature of work being carried out. Work in confined spaces shall be avoided.
- The area around the workspace shall be sectioned off. Ensure that the conditions within the area have been made safe by control of flammable material.

6-4 **Checking for presence of refrigerant**
- The area shall be checked with an appropriate refrigerant detector prior to and during work, to ensure the technician is aware of potentially flammable atmospheres.
- Ensure that the leak detection equipment being used is suitable for use with flammable refrigerants, i.e. non-sparking, adequately sealed or intrinsically safe.

⚠ CAUTION

6-5 **Presence of fire extinguisher**

- If any hot work is to be conducted on the refrigeration equipment or any associated parts, appropriate fire extinguishing equipment shall be available to hand.
- Have a dry powder or CO2 fire extinguisher adjacent to the charging area.

6-6 **No ignition sources**

- No person carrying out work in relation to a refrigeration system which involves exposing any pipe work that contains or has contained flammable refrigerant shall use any sources of ignition in such a manner that it may lead to the risk of fire or explosion.
- All possible ignition sources, including cigarette smoking, should be kept sufficiently far away from the site of installation, repairing, removing and disposal, during which flammable refrigerant can possibly be released to the surrounding space.
- Prior to work taking place, the area around the equipment is to be surveyed to make sure that there are no flammable hazards or ignition risks. “No Smoking” signs shall be displayed.

6-7 **Ventilated area**

- Ensure that the area is in the open or that it is adequately ventilated before breaking into the system or conducting any hot work.
- A degree of ventilation shall continue during the period that the work is carried out.
- The ventilation should safely disperse any released refrigerant and preferably expel it externally into the atmosphere.

6-8 **Checks to the refrigeration equipment**

- Where electrical components are being changed, they shall be fit for the purpose and to the correct specification.
- At all times the manufacturer's maintenance and service guidelines shall be followed. If in doubt consult the manufacturer's technical department for assistance.
- The following checks shall be applied to installations using flammable refrigerants:
  - The charge size is in accordance with the room size within which the refrigerant containing parts are installed;
  - The ventilation machinery and outlets are operating adequately and are not obstructed;
  - If an indirect refrigerating circuit is being used, the secondary circuit shall be checked for the presence of refrigerant;
  - Marking to the equipment continues to be visible and legible. Markings and signs that are illegible shall be corrected;
  - Refrigeration pipe or components are installed in a position where they are unlikely to be exposed to any substance which may corrode refrigerant containing components, unless the components are constructed of materials

⚠ **CAUTION**

which are inherently resistant to being corroded or are suitably protected against being so corroded.

6-9 **Checks to electrical devices**

- Repair and maintenance to electrical components shall include initial safety checks and component inspection procedures.
- If a fault exists that could compromise safety, then no electrical supply shall be connected to the circuit until it is satisfactorily dealt with.
- If the fault cannot be corrected immediately but it is necessary to continue operation, an adequate temporary solution shall be used.
- This shall be reported to the owner of the equipment so all parties are advised.
- Initial safety checks shall include:
  - That capacitors are discharged: this shall be done in a safe manner to avoid possibility of sparking;
  - That there no live electrical components and wiring are exposed while charging, recovering or purging the system;
  - That there is continuity of earth bonding.

7. **Repairs to sealed components**

- During repairs to sealed components, all electrical supplies shall be disconnected from the equipment being worked upon prior to any removal of sealed covers, etc.
- If it is absolutely necessary to have an electrical supply to equipment during servicing, then a permanently operating form of leak detection shall be located at the most critical point to warn of a potentially hazardous situation.
- Particular attention shall be paid to the following to ensure that by working on electrical components, the casing is not altered in such a way that the level of protection is affected.
- This shall include damage to cables, excessive number of connections, terminals not made to original specification, damage to seals, incorrect fitting of glands, etc.
- Ensure that apparatus is mounted securely.
- Ensure that seals or sealing materials have not degraded such that they no longer serve the purpose of preventing the ingress of flammable atmospheres.
- Replacement parts shall be in accordance with the manufacturer's specifications.

  NOTE:

  The use of silicon sealant may inhibit the effectiveness of some types of leak detection equipment. Intrinsically safe components do not have to be isolated prior to working on them.

8. **Repair to intrinsically safe components**

- Do not apply any permanent inductive or capacitance loads to the circuit without ensuring that this will not exceed the permissible voltage and current permitted for the equipment in use.
- Intrinsically safe components are the only types that can be worked on while

⚠ CAUTION

live in the presence of a flammable atmosphere. The test apparatus shall be at the correct rating.

- Replace components only with parts specified by the manufacturer.
- Other parts may result in the ignition of refrigerant in the atmosphere from a leak.

9. **Cabling**

- Check that cabling will not be subject to wear, corrosion, excessive pressure, vibration, sharp edges or any other adverse environmental effects.
- The check shall also take into account the effects of aging or continual vibration from sources such as compressors or fans.

10. **Detection of flammable refrigerants**

- Under no circumstances shall potential sources of ignition be used in the searching for or detection of refrigerant leaks.
- A halide torch (or any other detector using a naked flame) shall not be used.

11. **Leak detection methods**

- The following leak detection methods are deemed acceptable for systems containing flammable refrigerants:
  - Electronic leak detectors shall be used to detect flammable refrigerants, but the sensitivity may not be adequate, or may need re-calibration. (Detection equipment shall be calibrated in a refrigerant-free area.)
  - Ensure that the detector is not a potential source of ignition and is suitable for the refrigerant used.
  - Leak detection equipment shall be set at a percentage of the LFL of the refrigerant and shall be calibrated to the refrigerant employed and the appropriate percentage of gas (25 % maximum) is confirmed.
  - Leak detection fluids are suitable for use with most refrigerants but the use of detergents containing chlorine shall be avoided as the chlorine may react with the refrigerant and corrode the copper pipe-work.
  - If a leak is suspected, all naked flames shall be removed/ extinguished.
  - If a leakage of refrigerant is found which requires brazing, all of the refrigerant shall be recovered from the system, or isolated (by means of shut off valves) in a part of the system remote from the leak.
  - Oxygen free nitrogen (OFN) shall then be purged through the system both before and during the brazing process.

12. **Removal and evacuation**

- When breaking into the refrigerant circuit to make repairs – or for any other purpose – conventional procedures shall be used.
- However, it is important that best practice is followed since flammability is a consideration.
- The following procedure shall be adhered to:
  - Remove refrigerant;
  - Purge the circuit with inert gas;

⚠ **CAUTION**

- Evacuate;
- Purge again with inert gas;
- Open the circuit by cutting or brazing.

• The refrigerant charge shall be recovered into the correct recovery cylinders.
• The system shall be “flushed” with OFN to render the unit safe.
• This process may need to be repeated several times.
• Compressed air or oxygen shall not be used for this task.
• Flushing shall be achieved by breaking the vacuum in the system with OFN and continuing to fill until the working pressure is achieved, then venting to atmosphere, and finally pulling down to a vacuum.
• This process shall be repeated until no refrigerant is within the system. When the final OFN charge is used, the system shall be vented down to atmospheric pressure to enable work to take place.
• This operation is absolutely vital if brazing operations on the pipe-work are to take place.
• Ensure that the outlet for the vacuum pump is not close to any ignition sources and there is ventilation available.

13.**Charging procedures**

• In addition to conventional charging procedures, the following requirements shall be followed:
  - Ensure that contamination of different refrigerants does not occur when using charging equipment.
  - Hoses or lines shall be as short as possible to minimise the amount of refrigerant contained in them.
  - Cylinders shall be kept upright.
  - Ensure that the refrigeration system is earthed prior to charging the system with refrigerant.
  - Label the system when charging is complete (if not already).
  - Extreme care shall be taken not to overfill the refrigeration system.
• Prior to recharging the system it shall be pressure tested with OFN.
• The system shall be leak tested on completion of charging but prior to commissioning.
• A follow up leak test shall be carried out prior to leaving the site.

14.**Decommissioning**

• Before carrying out this procedure, it is essential that the technician is completely familiar with the equipment and all its detail.
• It is recommended good practice that all refrigerants are recovered safely.
• Prior to the task being carried out, an oil and refrigerant sample shall be taken in case analysis is required prior to re-use of reclaimed refrigerant. It is essential that electrical power is available before the task is commenced.
  a) Become familiar with the equipment and its operation.
  b) Isolate system electrically.

⚠ **CAUTION**

c) Before attempting the procedure ensure that:
- Mechanical handling equipment is available, if required, for handling refrigerant cylinders;
- All personal protective equipment is available and being used correctly;
- The recovery process is supervised at all times by a competent person;
- Recovery equipment and cylinders conform to the appropriate standards.

d) Pump down refrigerant system, if possible.
e) If a vacuum is not possible, make a manifold so that refrigerant can be removed from various parts of the system.
f) Make sure that cylinder is situated on the scales before recovery takes place.
g) Start the recovery machine and operate in accordance with manufacturer's instructions.
h) Do not overfill cylinders. (No more than 80 % volume liquid charge).
I) Do not exceed the maximum working pressure of the cylinder, even temporarily.
j) When the cylinders have been filled correctly and the process completed, make sure that the cylinders and the equipment are removed from site promptly and all isolation valves on the equipment are closed off.
k) Recovered refrigerant shall not be charged into another refrigeration system unless it has been cleaned and checked.

15. **Labelling**
- Equipment shall be labelled stating that it has been de-commissioned and emptied of refrigerant.
- The label shall be dated and signed.
- Ensure that there are labels on the equipment stating the equipment contains flammable refrigerant.

16. **Recovery**
- When removing refrigerant from a system, either for servicing or decommissioning, it is recommended good practice that all refrigerants are removed safely.
- When transferring refrigerant into cylinders, ensure that only appropriate refrigerant recovery cylinders are employed.
- Ensure that the correct number of cylinders for holding the total system charge is available.
- All cylinders to be used are designated for the recovered refrigerant and labelled for that refrigerant (i.e. special cylinders for the recovery of refrigerant).
- Cylinders shall be complete with pressure relief valve and associated shut-off valves in good working order.
- Empty recovery cylinders are evacuated and, if possible, cooled before recovery occurs.
- The recovery equipment shall be in good working order with a set of

⚠ CAUTION

instructions concerning the equipment that is at hand and shall be suitable for the recovery of flammable refrigerants.

- In addition, a set of calibrated weighing scales shall be available and in good working order.
- Hoses shall be complete with leak-free disconnect couplings and in good condition.
- Before using the recovery machine, check that it is in satisfactory working order, has been properly maintained and that any associated electrical components are sealed to prevent ignition in the event of a refrigerant release.
- Consult manufacturer if in doubt.
- The recovered refrigerant shall be returned to the refrigerant supplier in the correct recovery cylinder, and the relevant Waste Transfer Note arranged.
- Do not mix refrigerants in recovery units and especially not in cylinders.
- If compressors or compressor oils are to be removed, ensure that they have been evacuated to an acceptable level to make certain that flammable refrigerant does not remain within the lubricant.
- The evacuation process shall be carried out prior to returning the compressor to the suppliers.
- Only electric heating to the compressor body shall be employed to accelerate this process.
- When oil is drained from a system, it shall be carried out safely.

⚠ CAUTION

- When moving or relocating the air conditioner, consult experienced service technicians for disconnection and reinstallation of the unit.
- Do not place any other electrical products or household belongings under indoor unit or outdoor unit. Condensation dripping from the unit might get them wet, and may cause damage or malfunction of your property.
- Do not use means to accelerate the defrosting process or to clean, other than those recommended by the manufacturer.
- The appliance shall be stored in a room without continuously operating ignition sources(for example, open flames, an operating gas appliance or an operating electric heater).
- Do not pierce or burn.
- Be aware that refrigerants may not contain an odor.
- To keep ventilation openings clear of obstruction.
- The appliance shall be stored in a well-ventilated area where the room size corresponds to the room area as specified for operation.
- The appliance shall be stored in a room without continuously operating open flames (for example an operating gas appliance) and ignition sources (for example an operating electric heater).

Safety precautions

⚠ CAUTION

- Any person who is involved with working on or breaking into a refrigerant circuit should hold a current valid certificate from an industry-accredited assessment authority, which authorises their competence to handle refrigerants safely in accordance with an industry recognised assessment specification.
- Servicing shall only be performed as recommended by the equipment manufacturer.
- Maintenance and repair requiring the assistance of other skilled personnel shall be carried out under the supervision of the person competent in the use of flammable refrigerants.
- Do not use means to accelerate the defrosting process or to clean, other than those recommended by the manufacturer.
- Appliance shall be installed, operated and stored in a room with a floor arealarger than 10 m^2.
- The installation of pipe-work shall be kept to a a room with a floor area larger than 10 m^2.
- The pipe-work shall be complianced with national gas regulations.
- The maximum refrigerant charge amount is 2.5 kg.The specific refrigerant charge is based on the nameplate of the outdoor unit.
- Mechanical connectors used indoors shall comply with ISO 14903. When mechanical connectors are reused indoors, sealing parts shall be renewed. When flared joints are reused indoors, the flare part shall be re-fabricated.
- The installation of pipe-work shall be kept to a minimum.
- Mechanical connections shall be accessible for maintenance purposes.

Explanation of symbols displayed on the indoor unit or outdoor unit.

Caution, risk of fire	**WARNING**	This symbol shows that this appliance uses a flammable refrigerant. If the refrigerant is leaked and exposed to an external ignition source, there is a risk of fire
	CAUTION	This symbol shows that the operation manual should be read carefully.
	CAUTION	This symbol shows that a service personnel should be handling this equipment with reference to the installation manual.
	CAUTION	This symbol shows that information is available such as the operating manual or installation manual.

Installation instructions

Installation diagram

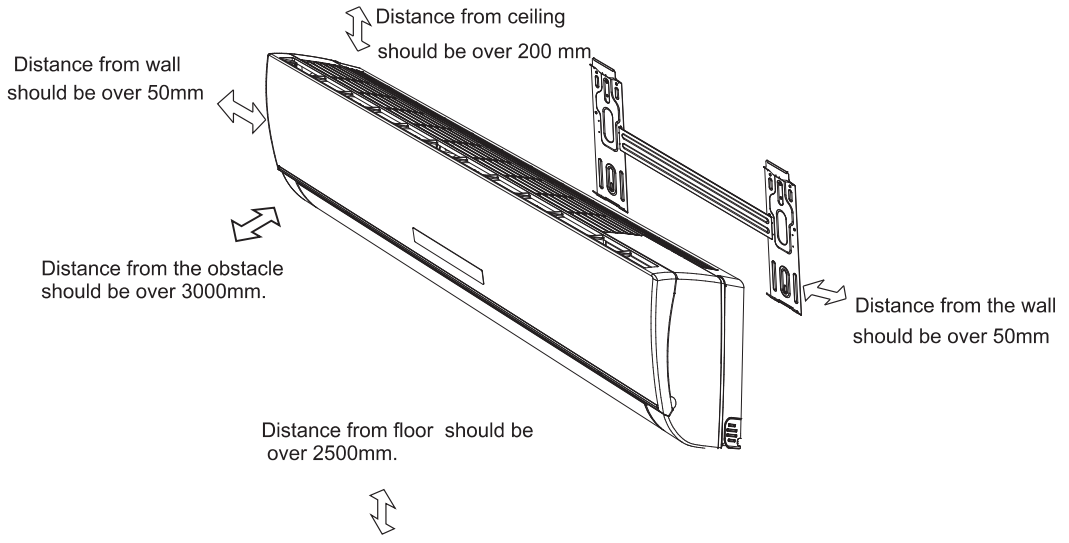

Indoor unit A

- ***Above figure is only a simple presentation of the unit, it may not match the external appearance of the unit you purchased.***
- ***Installation must be performed in accordance with the national wiring standards by authorized personnel only.***

Select the installation locations

Location for installing indoor unit:

1. No obstacle near the air outlet and the air can be blown to every corner in the room easily.
2. It is easy to draw off connection pipe and drill a wall hole.
3. Keep the required distance from the ceiling and wall according to installation diagram.
4. Easy to detach air filter.
5. Keep the appliance and remote controller a distance of one meter away from the TV set, radio etc.
6. Do not put anything near the air intake to obstruct it.
7. The remote controller will operate abnormally in a room fitted with digital lights.
8. Install it at a place that can bear the weight of it.

Installation of outdoor unit refers to the outdoor unit installation manual.

Installation instructions

Indoor unit installation

1. Installing the Mounting Plate

1) Decide an installing location for the mounting plate according to the indoor unit location and piping direction.
2) Find the center of the mounting plate according to the mark on it. Then Install a screw to fix it preliminary.
3) Keep the mounting plate horizontally with a horizontal ruler or dropping line.
4) Drill holes of 32 mm in depth on the wall for fixing the plate.
5) Insert the plastic plugs to the hole, fix the mounting plate with tapping screws.
6) Align the 2 holes of the paper board with the 2 holes of the mounting plate as show in Fig. 1.
7) Inspect if the mounting plate is well fixed. Then drill a hole for piping.

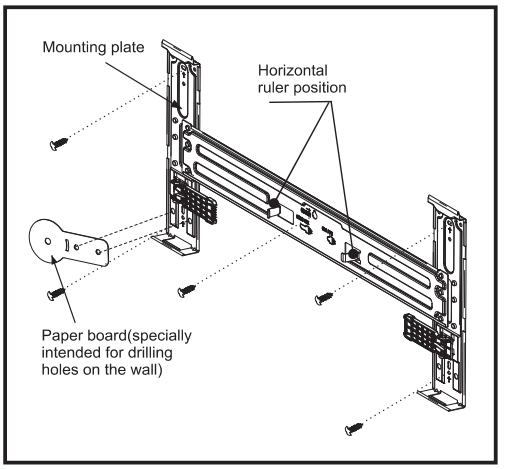

Fig. 1

2. Drill a Hole for Piping

1) Decide the position of hole for piping according to the location of mounting plate(see the position and size of the paper board as shown in Fig. 1).
2) Drill a hole on the wall. The hole should tilt a little downward toward outside.
3) Install a sleeve through the wall hole to keep the wall tidy and clean.

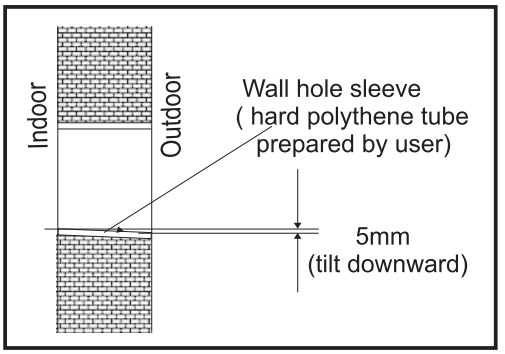

Fig. 2

Note: If you have a hole on the wall, you need to align the round part of the paper board with the hole on the wall. Then align the 2 holes of the mounting plate with the 2 holes of the paper board (shown in fig. 1) to decide the installing location for the mounting plate.

3. Piping Provision

1) Put the piping (liquid and gas pipe) and cables through the wall hole from outside.
2) Cut the pipe and cable. Cut the liquid pipe and gas pipe to the right length according to the position mark on the wall mounting plate (Fig. 3). Ensure that the cut is flat (Fig. 4).

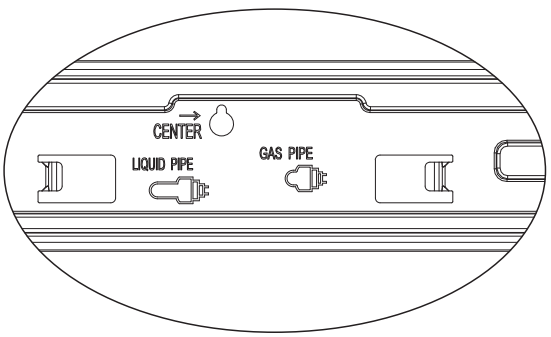

Fig. 3

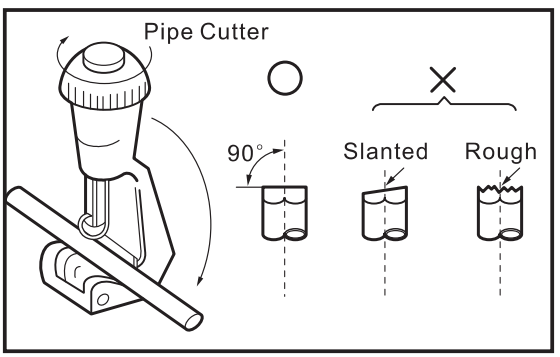

Fig. 4

Note: The shape of your mounting plate may be different from the one above, but installation method is similar.

Indoor unit installation

3) Remove burrs on the cutting edges. Keep the pipe outlet down to avoid the metal powder into the pipe(Fig. 5).
4) Flare the pipes. Insert the pipe outlet into the copper nut before flaring the pipe. Ensure that the hole is flat with sound surface and even thickness. (Fig. 6)

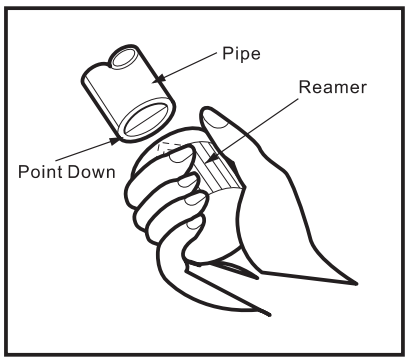

Fig. 5

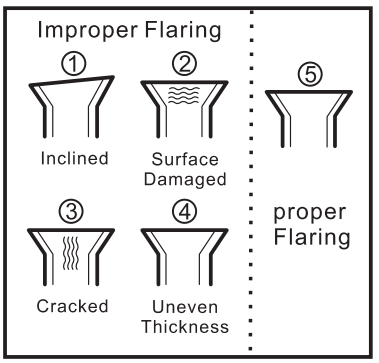

Fig. 6

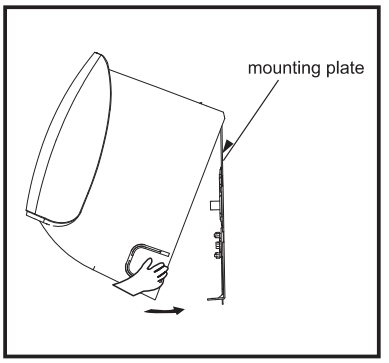

Fig. 7

4. Indoor Unit Piping Installation

1) Hang the unit onto mounting plate(Fig. 7).
2) Open the screw cover as shown in Fig. 8 and remove the screw. Then remove the trim panel as shown in Fig. 9.

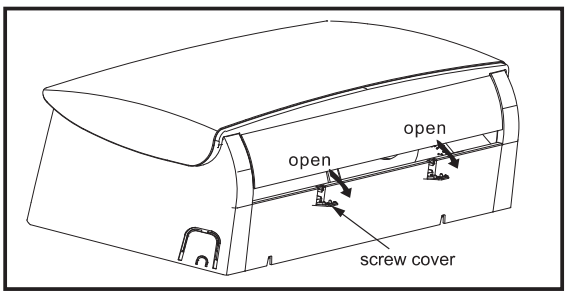

Fig. 8

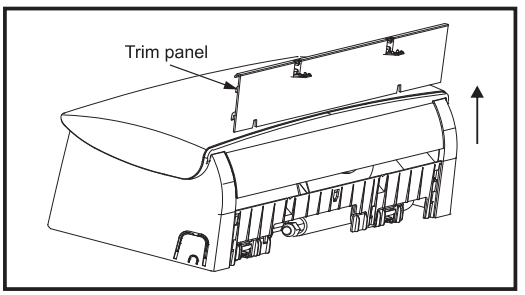

Fig. 9

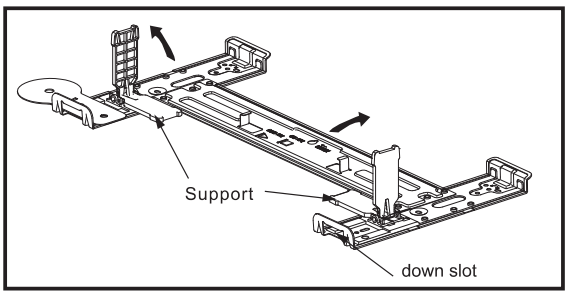

Fig. 10

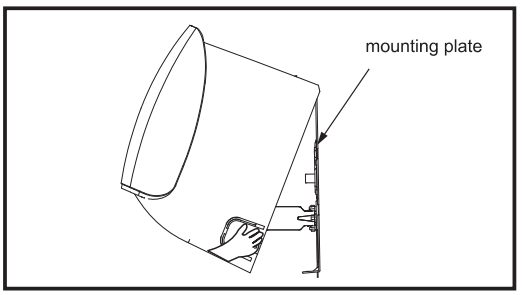

Fig. 11

3) Open the two supports on the wall mounting plate to 90 degrees as shown in Fig. 10 and move the unit step by step to reach the best location(Fig. 11).

Indoor unit installation

4) Refer to Fig.12 to connect the piping.

Piping Connection:

a. Connect indoor unit pipes with two wrenches. Pay special attention to the allowed torque as shown below to prevent the pipes, connectors and flare nuts from being deformed and damaged.

b. Pre-tighten them with fingers at first, then use the wrenches.

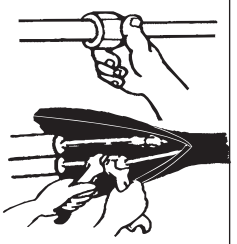

Model	Pipe size	Torque	Nut width	Min.thickness
7K,9K,12K,18K	Liquid Side (Φ 6mm or 1/4 inch)	15~20N·m	17mm	0.5mm
24K	Liquid Side (Φ 9.53mm or 3/8 inch)	30~35N·m	22mm	0.6mm
7K,9K,12K	Gas Side (Φ 9.53mm or 3/8 inch)	30~35N·m	22mm	0.6mm
18K	Gas Side (Φ 12mm or 1/2 inch)	50~55N·m	24mm	0.6mm
24K	Gas Side (Φ 16mm or 5/8 inch)	60~65N·m	27mm	0.6mm

⚠ ***Note: Piping connection should be conducted on outdoor side !***

- The 18k indoor unit include the switch tie-in accessory only for 18K indoor. It may switch 9.53 gas connection tube into 12.7 connection tube.
  It is installed outdoor unit.
- If the flare joint nut assy has been loosened after it has been completely tightened, replace with a new flare joint nut assy.
- When removing the piping to relocate or repair the unit, replace with a new flare less joint nut assy.

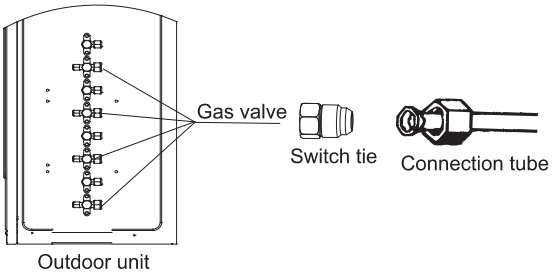

Fig. 12

5) After connecting piping as required, install the drain hose. Then connect the power cords. After connecting, wrap the piping, cords and drain hose together with thermal insulation materials (Fig.13-Fig.15).

Note: Wrap the piping joints with thermal insulation materials and then wrap with a vinyl tape.

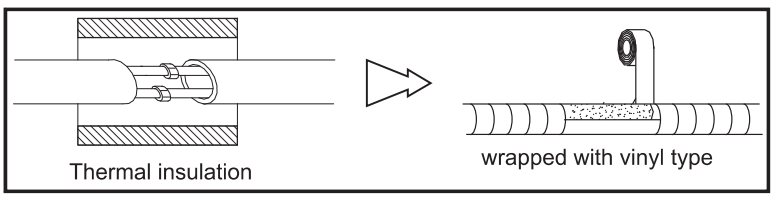

Fig. 13

Note: Place the drain hose under the piping.
Note: Insulation material uses polythene foam over 6 mm in thickness.
Note: Drain hose is prepared by user.

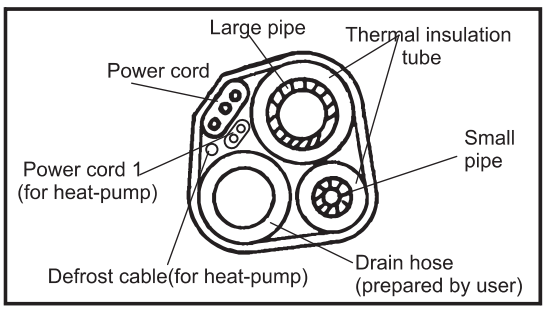

Fig. 14

Indoor unit installation

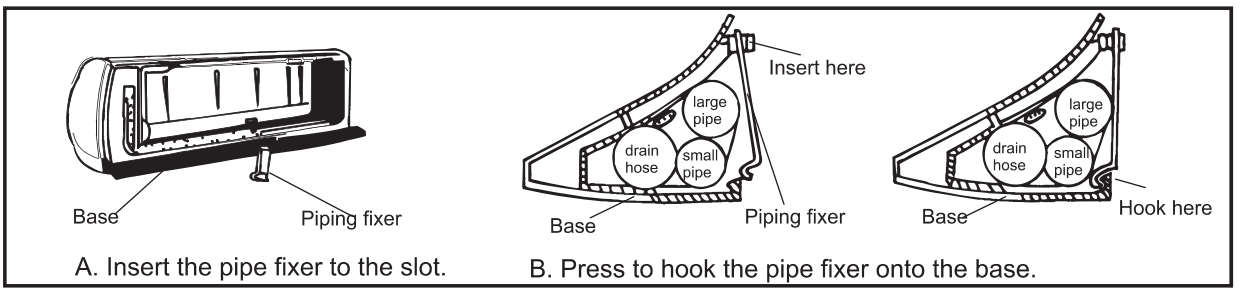

A. Insert the pipe fixer to the slot. B. Press to hook the pipe fixer onto the base.

Fig. 15

Note: Drain pipe should point downward for easy drain flow. Do not arrange the drain pipe twisted, sticking out or wave around, do not immerse the end of it in water.

Note: If an extension drain hose is connected to the drain pipe, make sure to thermal insulated when passing along the indoor unit.

Note: When the piping is directed to the right, piping, power cord and drain pipe should be thermal insulated and fixed onto the back of the unit with a piping fixer.

6). Open the front panel and wiring distribution cover(Fig.16), then guide the power connecting cord and power cord through the guide rail of the electric box(Fig.17).

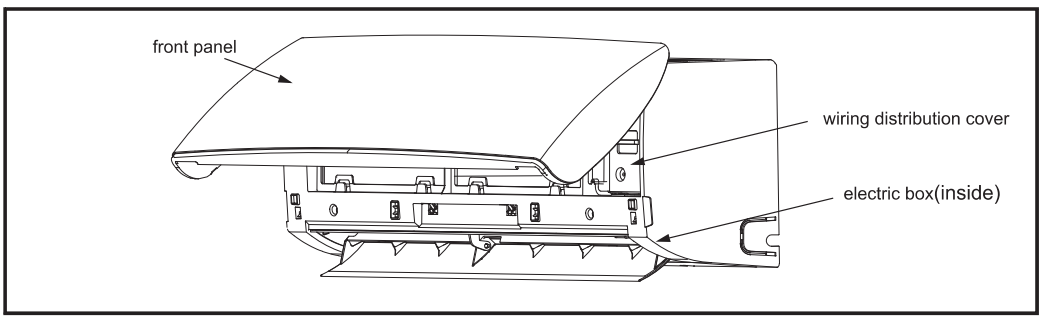

Fig. 16

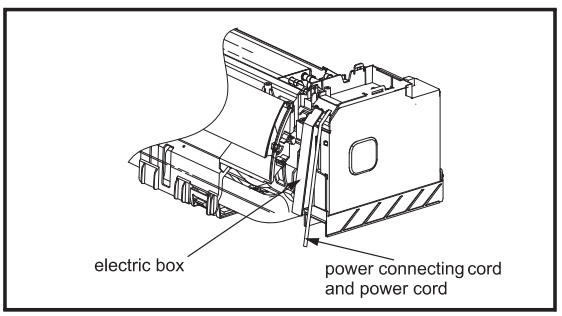

Fig. 17

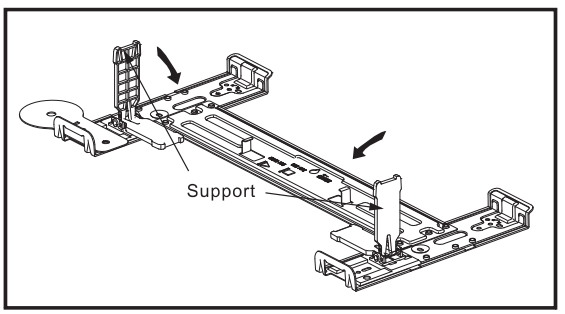

Fig. 18

7) Close the two supports on the wall mounting plate as shown in Fig. 18.Then move the unit step by step to reach the best installation, then press the unit into 2 down slots (Fig.19).

Note: The figures in this manual may differ from that of the air conditioner you have selected.

Indoor unit installation

8) Install the trim panel onto the indoor unit as shown in Fig. 20, then install the screw, and close the screw cover.

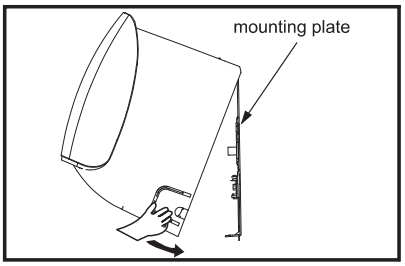

Fig. 19

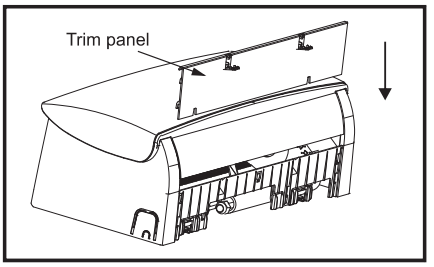

Fig. 20

5. Connecting of the Cable

Indoor Unit

Connect the power connecting cord to the indoor unit by connecting the wires to the terminals on the control board individually in accordance with the outdoor unit connection(Fig. 21).

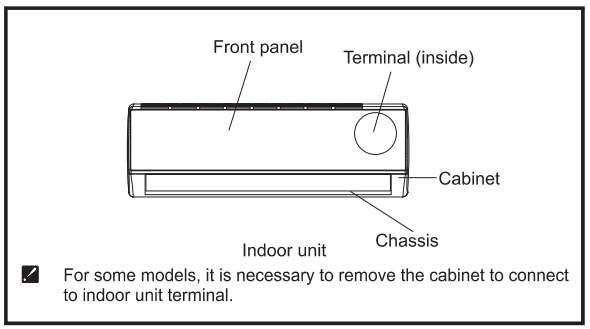

Fig. 21

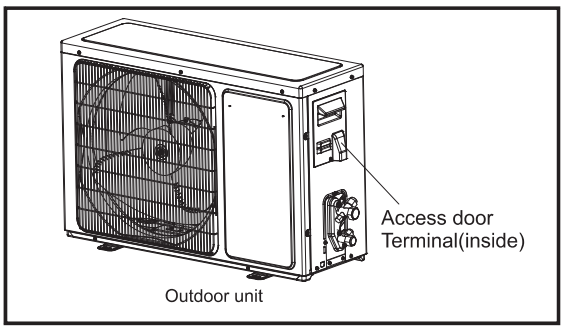

Fig. 22

Outdoor Unit

1) Remove the access door from the unit by loosening the screw. Connect the wires to the terminals on the control board individually as the following(Fig. 22).
2) Secure the power connecting cord onto the control board with cable clamp.
3) Reinstall the access door to the original position with the screw.
4) Use a recognized circuit breaker for 24K model between the power source and the unit. A disconnecting device to adequately disconnect all supply lines must be fitted.

Caution:

1) Never fail to have an individual power circuit specifically for the air conditioner. As for the method of wiring, refer to the circuit diagram posted on the inside of the access door.
2) Confirm that the cable thickness is as specified in the power source specification.
3) Check the wires and make sure that they are all tightly fastened after cable connection.
4) Be sure to install an earth leakage circuit breaker in wet or moist area.

Note: The figures in this manual may differ from that of the air conditioner you have selected.

Installation instructions

Indoor unit installation

Cable Specifications

Indoor and outdoor connecting wire specification	Cable 4-core 0.75mm^2, in conformity with Design 245 IEC 57 or H07RN-F.
Indoor and outdoor connecting wire specification (for the 7K~12K mono split)	Cable 5-core 1.0mm^2, in conformity with Design 245 IEC 57 or H07RN-F.
Indoor and outdoor connecting wire specification (for the 18K mono split)	Cable 5-core 1.5mm^2, in conformity with Design 245 IEC 57 or H07RN-F.
Indoor and outdoor connecting wire specification (for the 24K mono split)	Cable 5-core 2.5mm^2, in conformity with Design 245 IEC 57 or H07RN-F.

Attention:

Accessibility to the plug must be guaranteed even after the installation of the appliance to disconnect it in case of need. If not possible, connect appliance to a double-pole switching device with contact separation of at least 3 mm placed in an accessible position even after installation.

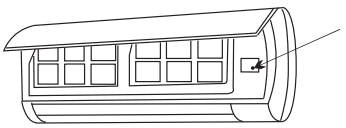

Warning:
Before obtaining access to terminals, all supply circuits must be disconnected.

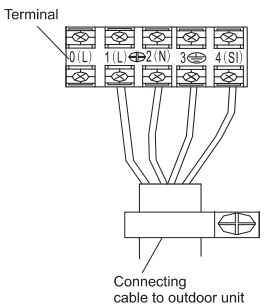

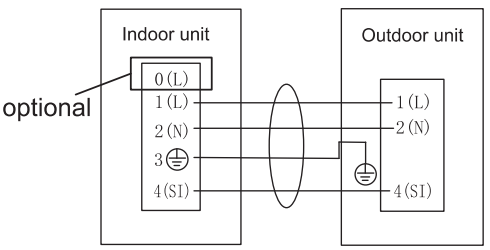

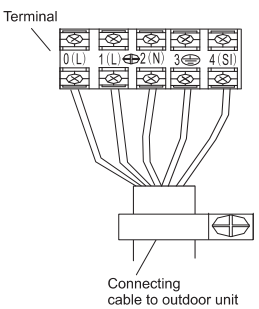

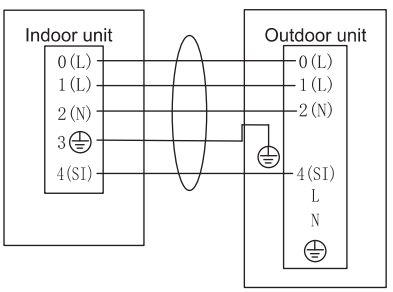

NOTE : For the mono split

Maintenance

◆ Front panel maintenance

1 Cut off the power supply

Turn off the appliance first before disconnecting from power supply.

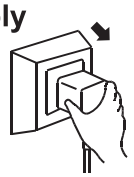

2

Grasp position "a" and pull outward to remove the front panel.

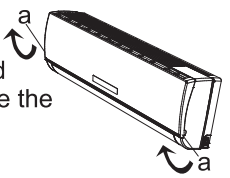

3 Wipe with a soft and dry cloth.

Use soft moisture cloth to clean if the front panel is very dirty;

4 Never use volatile substance such as gasoline or polishing powder to clean the appliance.

5 Never sprinkle water onto the indoor unit

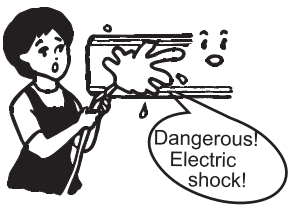

6 Reinstall and shut the front panel.

Reinstall and shut the front panel by pressing position "b" downward.

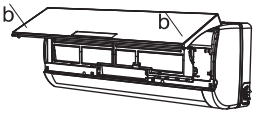

◆ Air filter maintenance

1 Stop the appliance, cut off the power supply and remove the air filter.

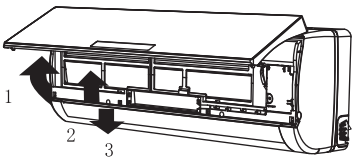

1.Open the front panel.
2.Press the handle of the filter gently from the front.
3.Grasp the handle and slide out the filter.

2 Clean and reinstall the air filter.

If the dirt is conspicuous, wash it with a solution of detergent in lukewarm water. After cleaning, dry well in shade.

3 Close the front panel again.

☑ ***Clean the air filter every two weeks if the air conditioner operates in an extremely dusty environment.***

It is necessary to clean the air filter after using it for about 100 hours.

Protection

◆ Operating condition

Operating temperature

Temperature		Cooling operation	Heating operation	Drying operation
Indoor temperature	max	32℃	27℃	32℃
	min	21℃	7℃	18℃
Outdoor temperature	max	43℃	24℃	43℃
	min	*note	-15℃	21℃

NOTE:

****Optimum performance will be achieved within these operating temperature. If air conditioner is used outside of the above conditions, the protective device may trip and stop the appliance.***

****For Tropical (T3) Climate condition models, the outdoor max temperature is 55℃ instead of 43℃.***

****For some models, can keep cooling at -15℃ outdoor ambient via unique design. Normally, optimum cooling performance will be achieved above 21℃. Please consult the merchant to get more information.***

****For some models, can keep heating at -15℃ outdoor ambient , some models heat at -20℃ outdoor ambient , even heat at lower outdoor ambient***

The temperature of some products is allowed beyond the range. In specific situation, please consult the merchant. When relative humidity is above 80%, if the air conditioner runs in COOLING or DRY mode with door or window opened for a long time, dew may drip down from the outlet.

◆ Noise pollution

- Install the air conditioner at a place that can bear its weight in order to operate more quietly.
- Install the outdoor unit at a place where the air discharged and the operation noise would not annoy your neighbors.
- Do not place any obstacles in front of the air outlet of the outdoor unit lest it increases the noise level.

◆ Features of protector

1. **The protective device will work at following cases.**
   - Restarting the unit at once after operation stops or changing mode during operation, you need to wait for 3 minutes.
   - Connect to power supply and turn on the unit at once, it may start 20 seconds later.

2. If all operation has stopped, press **ON/OFF** button again to restart, Timer should be set again if it has been canceled.

◆ Features of HEATING mode

Preheat

At the beginning of the HEATING operation, the airflow from the indoor unit is discharged 2-5 minutes later.

Defrost

In **HEATING** operation the appliance will defrost (de-ice) automatically to raise efficiency.
This procedure usually lasts 2-10 minutes. During defrosting, fans stop operation.
After defrosting completes, it returns to **HEATING** mode automatically.

Note: Heating is NOT available for cooling only air conditioner models.

Troubleshooting

The following cases may not always be a malfunction, please check it before asking for service.

Trouble	Analysis
Does not run	• If the protector trip or fuse is blown. • Please wait for 3 minutes and start again, protector device may be preventing unit to work. • If batteries in the remote controller exhausted. • If the plug is not properly plugged.
No cooling or heating air	• Is the air filter dirty? • Are the intakes and outlets of the air conditioner blocked？ • Is the temperature set properly？
Ineffective control	• If strong interference(from excessive static electricity discharge, power supply voltage abnormality)presents, operation will be abnormal. At this time, disconnect from the power supply and connect back 2-3 seconds later.
Does not operate immediately	• Changing mode during operation, 3 minutes will delay.
Peculiar odor	• This odor may come from another source such as furniture, cigarette etc, which is sucked in the unit and blows out with the air.
A sound of flowing water	• Caused by the flow of refrigerant in the air conditioner, not a trouble. • Defrosting sound in heating mode.
Cracking sound is heard	• The sound may be generated by the expansion or contraction of the front panel due to change of temperature.
Spray mist from the outlet	• Mist appears when the room air becomes very cold because of cool air discharged from indoor unit during **COOLING** or **DRY** operation mode.
The running indicator flashes on constantly, and indoor fan stops.	• The unit is shifting from heating mode to defrost. The indicator will flash within twelve minutes and returns to heating mode.
Mode interfere For the reason that all indoor units use one outdoor unit, outdoor unit can only run with same mode (cooling or heating),so,when the mode you set is different from the mode that outdoor is running with, mode interfere occurs. Following shows the mode interfere scene.	

	cooling	dry	heating	fan
cooling	√	√	×	√
dry	√	√	×	√
heating	×	×	√	×
fan	√	√	×	√

√ — normal
× — mode interfere

outdoor unit always run with the mode of first indoor unit that turned on. when the setting mode of following indoor unit is interfered with it, 3 beeps would be heard, and the indoor unit interfered with the normal running units would turn off automatically.

Identification of parts

Indoor unit

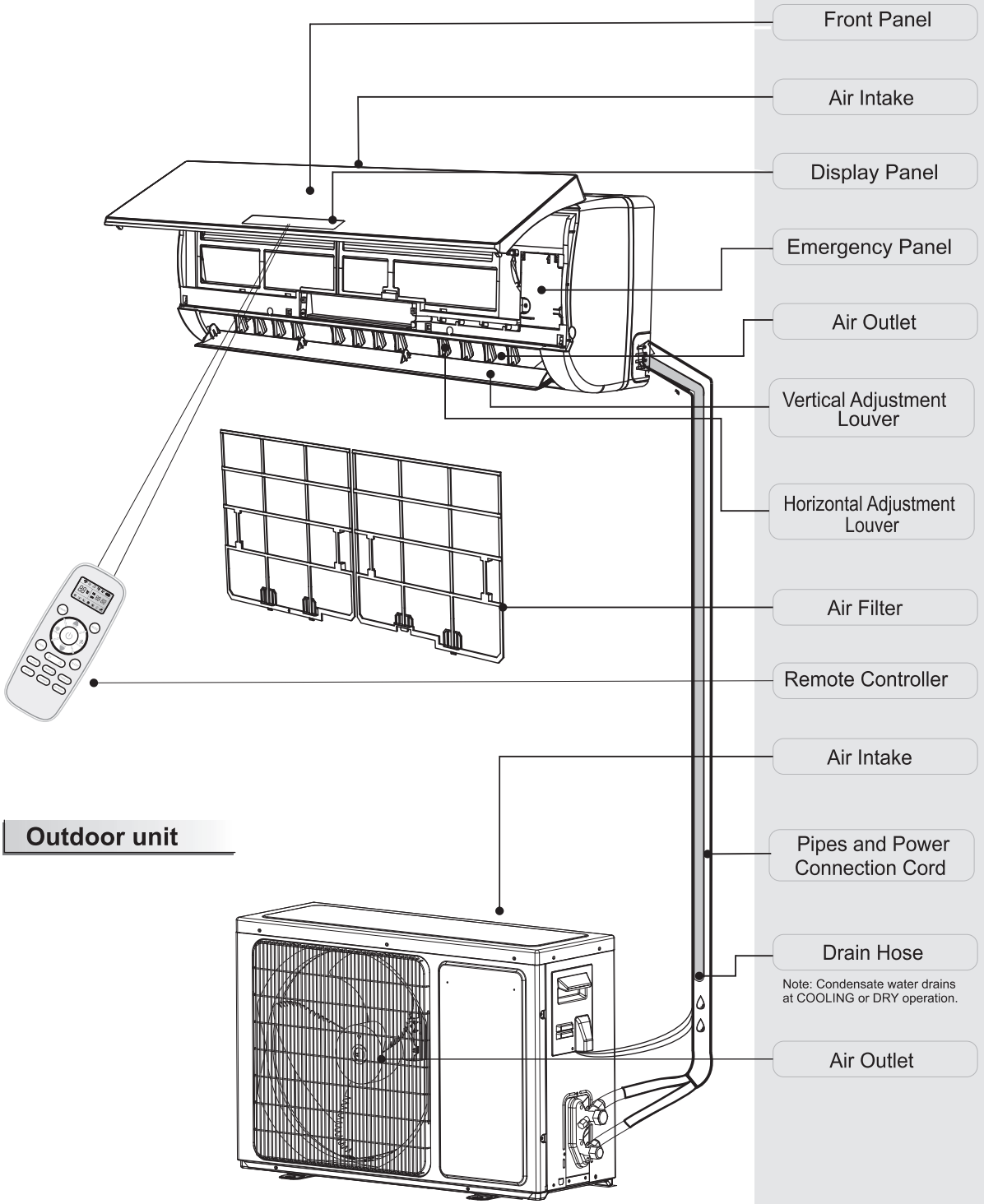

Outdoor unit

The figures in this manual are based on the external view of a standard model. Consequently, the shape may differ from that of the air conditioner you have selected.

Display introduction

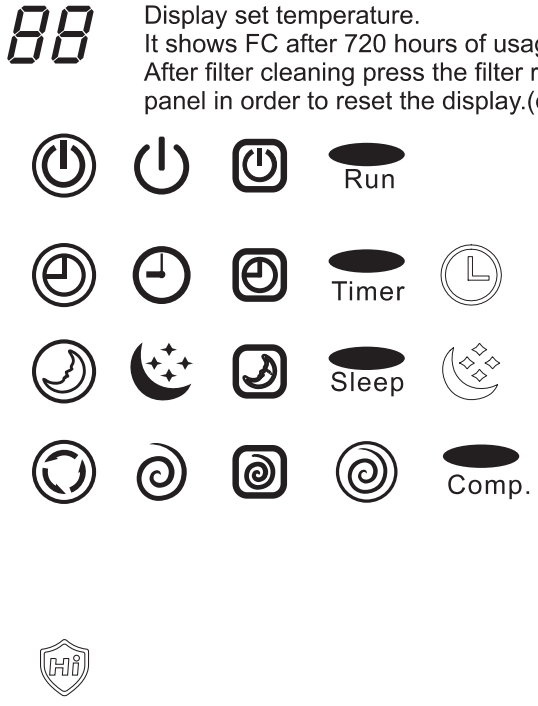

Temperature indicator 1

Display set temperature.
It shows FC after 720 hours of usage as reminder to clean the filter.
After filter cleaning press the filter reset button located on the indoor unit behind the front panel in order to reset the display.(optional)

Running indicator 2

It lights up when the AC is running.
It flashes during defrosting.

Timer indicator 3

It lights up during set time.

Sleep indicator 4

It lights up in sleep mode.

Compressor indicator 5

It lights up when the compressor is on.

Signal Receptor 6

HI-NANO indicator 15

DA/DG(Middle)/DH series

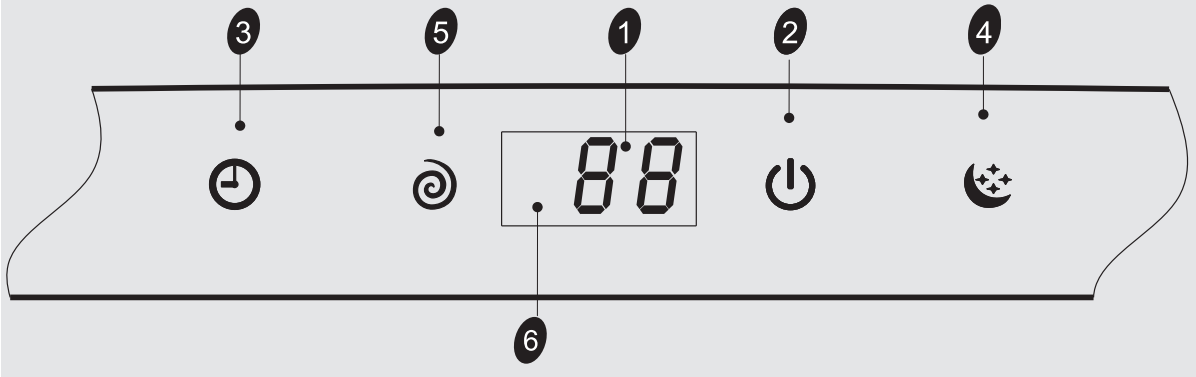

The symbols may be different from these models, but the functions are similar.

Display introduction

DE series

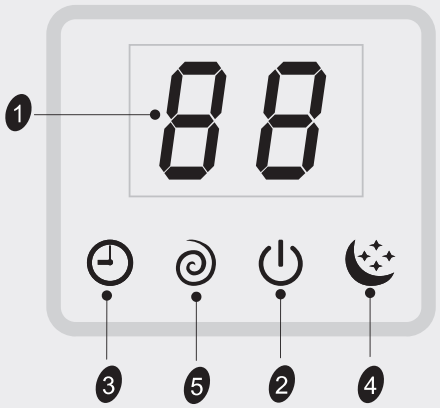

SA/TD/TG/TS/DB/DC/DL(Middle)/DJ /DK series

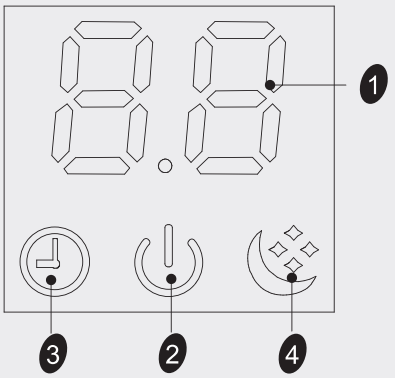

DF series

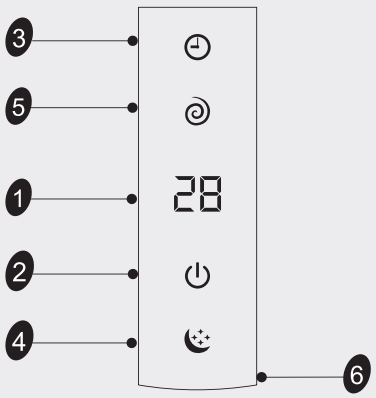

HA/HB/HC Series

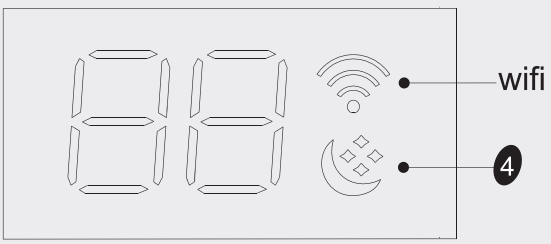

Emergency button A

ON/OFF To let the AC run or stop by pressing the button.

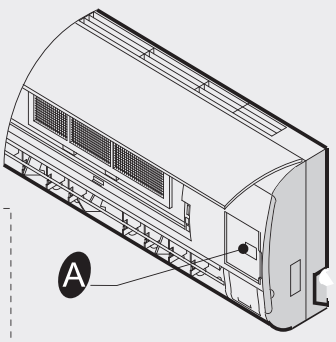

FOR THE MULTI SYSTEM

OFF you can stop the unit immediately by pressing the button.

Force COOLING : you can force the unit to run in cooling mode and high fan speed by pressing the button for 5 seconds. And in this status, the room-temperature will be ignored.

The symbols may be different from these models, but the functions are similar.

F-Gas Instruction

This product containseorinated greenhouse gases covered by the Kyoto protocol.

Manufacturer model	Customer model	Refrigerant	GWP	Refrigerant weight(kg)	CO_2 equivalent (tonne)
AST-09U*4RVE**00*	**25VE0*	R32	675	0.59	0.398
AST-12U*4RVE**00*	**35VE0*	R32	675	0.76	0.513
AST-18U*4RXA**00*	**50XA0*	R32	675	1.20	0.810
AST-24U*4RBB**00*	**70BB0*	R32	675	1.44	0.972
AST-18U*4RXA**03*	**50XA0*	R32	675	1.17	0.790
AST-24U*4RBB**05*	**70BB0*	R32	675	1.32	0.891
AST- 09U* 4RLE**00*	**25LE0*	R32	675	0.64	0.432
AST-12U* 4RLE** 00*	**35LE0*	R32	675	0.64	0.432
AST-09U*4RXU**00*	**25XU**	R32	675	0.5	0.338
AST-12U*4RXU**00*	**35XU**	R32	675	0.63	0.425
AST-18U*4RBP**00*	**50BP**	R32	675	1.18	0.797
AST-24U*4RKW**00*	**70KW**	R32	675	1.75	1.181

Note: ** indicates different panel code. For the manufacturer model, The first * is represented by R or W; The last * is represented by the letter A ~ Z and the first design is omitted. For the customer model, * is represented by the number 0~9 or the letter A ~ Z.

Installs, services, maintains, repairs, checks for leaks or decommissions equipment and product recycling should be carried out by natural persons that hold relevant certificates.

The leak checks shall be carried out with the following frequency to make sure equipment operate properly:

a) For equipment that contains fluorinated greenhouse gases in quantities of 5 tonnes of CO_2 equivalent or more, but of less than 50 tonnes of CO_2 equivalent: at least every months; or where a leakage detection system is installed, at least every 24 months;

b) For equipment that contains fluorinated greenhouse gases in quantities of 50 tonnes of CO_2 equivalent or more, but of less than 500 tonnes of CO_2 equivalent: at least every 6 months; or where a leakage detection system is installed, at least every 12 months;

c) For equipment that contains florinated greenhouse gases in quantities of 500 tonnes of CO_2 equivalent or more: at least every 3 months; or where a leakage detection system is installed, at least every 6 months.

Leakage detection systems are checked at least once every 12 months to ensure their proper functioning.

If product must be performed leakage checks, it should specify Inspection cycle, establish and save records of leakage checks.

Note: For spilt Air conditioner, if CO_2 equivalent of fluorinated greenhouse gases is less than 5 tonnes, it should not perform leakage checks.

Attached sheet

- Hereby,Hisense (Guangdong) Air Conditioning Co.,Ltd. declares that this Air Conditioner is in compliance with the essential requirements and other relevant provisions of Directive 2014/53/EU. For the full Declaration of Conformity(DoC), please refer to the attached sheet.

RED Declaration of Conformity(DoC)

Unique identification of this DoC: .....

We,

Hisense (Guangdong) Air Conditioning Co., Ltd.
No.8 Hisense Road, Advanced Manufacturing Jiangsha Demonstration Park,
Jiangmen City,Guangdong Province, PEOPLE'S REPUBLIC OF CHINA
.....

declare under our sole responsibility that the product:

product name: Split type air conditioner
trade name:
type or model: See the List of Product Models on the last page;
relevant supplementary information: .....

to which this declaration relates is in conformity with the essential requirements and other relevant requirements of the Directive RED(2014/53/EU).
The product is in conformity with the following standards and/or other normative documents:

HEALTH & SAFETY (Art. 3(1)(a)): EN 62311:2008,
EN 60335-2-40:2003/A11:2004/A12:2005/A1:2006/A2:2009/A13:2012,
EN 60335-1:2012/A11:2014/A13:2017, EN 62233:2008

EMC (Art. 3(1)(b)): EN 55014-1:2017 , EN 61000-3-2:2014 ,
EN 55014-2:2015 , EN 61000-3-3:2013 .

SPECTRUM (Art. 3(2)):
ETSI EN 300 328 V2.1.1 (2016-11) ,
ETSI EN 301 489-1 V2.1.1 (2017-02) ,
ETSI EN 301 489-17 V3.1.1 (2017-02) .

OTHER (incl. Art. 3(3) and voluntary specs): EN50581:2012 , (EU) No 206/2012 .

Limitation of validity (if any): .....
Supplementary information:

Technical file held by:
Hisense (Guangdong) Air Conditioning Co., Ltd.

Place and date of issue (of this DoC): .....
Signed by or for the manufacturer: .....

Name (in print): .....
Title: .....

Serbian

Hisense

UPUTSTVO ZA UPOTREBU I UGRADNJU

Hvala što ste se odlučili za kupovinu ovog klima uređaja. Pažljivo pročitajte ovo uputstvo za upotrebu i ugradnju pre ugradnje i upotrebe ovog uređaja, a uputstvo čuvajte za buduće potrebe.

Sadržaj

Bezbednosna uputstva 1
Priprema pre upotrebe 2
Mere bezbednosti 3
Pregled delova 12
Unutrašnja jedinica 12
Spoljašnja jedinica 12
Prikazi na displeju 13
Održavanje 15
Zaštita 16
Defektaža 17
Uputstva za ugradnju 18
Šema ugradnje 18
Odabir mesta za ugradnju 18
Instalacija unutrašnje jedinice 19

Uputstva za rukovanje daljinskim upravljačem. Videti „Uputstvo za daljinski upravljač“.

Bezbednosna uputstva

- Da biste obezbedili pravilan rad uređaja, pažljivo pročitajte uputstvo pre ugradnje, a ugradnju izvršite isključivo u skladu sa ovim uputstvom.
- Vazduh ne sme da dospe u rashladni sistem, niti se rashladno sredstvo sme ispuštati prilikom pomeranja klima uređaja.
- Pravilno povežite klima uređaj na uzemljenje.
- Pre priključivanja klima uređaja na napajanje pažljivo proverite da li su električni kablovi i cevi ispravni i dobro pričvršćeni.
- Mora postojati vazdušni prekidač.
- Nakon ugradnje, korisnik mora pravilno upravljati klima uređajem u skladu sa ovim uputstvom, imati odgovarajuće skladište za buduće održavanje i premeštaj klima uređaja.
- Osigurač unutrašnje jedinice: T 3.15A/5A 250 V AC.
- Za modele 7k~12k, osigurač spoljašnje jedinice: T 15A 250 V AC.
- Za modele 18k, osigurač spoljašnje jedinice: T 20A 250 V AC.
- Za modele 24k, osigurač spoljašnje jedinice: T 30A 250 V AC.
- U uputstvima za ugradnju uređaja koji će biti stalno povezani na trajni razvod, a imaju struju curenja koja može biti veća od 10 mA, treba da bude navedeno da se preporučuje ugradnja uređaja za rezidualnu struju (RCD) sa nazivnom radnom rezidualnom strujom koja nije veća od 30 mA.
- Upozorenje: strujni udar može izazvati povrede ili smrt; pre servisiranja isključiti sva daljinska napajanja.
- Maksimalna dužina cevi između unutrašnje i spoljašnje jedinice treba da bude manja od 5 metara. Ukoliko je razmak veći od navedene dužine, to će uticati na efikasnost klima uređaja.
- Ovaj uređaj mogu koristiti deca uzrasta od 8 i više godina i osobe sa nižim fizičkim, čulnim i mentalnim sposobnostima ili osobe bez iskustva i znanja uz nadzor ili uputstva za bezbednu upotrebu uređaja i uz poznavanje mogućih opasnosti. Deca ne treba da se igraju ovim uređajem. Deca ne smeju da obavljaju čišćenje i održavanje bez nadzora.
- Baterije iz daljinskog upravljača se moraju reciklirati ili pravilno odložiti. Odlaganje otpadnih baterija --- baterije bacati kao sortirani komunalni otpad u odgovarajući kontejner.
- Ako je priključen na trajni razvod, uređaj mora biti opremljen sredstvom kojim se kontakt svih polova razdvaja čime se obezbeđuje potpuno isključenje u uslovima prenapona kategorije III, a ovo sredstvo mora biti u sklopu trajnog razvoda i u skladu sa pravilima ožičenja.
- Ako se kabl napajanja ošteti, isti mora da zameni proizvođač, njegov ovlašćeni serviser ili slično kvalifikovano osoblje kako bi se izbegla opasnost.
- Uređaj treba ugraditi u skladu sa nacionalnim propisima o priključivanju električnih uređaja.
- Servisiranje se obavlja samo u skladu sa preporukama proizvođača opreme. Održavanje i popravke koje zahtevaju prisustvo stručnih lica se vrši pod nadzorom lica koje je stručno za upotrebu zapaljivih rashladnih sredstava.
- Uređaj se ne sme ugraditi u vešernici.

Priprema pre upotrebe

Napomena

- Kod višestrukog sistema, rashladno sredstvo se odnosi na višestruku spoljašnju jedinicu.
- Sistem se puni rashladnim sredstvom u tečnom stanju ako je rashladno sredstvo za uređaj R32. U suprotnom, hemijski sastav rashladnog sredstva (R32) unutar sistema može da se promeni i na taj način utiče na rad klima uređaja.
- U skladu sa svojstvima rashladnog sredstva (R32 vrednost GWP je 675), pritisak u cevi je veoma visok i zbog toga morate biti pažljivi prilikom ugradnje i servisiranja uređaja.
- Ako se priključni kabl ošteti, isti mora da zameni proizvođač, njegov ovlašćeni serviser ili slično kvalifikovano lice kako bi se izbegla opasnost.
- Ugradnju klima uređaja mogu da vrše samo iskusni tehničari, stručna lica za ugradnju i to samo u skladu sa ovim priručnikom.
- Temperatura rashladnog kola će biti visoka i zbog toga je neophodno držati kabl za međusobno povezivanje dalje od bakarne cevi.

Postavke

Pre upotrebe klima uređaja, obavezno izvršiti proveru i podešavanje prema datom u nastavku.

- ***Podešavanje daljinskog upravljača***

Posle svake zamene baterija daljinskog upravljača ili uključivanjem, vrši se automatsko podešavanje toplotne pumpe putem daljinskog upravljača. Ako je klima uređaj koji ste kupili predviđen samo za hlađenje, može se koristiti i daljinski upravljač za toplotnu pumpu.

- ***Funkcija pozadinskog svetla daljinskog upravljača (opciono)***

Držite pritisnutim bilo koje dugme na daljinskom upravljaču da biste aktivirali pozadinsko svetlo. Isto se automatski isključuje posle oko 10 sekundi.

Napomena: pozadinsko svetlo je opciona funkcija.

- ***Podešavanje automatskog restartovanja***

Klima uređaj ima funkciju automatskog restartovanja.

Zaštita životne sredine

Ovaj uređaj je napravljen od materijala koji se može reciklirati ili ponovo upotrebljavati. Odlaganje se mora vršiti u skladu sa lokalnim propisima o odlaganju otpada. Pre odlaganja, obavezno odseći kabl za mrežno napajanje, tako da se uređaj ne može ponovo koristiti.
Za više informacija o rukovanju i recikliranju ovog proizvoda, obratite se lokalnim organima koji su zaduženi za odvojeno prikupljanje otpada ili prodavnici u kojoj ste kupili uređaj.

ODLAGANJE UREĐAJA

Ovaj uređaj je obeležen u skaldu sa evropskom Direktivom 2012/19/EZ, Električni i elektronski otpad (WEEE).
Ove oznake ukazuju na to da proizvod ne treba odlagati zajedno sa drugim komunalnim otpadom u EU. Da biste sprečili moguće narušavanje životne sredine ili zdravlja čoveka usled nekontrolisanog odlaganja otpada, postupite odgovorno i reciklirajte ovaj proizvod kako biste promovisali ponovnu upotrebu materijala. Da biste upotrebljavani uređaj vratili, koristite sisteme za vraćanje i sakupljanje ili se obratite prodavcu kod koga ste kupili ovaj proizvod. Oni ga mogu preuzeti radi reciklaže bezbedne po životnu sredinu.

Mere predostrožnosti

Simboli u Uputstvu za upotrebu i održavanje se tumače na sledeći način.

Zabranjeno.

Pažnja.

Uzemljenje je obavezno.

Upozorenje: nepravilno rukovanje može dovesti do ozbiljne opasnosti, kao što je smrt, teška povreda itd.

Koristiti odgovarajuće napajanje u skladu sa zahtevima specifikacije. U suprotnom može doći do ozbiljnih kvarova ili opasnosti ili požara.

Prekidač ili utikač napajanja redovno čistiti od prašine. Pravilno i dobro pričvrstite priključni kabl na uređaj da ne bi došlo do strujnog udara ili požara zbog slabog kontakta.

Ne koristiti prekidač napajanja ili ne izvlačiti utikač radi isključivanja uređaja u toku rada, jer može doći do požara usled varničenja itd.

Korisnik snosi odgovornost za uzemljenje uređaja u skladu sa lokalnim propisima ili uputstvima ovlašćenog tehničara.

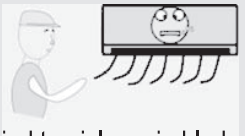

Duže direktno izlaganje hladnom vazduhu je štetno po vaše zdravlje. Preporučuje se protok vazduha kroz celu prostoriju.

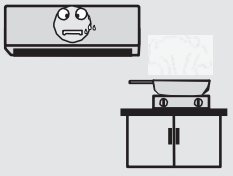

Vazduh koji se izduvava ne sme doći u kontakt sa plinskim ringlama i štednjacima.

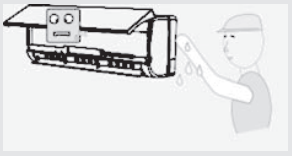

Ne dodirivati dugmad za upravljanje mokrim rukama.

U slučaju nepravilnog rada, uređaj najpre isključiti putem daljinskog upravljača, a tek onda isključiti napajanje.

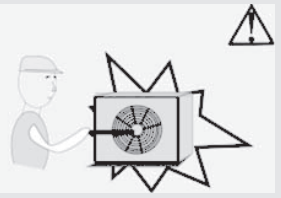

Ni u kom slučaju ne zabijati štap ili sličnu prepreku u jedinicu. Ventilator se okreće velikom brzinom, tako da može doći do povrede.

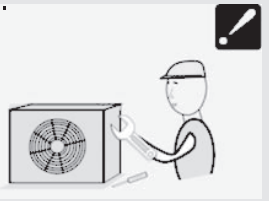

Nemojte sami popravljati uređaj. Nepravilna popravka može dovesti do strujnog udara itd.

Ne ostavljati predmete na spoljašnjoj jedinici.

Priključni kabl ne sme da se zaplete, vuče, niti pritiska, jer se tako može oštetiti. Strujni udar ili požar je obično rezultat neispravnog priključnog kabla.

Mere predostrožnosti

Mere predostrožnosti kod upotrebe rashladnog sredstva R32

Kod višestrukog sistema, rashladno sredstvo se odnosi na višestruku spoljašnju jedinicu. Osnovna radna procedura za ugradnju je ista kao kod konvencionalnog rashladnog sredstva (R22 ili R410A). Međutim, potrebno je voditi računa o sledećem:

⚠ OPREZ

1. **Transport opreme koja sadrži zapaljiva rashladna sredstva**
   Usaglašenost sa propisima o transportu
2. **Obeležavanje opreme pomoću oznaka**
   Usaglašenost sa lokalnim propisima
3. **Odlaganje opreme koja koristi zapaljiva rashladna srestva**
   Usaglašenost sa nacionalnim propisima
4. **Skladištenje opreme/uređaja**
   Skladištenje opreme treba da se vrši u skladu sa uputstvima proizvođača.
5. **Skladištenje upakovane (neprodate) opreme**
   - Pakovanje za čuvanje u skladištu treba da bude izrađeno tako da mehanička oštećenja opreme unutar pakovanja ne izazove curenje rashladnog sredstva.
   - Maksimalan broj komada opreme koji se mogu zajedno skladištiti je definisan lokalnim propisima.
6. **Informacije o servisiranju**

6-1 **Provera područja**
Pre početka radova na sistemima koji sadrže zapaljiva rashladna sredstva, neophodno je izvršiti bezbednosne provere kako bi se rizik od paljenja sveo na minimum. U slučaju popravke rashladnog sistema, potrebno je primeniti sledeće mere predostrožnosti pre izvođenja radova na sistemu.

6-2 **Radna procedura**
Radovi se izvode prema kontrolisanoj proceduri kako bi se rizik od prisustva zapaljivog gasa ili pare tokom izvođenja radova sveo na minimum.

6-3 **Opšte radno područje**
- Svo osoblje koje radi na održavanju i druga lica koja rade u lokalnom području treba obavestiti o vrsti radova koji se izvode. Rad u zatvorenom prostoru treba izbegavati.
- Oblast koja okružuje mesto izvođenja radova treba da bude odvojena. Proverite da li su uslovi u toj oblasti bezbedni kontrolom zapaljivog materijala.

6-4 **Provera prisustva rashladnog sredstva**
- Oblast treba proveriti odgovarajućim detektorom rashladnog sredstva pre i tokom izvođenja radova kako bi tehničar pouzdano znao da li ima potencijalno zapaljivih atmosfera.
- Proverite da li je oprema koja se koristi za detektovanje curenja odgovarajuća za upotrebu u slučaju zapaljivih rashladnih sredstava, tj. bez stvaranja varnica, dobro zaptivena i svojstveno bezbedna.

Mere predostrožnosti

⚠ OPREZ

6-5 **Protivpožarni aparat**

- Ako se na rashladnoj opremi ili pratećim delovima izvode termički radovi, odgovarajuća protivpožarna oprema treba da se nalazi nadohvat ruke.
- Pored područja punjenja treba da se nalazi protivpožarni aparat sa suvim prahom ili CO_2.

6-6 **Bez izvora paljenja**

- Nijedno lice koje izvodi radove u vezi sa rashladnim sistemom, a koji podrazumeva rad sa cevima koje sadrže ili su sadržale zapaljivo rashladno sredstvo ne sme da koristi izvore paljenja tako da ista mogu da izazovu požar ili eksploziju.
- Svi potencijalni izvori paljenja, uključujući pušenje cigareta, treba da budu na dovoljnoj udaljenosti od mesta ugradnje, popravke, pražnjenja ili odlaganja, gde može doći do oslobađanja zapaljivog rashladnog sredstva u okruženje.
- Pre početka radova, područje oko opreme treba da se pregleda u cilju provere da nema opasnosti ili rizika od paljenja. Znakovi „Zabranjeno pušenje“ treba da budu postavljeni.

6-7 **Provetreno područje**

- Postarajte se da je područje na otvorenom ili da je dobro provetreno pre pristupanja sistemu ili vršenja termičkih radova.
- Određeni stepen provetravanja treba da se održava i tokom izvođenja radova.
- Ventilacija treba da na bezbedan način razredi i izbaci napolje u atmosferu svako oslobođeno rashladno sredstvo.

6-8 **Provere rashladne opreme**

- Kada se vrši zamena električnih komponenti, zamenski delovi treba da odgovaraju nameni i da budu u skladu sa specifikacijom.
- Uvek treba slediti smernice proizvođača za održavanje i servisiranje. Ako ste u nedoumici, potražite pomoć tehničkog odeljenja proizvođača.
- Sledeće provere treba izvršiti na instalacijama sa zapaljivim rashladnim sredstvima:

  –Veličina punjenja je u skladu sa veličinom prostorije u kojoj se ugrađuju delovi koji sadrže rashladno sredstvo;

  – Oprema i izduvi ventilacije su ispravni i nemaju prepreke;

  – Ako se koristi indirektno rashladno kolo, treba proveriti da li u sekundarnom kolu ima rashladnog sredstva;

  – Oznake na opremi i dalje treba da budu vidljive i čitljive. Oznake i znakove koji nisu čitljivi treba popraviti;

  – Rashladna cev ili komponente su ugrađene na mesto gde je malo verovatno da će biti izložene nekoj supstanci koja može dovesti do korozije komponenti sa rashladnim sredstvom, osim ako te komponente nisu izrađene od materijala koji su otporni na koroziju ili imaju odgovarajuću zaštitu od korozije.

Mere predostrožnosti

⚠ OPREZ

6-9 **Provere električnih uređaja**

- Popravka i održavanje električnih komponenti treba da sadrži početne bezbednosne provere i procedure za kontrolu komponenti.
- U slučaju kvara koji može da naruši bezbednost treba isključiti svo napajanje kola dok se problem uspešno ne reši.
- Ako kvar ne može odmah da se popravi, a potrebno je nastaviti rad, treba primeniti odgovarajuće privremeno rešenje.
- O tome treba obavestiti vlasnika opreme, tako da svi budu obavešteni.
- Prve bezbednosne provere obuhvataju:
  - proveru da li su kondenzatori ispražnjeni: izvršiti na bezbedan način tako da ne dođe do varničenja;
  - proveru da nema električnih komponenti pod naponom i ogoljenih žica prilikom punjenja, oporavka ili pročišćavanja sistema;
  - proveru da postoji kontinuitet uzemljenja.

7. **Popravke zaptivenih komponenti**

- Tokom popravki zaptivenih komponenti, treba isključiti svo napajanje sa opreme koja se popravlja, a pre skidanja zaptivenih poklopaca itd.
- Ako je zaista neophodno da oprema bude pod naponom prilikom servisiranja, na najkritičnijoj tački treba postaviti detektor curenja koji stalno radi kako bi isti izdao upozorenje u slučaju potencijalno opasne situacije.
- Posebnu pažnju treba posvetiti sledećem kako se kućište ne bi izmenilo tokom radova na električnim komponentama, tako da nivo bezbednosti bude ugrožen.
- Pod ovim se podrazumeva oštećenje kablova, prevelik broj veza, terminali koji nisu izrađeni u skladu sa originalnom specifikacijom, oštećenja zaptivki, nepravilna montaža uvodnica itd.
- Provera da li je aparatura dobro montirana.
- Proveriti da se zaptivke ili zaptivni materijali nisu vremenom oštetili tako da više ne sprečavaju prodor zapaljivih atmosfera.
- Zamenski delovi treba da budu u skladu sa specifikacijama proizvođača.

NAPOMENA:
Upotreba silikonskog zaptivača može onemogućiti efektivnost nekih tipova opreme za detekciju curenja. Svojstveno bezbedne komponente ne moraju biti izolovane pre izvođenja radova na njima.

8. **Popravka svojstveno bezbednih komponenti**

- Ne primenjivati trajno induktivna ili kapacitivna opterećenja na kolo bez provere da ista neće biti veća od dozvoljenog napona i struje opreme koja se koristi.
- Svojstveno bezbedne komponente su jedini tipovi opreme na kojoj može da se radi dok je pod naponom u prisustvu zapaljive atmosfere. Aparatura za testiranje treba da ima odgovarajuće specifikacije.

⚠ **OPREZ**

- Zamenu komponenti vršiti samo delovima koji su u skladu sa specifikacijama proizvođača.
- Drugi delovi mogu izazvati paljenje rashladnog sredstva u atmosferi usled curenja.

9. **Kablovi**
- Proveriti da kablovi nisu izloženi habanju, koroziji, prekomernom pritisku, vibracijama, oštrim ivicama ili bilo kom drugom štetnom uticaju okruženja.
- Proverom takođe treba uzeti u obzir i uticaje starenja ili kontinuiranih vibracija od izvora kao što su kompresori ili ventilatori.

10. **Detekcija zapaljivih rashladnih sredstava**
- Potencijalni izvori paljenja se ni u kom slučaju ne smeju koristiti prilikom traženja ili detektovanja curenja rashladnih sredstava.
- Halogena lampa (ili bilo koji drugi detektor koji koristi otvoreni plamen) se ne sme koristiti.

11. **Metode detekcije curenja**
- Sledeće metode detekcije curenja se smatraju prihvatljivim kod sistema koji sadrže zapaljiva rashladna sredstva:
  - treba koristiti elektronske detektore curenja za detekciju zapaljivih rashladnih sredstava, ali osetljivost može biti neadekvatna ili može zahtevati ponovno baždarenje (oprema za detekciju treba da se baždari u oblasti bez rashladnih sredstava);
  - proveriti da detektor nije potencijalni izvor paljenja i da je pogodan za rashladno sredstvo koje se koristi;
  - oprema za detekciju curenja treba da bude podešena na procenat donje granice zapaljivosti (LFL) rashladnog sredstva i baždarena u skladu sa korišćenim rashladnim sredstvom i odgovarajući procenat gasa (maks. 25%) treba da se potvrdi;
  - tečnosti za detekciju curenja su pogodne za upotrebu sa većinom rashladnih sredstava, ali treba izbegavati upotrebu deterdženata koji sadrže hlor, jer hlor može reagovati sa rashladnim sredstvom i dovesti do korozije bakarnih cevi;
  - ako se sumnja na curenje, treba ukloniti/ugasiti svaki otvoren plamen;
  - ako se pronađe mesto curenja koje je potrebno zalemiti, celokupna količina rashladnog sredstva treba da se povuče iz sistema ili izoluje (pomoću zapornih ventila) u delu sistema koji je udaljen od mesta curenja;
  - tada sistem treba da se produva azotom bez kiseonika (OFN) i pre i tokom procesa lemljenja.

12. **Pražnjenje i evakuacija**
- Prilikom pristupanja rashladnom kolu radi popravke ili bilo kog drugog razloga, treba primeniti standardne procedure.
- Međutim, važno je primeniti najbolju praksu, jer se radi o zapaljivosti.

⚠ OPREZ

- Treba poštovati sledeću proceduru:
  - ukloniti rashladno sredstvo iz sistema;
  - produvati kolo inertnim gasom;
  - izvršiti evakuaciju;
  - ponovo produvati inertnim gasom;
  - otvoriti kolo rezanjem ili lemljenjem.
- Rashladno sredstvo iz sistema treba da se skladišti u odgovarajuće boce.
- Sistem treba da se „ispere“ azotom bez kiseonika kako bi jedinica bila bezbedna.
- Može biti potrebno da se ovaj proces ponovi nekoliko puta.
- Komprimovani vazduh ili kiseonik se ne sme koristiti za ove potrebe.
- Ispiranje se vrši razbijanjem vakuuma u sistemu pomoću azota bez kiseonika i punjenjem do dostizanja radnog pritiska, zatim ispuštanjem u atmosferu i na kraju smanjivanjem do dostizanja vakuuma.
- Ovaj proces je potrebno ponavljati dok se ne izbaci sva količina rashladnog sredstva iz sistema. Kod poslednjeg punjenja azotom bez kiseonika, sistem je potrebno dovesti na atmosferski pritisak pri kojem radovi mogu da se izvode.
- Ova operacija je neophodna ukoliko se vrši lemljenje cevi.
- Postarajte se da izlaz vakuum pumpe ne bude u blizini izvora paljenja i da ima ventilacije.

13. **Procedura punjenja**

- Pored konvencionalnih procedura punjenja, treba poštovati i sledeće zahteve:
  - Obezbediti da ne dođe do zagađenja različitim rashladnim sredstvima prilikom upotrebe opreme za punjenje.
  - Creva i cevi treba da budu što kraći kako bi se količina rashladnog sredstva u njima svela na minimum.
  - Boce treba držati uspravno.
  - Obezbediti uzemljenje rashladnog sistema pre punjenja sistema rashladnim sredstvom.
  - Obeležiti sistem po završetku punjenja (ako već nije obeležen).
  - Strogo voditi računa da se rashladni sistem ne prepuni.
- Pre punjenja sistema treba ispitati pritisak pomoću azota bez kiseonika.
- Sistem treba testirati na curenje po završetku punjenja, ali pre puštanja u rad.
- Prateći test na curenje treba sprovesti pre odlaska sa lokacije.

14. **Stavljanje van rada**

- Pre sprovođenja ove procedure, neophodno je da tehničar bude potpuno upoznat sa opremom i svim njenim detaljima.
- Preporučuje se dobra praksa za bezbedno pražnjenje svih rashladnih sredstava iz sistema.
- Pre izvršenja zadatka treba uzeti uzorak ulja i rashladnog sredstva ako je

⚠ **OPREZ**

potrebno izvršiti analizu pre ponovne upotrebe postojećeg rashladnog sredstva. Električna energija mora biti dostupna pre početka ovog posla.

a) Upoznati se sa opremom i njenim radom.
b) Izolovati sistem od napajanja.
c) Pre početka procedure obezbediti:
   – mehaničku opremu za rukovanje, po potrebi, za rukovanje bocama rashladnog sredstva;
   – svu opremu za ličnu zaštitu, kao i da se ista pravilno koristi;
   – da proces pražnjenja sve vreme nadgleda nadležno lice;
   – da su oprema za pražnjenje i boce u skladu sa odgovarajućim standardima.
d) Ispumpati rashladni sistem ako je moguće.
e) Ako vakuum nije moguć, izraditi manipulativni cevovod tako da rashladno sredstvo može da se ukloni iz različitih delova sistema.
f) Postaviti bocu na vagu pre pražnjenja rashladnog sredstva iz sistema.
g) Pokrenuti mašinu za pražnjenje i rukovati istom u skaldu sa uputstvima proizvođača.
h) Ne prepunjavati boce (ne preko 80 % zapremine tečnog punjenja).
I) Ne prekoračiti maksimalan radni pritisak boce, čak ni privremeno.
j) Kada su boce pravilno napunjene i proces završen, boce i opremu brzo ukloniti sa lokacije i zatvoriti sve izolacione ventile na opremi.
k) Ispražnjenim rashladnim sredstvom ne treba puniti drugi rashladni sistem, osim ako nije očišćen i proveren.

15. **Obeležavanje**

- Opremu je potrebno obeležiti tako da se naznači da je ista bila stavljena van rada i da je iz nje ispražnjeno rashladno sredstvo.
- Etiketa treba da sadrži datum i da bude potpisana.
- Na opremi treba navesti da ista sadrži zapaljivo rashladno sredstvo.

16. **Pražnjenje**

- Prilikom pražnjenja rashladnog sredstva iz sistema, bilo zbog servisiranja ili stavljanja van rada, preporučuje se dobra praksa za bezbedno pražnjenje svih rashladnih sredstava.
- Prilikom prebacivanja rashladnog sredstva u boce, koristiti samo odgovarajuće boce za rashladno sredstvo.
- Obezbediti dovoljan broj boca za svu količinu punjenja iz sistema.
- Sve boce koje će se koristiti treba da sadrže oznake u kojima se navodi da boce sadrže ispražnjeno rashladno sredstvo i naziv tog rashladnog sredstva (tj. specijalne boce za ispražnjeno rashladno sredstvo).
- Boce treba da sadrže ispravan ventil za otpuštanje pritiska i prateće zaporne ventile.
- Prazne boce treba evakuisati i po mogućstvu ohladiti pre pražnjenja.
- Oprema za pražnjenje treba da bude ispravna sa grupom uputstava za

⚠ OPREZ

opremu koja se koristi i treba da bude odgovarajuća za pražnjenje zapaljivih rashladnih sredstava.

- Osim toga, na raspolaganju treba imati baždarenu i ispravnu vagu.
- Na krajevima creva treba da se nalaze ispravne spojnice bez curenja.
- Pre upotrebe mašine za pražnjenje, proveriti da li je ispravna, da je pravilno održavana i da li su sve prateće električne komponente zaptivene kako ne bi došlo do paljenja u slučaju oslobađanja rashladnog sredstva.
- U slučaju nedoumice, konsultovati proizvođača.
- Ispražnjeno rashladno sredstvo treba vratiti dobavljaču rashladnih sredstava u odgovarajućoj boci za ispražnjeno rashladno sredstvo i izraditi odgovarajući Zapisnik o transferu otpada.
- Ne mešati rashladna sredstva u jedinicama za ispražnjena rashladna sredstva, a naročito ne u bocama.
- Ako se uklanjaju kompresori ili kompresorska ulja, postarati se da ista budu evakuisana do prihvatljivog nivoa kako zapaljivo rashladno sredstvo ne bi ostalo u sredstvu za podmazivanje.
- Proces evakuacije treba sprovesti pre vraćanja kompresora dobavljačima.
- Samo električno grejanje može da se koristi za telo kompresora kako bi se ovaj proces ubrzao.
- Pražnjenje ulja iz sistema treba bezbedno izvršiti.

⚠ OPREZ

- Prilikom pomeranja ili premeštanja klima uređaja, konsultovati iskusne servisere u vezi sa isključivanjem i ponovnom ugradnjom jedinice.
- Ne ostavljati druge električne proizvode, niti predmete iz domaćinstva ispod unutrašnje ili spoljašnje jedinice. Kondenzovana voda koja kaplje iz jedinice ih može pokvasiti i oštetiti ili pokvariti vaše predmete.
- Ne koristiti druga sredstva za ubrzavanje procesa odmrzavanja ili za čišćenje osim onih koje preporučuje proizvođač.
- Uređaj treba skladištiti u prostoriji bez izvora paljenja koja neprestano rade (npr. otvoreni plamen, uređaj na gas ili električna grejalica).
- Ne bušiti i ne paliti.
- Imajte u vidu da rashladna sredstva nemaju miris.
- Ventilacioni otvori ne smeju imati prepreke.
- Uređaj treba skladištiti u prostoriji bez stalnog otvorenog plamena (npr. uređaj na gas) i izvora paljenja (npr. električna grejalica).

Mere predostrožnosti

⚠ OPREZ

- Svako lice koje izvodi radove na ili otvara rashladno kolo treba da ima validan važeći sertifikat izdat od strane akreditovanog organa iz te delatnosti koje ga ovlašćuje da bezbedno rukuje rashladnim sredstvima u skladu sa specifikacijom procene priznate u toj delatnosti.
- Servisiranje može da se vrši samo u skladu sa preporukama proizvođača opreme.
- Održavanje i popravke koje zahtevaju pomoć drugih stručnih lica treba da se vrše uz nadzor stručnog lica za upotrebu zapaljivih rashladnih sredstava.
- Ne koristiti druga sredstva za ubrzavanje procesa odmrzavanja ili za čišćenje osim onih koje preporučuje proizvođač.
- Uređaj treba ugraditi, koristiti i skladištiti u prostoriji čija je korisna površina veća od 10 m^2.
- Ugradnja cevovoda treba da se vrši u prostoriji čija je korisna površina veća od 10 m^2.
- Cevovod treba da bude u skladu sa nacionalnim propisima o gasu.
- Maksimalna količina punjenja rashladnim sredstvom iznosi 2,5 kg.
- Mehanički priključci koji se koriste u zatvorenom prostoru treba da budu u skladu sa ISO 14903. Kada se mehanički priključci ponovo koriste u zatvorenom prostoru, zaptivne delove treba obnoviti. Kada se spojevi sa prirubnicom ponovo koriste u zatvorenom prostoru, prošireni deo treba ponovo izraditi.
- Ugradnja cevovoda treba da bude minimalna.
- Mehanički priključci treba da budu pristupačni za potrebe održavanja.

Značenje simbola na unutrašnjoj ili spoljašnjoj jedinici.

	UPOZORENJE	Ovaj simbol označava da uređaj koristi zapaljivo rashladno sredstvo. Ako rashladno sredstvo isteče i bude izloženo spoljašnjem izvoru paljenja, postoji opasnost od požara.
	OPREZ	Ovaj simbol označava da uputstvo za rukovanje treba pažljivo pročitati.
	OPREZ	Ovaj simbol označava da serviseri treba da rukuju ovom opremom u skladu sa uputstvom za ugradnju.
	OPREZ	Ovaj simbol označava da postoje izvori informacija kao što su uputstvo za rukovanje ili uputstvo za ugradnju.

Pregled delova

Unutrašnja jedinica

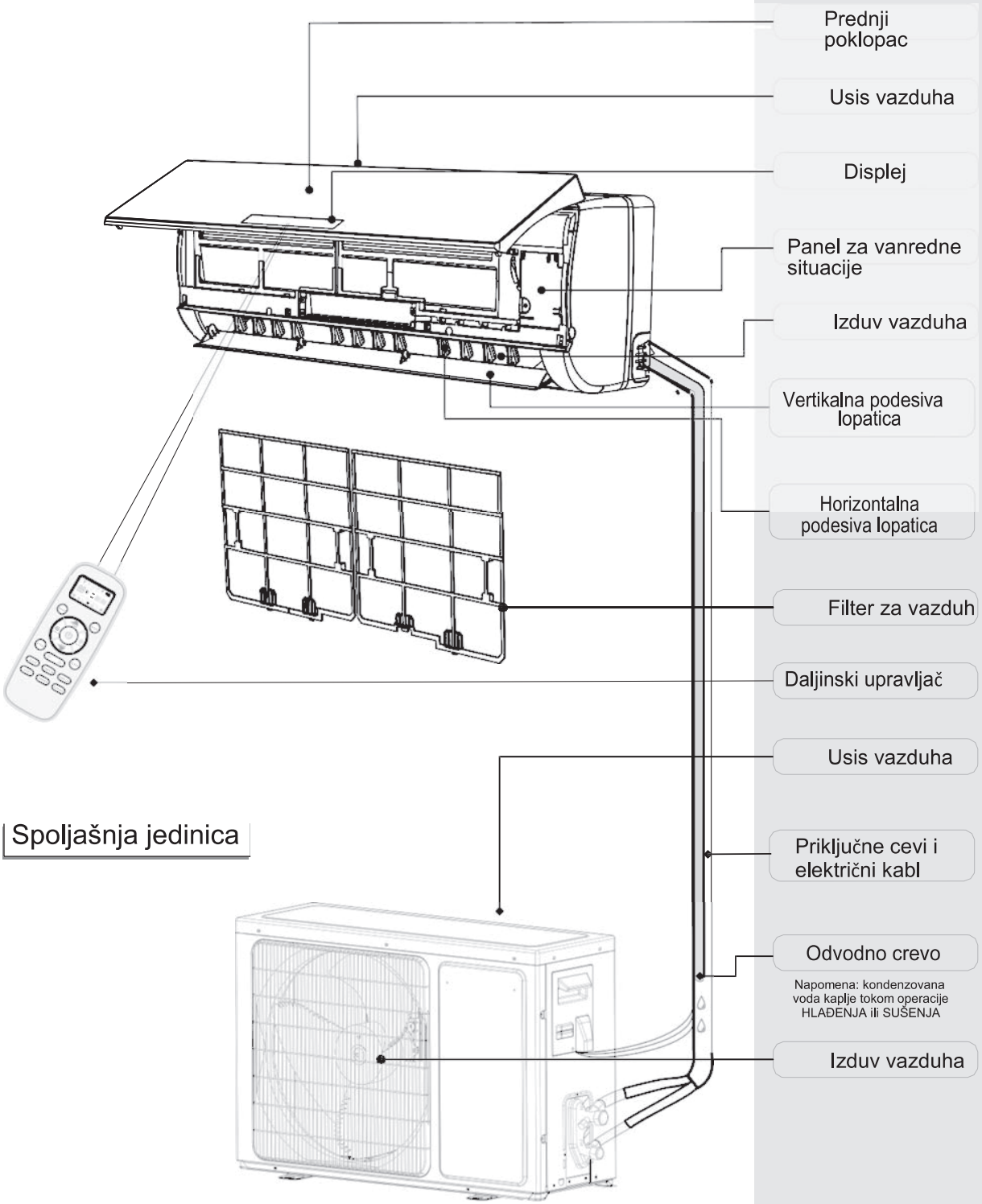

Spoljašnja jedinica

Na slikama iz ovog uputstva je prikazan spoljašnji izgled standardnog modela. Zbog toga se oblik klima uređaja koji ste odabrali može razlikovati.

Prikazi na displeju

Indikator temperature 1

88

Prikazuje podešenu temperaturu.
Prikazuje oznaku „FC“ nakon 200 sati korišćenja označavajući da je potrebno čišćenje filtera. Posle čišćenja filtera pritisnite dugme na unutrašnjoj jedinici iza prednjeg poklopca kako biste resetovali displej (opciono).

Run

Indikator rada 2
Pali se kada naizmenična struja prolazi kroz uređaj.
Treperi prilikom odmrzavanja.

Timer

Indikator vremena 3
Pali se kada je podešeno vreme.

Sleep

Indikator režima spavanja 4
Pali se u režimu spavanja.

Comp.

Indikator kompresora 5
Pali se kada je kompresor uključen.

Indikator režima super 6
Pali se u režimu super.

Indikator režima 7
Grejanje se prikazuje narandžastom, a ostalo belom bojom

Indikator brzine ventilatora 8

Prijemnik signala 9

Pametni WIFI indikator 10
Pali se kada je uključen WIFI.

Indikator režima NANOE 11
Pali se u režimu NANOE.

Protok zraka prati vas / protok zraka Avoid You 12

Indikator vlažnosti 13
Svijetli u načinu vlažnosti.

AI

AI pametni pokazatelj rada 14
Svijetli u AI načinu rada.

HI-NANO indikator 15

Simboli mogu izgledati drugačije od simbola koji se prikazuju kod ovih modela, ali su funkcije slične.

Prikazi na displeju

SA/TD/TG/TS/DB/DC/DJ/DK/DL(sredina) serije

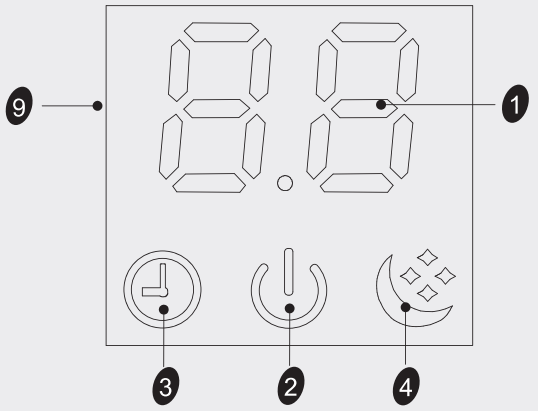

HA/HB/HC serije

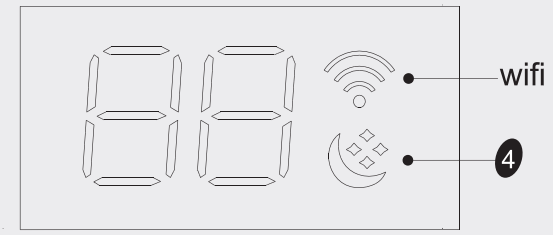

Dugme za brzo uključenje/isključenje

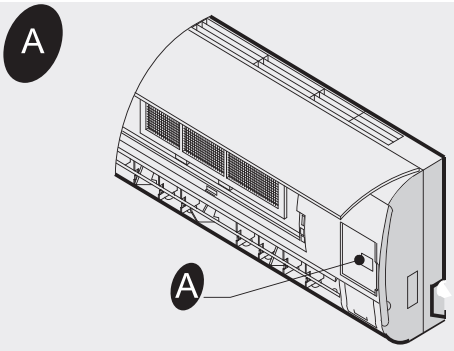

ON/OFF Pritiskom na dugme, uređaj se uključuje/isključuje.

KOD VIŠESTRUKOG SISTEMA

OFF jedinicu možete odmah isključiti pritiskom na dugme.

Prisilno HLAĐENJE: jedinicu možete da uključite da radi u režimu hlađenja sa velikom brzinom ventilatora držanjem dugmeta 5 sekundi. U ovom statusu se ignoriše vrednost sobne temperature.

Simboli mogu izgledati drugačije od simbola koji se prikazuju kod ovih modela, ali su funkcije slične.

Održavanje

Održavanje prednjeg pokopca

1 Isključite napajanje

2

Prihvatite poklopac u poziciji „a“ i povucite ga prema spolja kako biste ga skinuli.

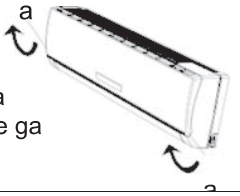

3 Obrišite mekom i suvom krpom.

Koristite malo navlaženu krpu za čišćenje ako je prednji poklopac veoma zaprljan.

4 Za čišćenje uređaja ni u kom slučaju ne koristiti lako isparljive supstance kao što su benzin i prah za poliranje.

5 Unutrašnju jedinicu ni u kom slučaju ne prskati vodom

6 Montirajte i zatvorite prednji poklopac.

Montirajte i zatvorite prednji poklopac pritiskom pozicije „b“ nadole.

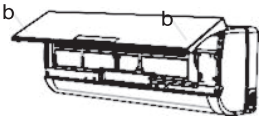

Održavanje filtera za vazduh

1 Isključite uređaj, isključite napajanje i izvadite filter za vazduh.

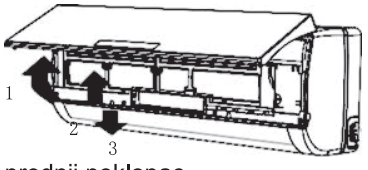

1. Otvorite prednji poklopac.
2. Pažljivo pritisnite ručicu filtera sa prednje strane.
3. Uhvatite ručicu i izvucite filter.

2 Očistitite i postavite filter.

Ako je filter voma zaprljan, operite ga rastvorom deterdženta i mlake vode. Posle čišćenja ostavite ga da se dobro osuši u hladu.

3 Ponovo zatvorite prednji poklopac.

Čišćenje filtera je potrebno na svake dve nedelje ako klima uređaj radi u izuzetno prašnjavom okruženju.

Filter za vazduh čistiti nakon 100 sati upotrebe.

Zaštita

◆ Uslovi rada

Radna temperatura

Temperatura		Operacija hlađenja	Operacija grejanja	Operacija sušenja
Temperatura u prostoriji	maks.	32°C	27°C	32°C
	min.	21°C	7°C	18°C
Spoljašnja temperatura	maks.	43°C	24°C	43°C
	min.	*NAPOMENA	-15°C	21°C

NAPOMENA:

***Optimalne performanse će biti postignute u okviru gore navedenih temperatura. Ako se klima uređaj koristi van gore navedenih uslova, aktiviraće se zaštita koja može zaustaviti rad uređaja.**
***Za modele predviđene za tropske (T3) uslove, maksimalna spoljna temperatura je 55℃ umesto 43℃**
***Neki modeli, zbog posebnog dizajna, mogu hladiti na -15℃ spoljne temperature. Optimalne performanse za hlađenje će biti postignute iznad 21℃. Za više informacija konsultujte prodavca.**
***Neki modeli, zbog posebnog dizajna, mogu grejati pri spoljnoj temeraturi od -15℃, neki modeli mogu grejati pri spoljnoj teperaturi od -20℃ a neki modeli čak i na nižim spoljnim temperaturama.**
Temperature nekih proizvoda mogu biti i van opsega. O konkretnim situacijama, molimo da se konsultujete sa prodavcem.
Kada je relativna vlažnost u prostoriji iznad 80% ili ako klima uređaj radi modu HLAĐENJE ili ISUŠIVANJE sa otvorenim prozorima ili vratima duže vreme, može doći do kapanja kondenza iz uređaja.

◆ Zagađenje bukom

- Ugradite klima uređaj na mesto koje može izdržati njegovu težinu kako bi mogao tiše da radi.
- Ugradite spoljašnju jedinicu na mesto gde vazduh koji se izduvava i buka usled rada uređaja neće smetati susedima.
- Ne postavljajte predmete ispred izduva vazduha spoljašnje jedinice da se nivo buke ne bi povećao.

◆ Karakteristike zaštitnog uređaja

1. **Zaštitni uređaj će raditi u sledećim slučajevima.**
   U slučaju restartovanja jedinice odmah po isključenju ili promene režima tokom rada potrebno je sačekati 3 minuta.
   Povežite napajanje i odmah uključite jedinicu i počeće da radi posle 20 sekundi.

2. Ako su sve funkcije isključene, pritisnite dugme **ON/OFF (UKLJUČENO/ISKLJUČENO)** kako biste restartovali uređaj, a tajmer je potrebno ponovo podesiti ako je bio isključen.

◆ Karakteristike režima GREJANJA

Zagrevanje

Na početku operacije **GREJANJA**, unutrašnja jedinica počinje da duva nakon 2–5 minuta.

Odmrzavanje

Prilikom operacije **GREJANJA**, uređaj će se automatski odmrznuti kako bi se povećala efikasnost. Ova procedura traje 2–10 minuta. Tokom odmrzavanja ventilatori ne rade.
Kada se odmrzavanje završi, uređaj se automatski prebacuje na režim **GREJANJA**.

Napomena: grejanje NIJE dostupno kod klima uređaja koji su predviđeni samo za hlađenje.

Defektaža

Sledeći slučajevi ne predstavljaju uvek neispravnost, te vas molimo da pre zahteva za servisiranje izvršite proveru.

Problem	Analiza
Uređaj ne radi	• Zbog isključenja zaštitnim uređajem ili iskakanja osigurača • Sačekajte 3 minuta i ponovo uključite uređaj • Zbog praznih baterija u daljinskom upravljaču • Zbog neodgovarajućeg priključivanja utikača
Nema hladnog ili toplog vazudaha 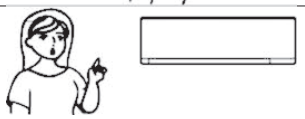	• Da li je filter za vazduh zaprljan? • Da li su zapušeni izduvi i usisi vazduha klima uređaja? • Da li je temperatura pravilno podešena?
Upravljač ne radi 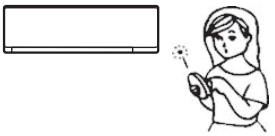	• U slučaju velikih smetnji (od prekomernog elektro-statičkog pražnjenja, neodgovarajućeg napona napajanja) rad će biti nepravilan. Tada je potrebno da isključite napajanje i uključite ga 2–3 sekunde kasnije.
Ne počinje odmah sa radom	• Prilikom promene režima, uređaj počinje da radi 3 minuta kasnije.
Specifičan miris 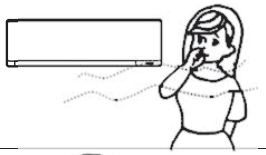	• Ovaj miris može da potiče od drugog izvora kao što je nameštaj, cigarete itd, a koji je jedinica usisala i sada izduvava zajedno sa vazduhom.
Zvuk tekuće vode 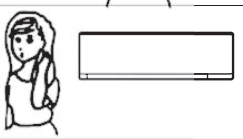	• Uzrok je protok rashladnog sredstva u klima uređaju, ne predstavlja kvar. • Zvuk odmrzavanja u režimu grejanja.
Čuje se pucketanje 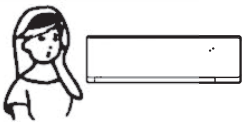	• Zvuk može biti posledica širenja ili skupljanja prednjeg poklopca usled promene temperature.
Iz izduva se raspršuje magla 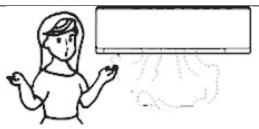	• Magla se pojavljuje kada je vazduh u prostoriji veoma hladan zbog hladnog vazduha koji izduvava unutrašnja jedinica tokom režima **HLAĐENJA** ili **SUŠENJA**.
Indikator rada stalno treperi, a ventilator unutrašnje jedinice ne radi.	• Jedinica se prebacuje iz režima grejanja na odmrzavanje. Indikator treperi dvanaest minuta i vraća se u režim grejanja.
Smetnje između režima Zbog toga što sve unutrašnje jedinice koriste jednu spoljašnju jedinicu, spoljašnja jedinica može da radi u istom režimu (hlađenje ili grejanje), tako da kada postavite režim koji se razlikuje od režima spoljašnje jedinice dolazi do smetnje između režima. U nastavku je prikazana situacija smetnje između režima.	hlađenje sušenje grejanje ventilator hlađenje √ √ × √ √ --- normalno sušenje √ √ × √ × --- smetnje grejanje × × √ × ventilator √ √ × √ Spoljašnja jedinica uvek radi u režimu unutrašnje jedinice koja se prva uključi. Kada dođe do smetnji između režima zbog sledeće unutrašnje jedinice koja se uključi, čuju se 3 zvučna signala i unutrašnja jedinica zbog koje smetnje nastaju se automatski isključuje.

Uputstva za ugradnju

Šema ugradnje

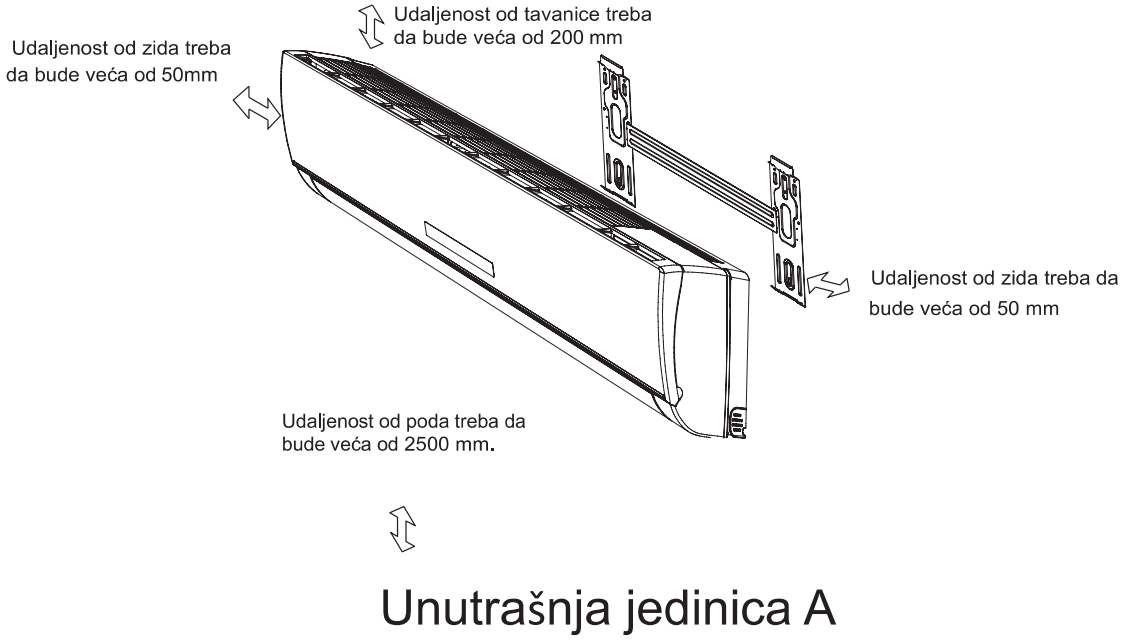

- ***Gore data slika je samo jednostavan prikaz jedinie, tako da njen spoljašnji izgled može da se ne podudara sa izgledom jedinice koju ste kupili.***
- ***Ugradnja mora da se izvrši u skladu sa nacionalnimstandardima o priključivanju električnih uređaja i samo od strane ovlašćenog osoblja***

Odabir mesta za ugradnju

Mesto ugradnje unutrašnje jedinice:

1. Na mestu bez prepreka u blizini izduva vazduha kako bi vazduh mogao lako da dopre do svakog ugla.
2. Na mestu gde se cevi mogu lako provući gde je lako izbušiti rupu u zidu.
3. Jedinicu postaviti na potrebnoj udaljenosti od tavanice i zida prema šemi ugradnje.
4. Na mestu gde se filter za vazduh može lako izvaditi.
5. Jedinica i daljinski upravljač treba da budu udaljeni 1 m ili više od televizora, radija itd.
6. Ne postavljajte ništa u blizini usisa vazduha kako usisavanje vazduha ne bi imalo prepreke.
7. Daljinski upravljač neće raditi pravilno u prostoriji sa digitalnim svetlima.
8. Na mestu koje može da izdrži težinu jedinice.

Ugradnja spoljašnje jedinice je data u uputstvu za ugradnju spoljašnje jedinice.

Uputstvo za instalaciju

Instalacija unutrašnje jedinice

1. Postavljanje nosača za montažu

1) Odrediti lokaciju za postavljanje nosača za montažu prema lokaciji unutrašnje jedinice i smeru cevi.
2) Odrediti centar ploče za montažu prema oznaci na njoj. Zatim postaviti vijke za privremeno pričvršćivanje.
3) Držati nosač za montažu u vodoravnom položaju pomoću vođice ili viska.
4) Izbušiti rupe dubine 32 mm na zidu za pričvršćivanje nosača.
5) Ubaciti plastične tiplove u rupe, pričvrstiti nosač pomoću vijaka.
6) Poravnati 2 rupe na papirnoj pločici sa 2 rupe na nosaču za montažu kao na Sl. 1.
7) Proveriti da li je nosač dobro pričvršćen. Zatim izbušiti rupu za cev.

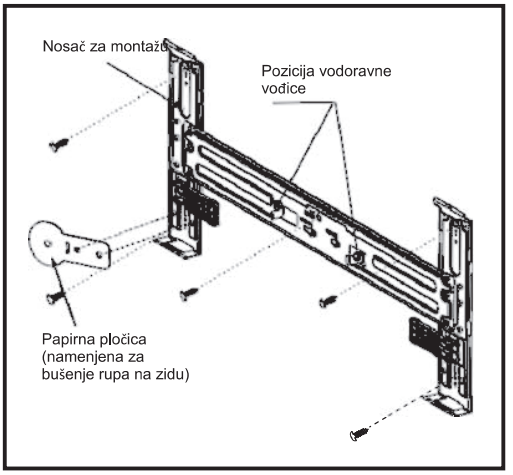

Sl. 1

2. Izbušiti rupu za cev

1) Odrediti poziciju rupe za cev prema položaju nosača za montažu (videti položaj i veličinu papirne pločice kao na Sl. 1).
2) Izbušiti rupu u zidu. Rupa bi trebalo da se iskosi blago nadole ka spolja.
3) Uneti rukavac kroz rupu u zidu kako bi zid bio uredan i čist.

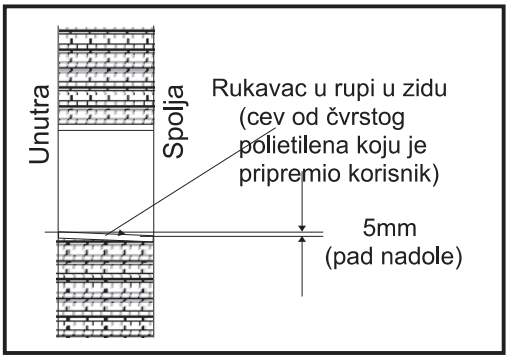

Sl. 2

Napomena: Ukoliko imate rupu u zidu, morate poravnati okrugli deo papirne pločice sa rupom na zidu. Zatim poravnati 2 rupe na nosaču za montažu sa 2 rupe na papirnoj pločici (prikazano na Sl. 1) kako biste odredili lokaciju za montažu nosača.

3. Ugradnja cevi

1) Provući cevi (cev za tečnost i gas) i kablove kroz rupu u zidu sa spoljašnje strane.
2) Preseći cevi i kabl. Preseći cev za tečnost i cev za gas na pravu dužinu prema oznaci za položaj na nosaču za zidnu montažu (Sl. 3). Uverite se da je rez ravan (Sl. 4).

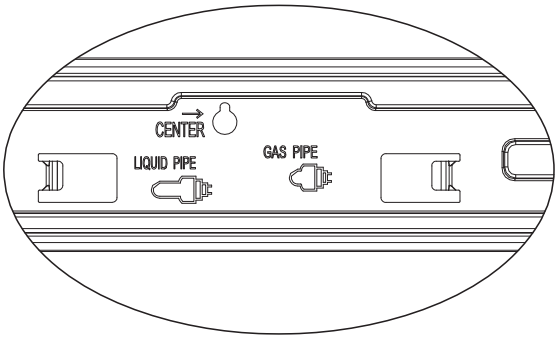

Sl. 3

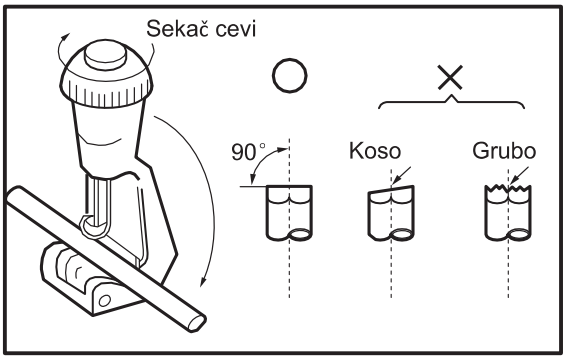

Sl. 4

Napomena: Oblik vašeg nosača za montažu se može razlikovati od prikazanog, ali metoda ugradnje je slična.

Instalacija unutrašnje jedinice

3) Ukloniti opiljke sa ivica za sečenje. Držati otvor cevi nadole kako bi se izbeglo prodiranje metalnog praha u cev (Sl. 5).
4) Termički obraditi cevi. Postaviti izlaz cevi u bakarnu navrtku pre termičke obrade cevi. Uveriti se da je otvor ravan, zdravog oboda i jednake debljine. (Sl. 6)

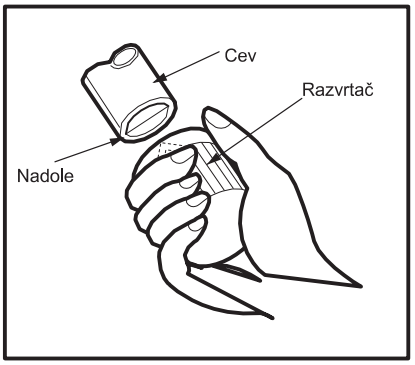

Sl. 5

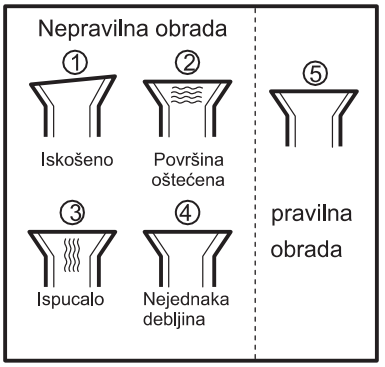

Sl. 6

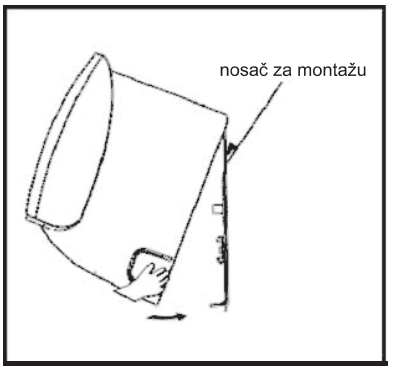

Sl. 7

4. Povezivanje cevi na unutrašnju jedinicu

1) Okačiti jedinicu na nosač (Sl. 7).
2) Skinuti poklopac sa vijka kao na Sl. 8 i skinuti vijak. Zatim skinuti ivični panel kao na Sl. 9.

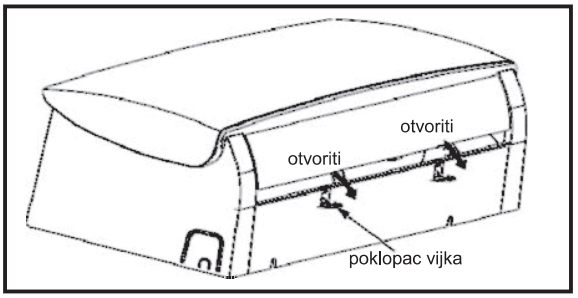

Sl. 8

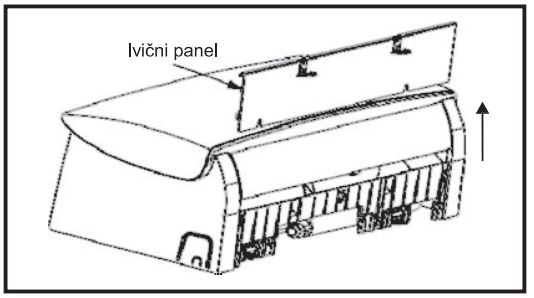

Sl. 9

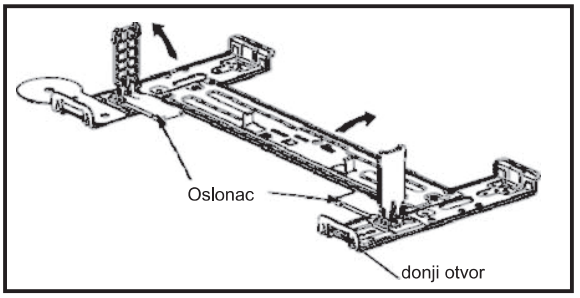

Sl. 10

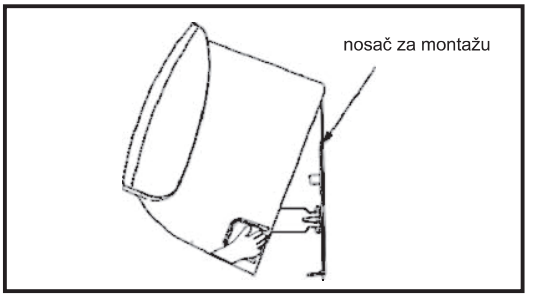

Sl. 11

3) Otvoriti dva oslonca na nosaču za zidnu montažu do 90 stepeni kao na Sl. 10 i pomeriti uređaj korak po korak dok se ne dođe do najboljeg položaja (Sl. 11).

Instalacija unutrašnje jedinice

4) Videti Sl.12 za povezivanje cevi.

Povezivanje cevi:

a. Povezati cevi unutrašnje jedinice pomoću dva ključa. Posebno obratiti pažnju na dozvoljeni moment kako je prikazano ispod kako bi se sprečilo deformisanje i oštećenje cevi, priključaka i navrtki.

b. Najpre zategnuti rukama, pa zatim koristiti ključeve.

Model	Veličina cevi	Moment	Širina	Min. debljina
7K,9K,12K,18K	Strana za tečnost (φ6mm ili 1/4 inča)	15~20N·m	17mm	0.5mm
24K	Strana za tečnost (φ9.53mm ili 3/8 inča)	30~35N·m	22mm	0.6mm
7K,9K,12K	Strana za gas (φ9.53mm ili 3/8 inča)	30~35N·m	22mm	0.6mm
18K	Strana za gas (φ12mm ili 1/2 inča)	50~55N·m	24mm	0.6mm
24K	Strana za gas (φ16mm ili 5/8 inča)	60~65N·m	27mm	0.6mm

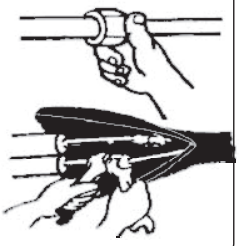

⚠ ***Napomena: Povezivanje cevi bi trebalo da se obavi sa spoljašnje strane!***

- Unutrašnja jedinica 18k obuhvata spojnicu za povezivanje samo za unutrašnju jedinicu 18K. Ona može povezati cev za dovod gasa prečnika 9,53mm sa cevi od 12,7mm. Povezuje sa spoljašnja jedinica.
- Ukoliko je široka navrtka popustila nakon što je potpuno zategnuta, zameniti je novom navrtkom.
- Pri skidanju cevi radi premeštanja ili popravke jedinice, zameniti navrtku novom.

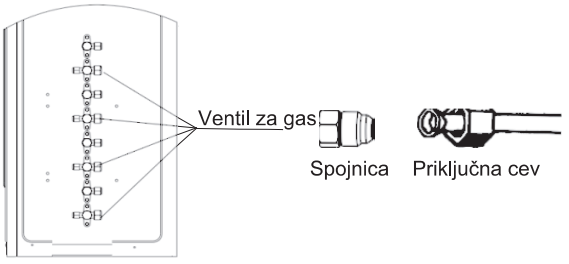

Sl. 12

5) Nakon pravilnog povezivanja cevi, povezati i crevo za pražnjenje. Zatim povezati strujni kabl. Nakon priključivanja obmotati cevi, kabl i crevo za pražnjenje zajedno materijalom za toplotnu izolaciju (Sl.13-Sl.15).

Napomena: Obmotati spojeve cevi materijalima za toplotnu izolaciju a zatim obmotati vinilnom trakom.

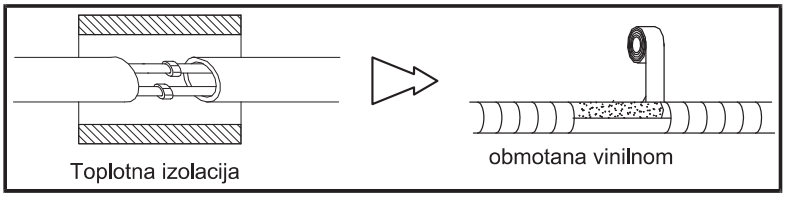

Sl. 13

Nopomena: Postaviti crevo za pražnjenje ispod cevi.
Napomena: Izolacioni materijal koristi polietilensku penu debljine veće od 6 mm.
Napomena: Crevo za pražnjenje obezbeđuje korisnik.

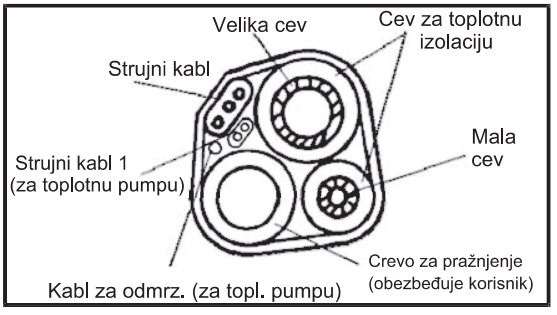

Sl. 14

Instalacija unutrašnje jedinice

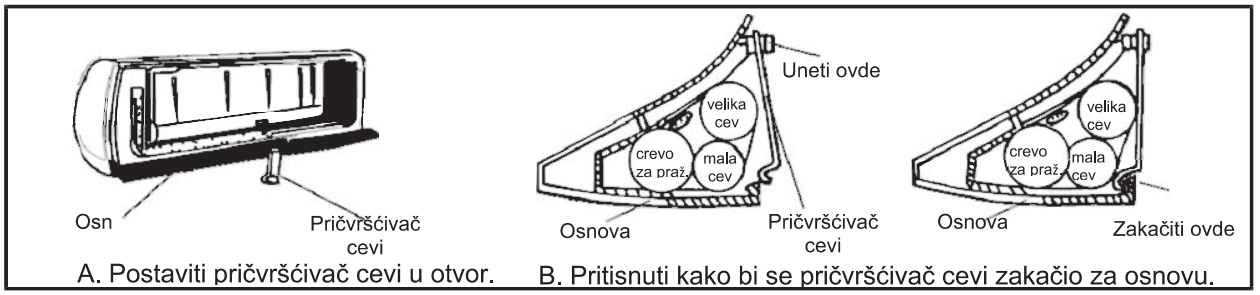

Sl. 15

Napomena: Cev za pražnjenje bi trebalo da se okrene nadole radi lakšeg pražnjenja. Izbegavati upredanje, štrčanje ili obmotavanje cevi za pražnjenje, kao i potapanje kraja u vodu.
Napomena: Ukoliko se na cev za pražnjenje postavi produžno crevo, uverite se da je toplotno izolovano dok prolazi pored unutrašnje jedinice.
Napomena: Kada je cev usmerena udesno, cev, strujni kabl i cev za pražnjenje bi trebalo da su toplotno izolovani i pričvršćeni na zadnju stranu uređaja pomoću pričvršćivača cevi.

6). Otvoriti prednji panel i poklopac razvoda žica (Sl.16), zatim sprovesti strujni kabl i kabl za spoljašnju jedinicu kroz vođicu razvodne kutije (Sl. 17).

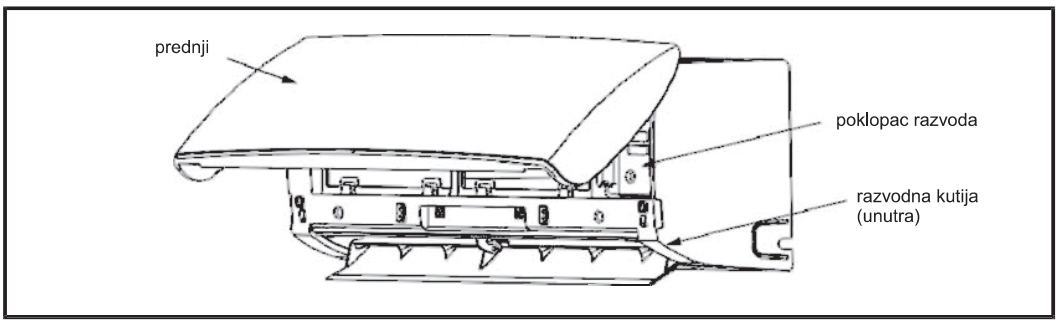

Sl. 16

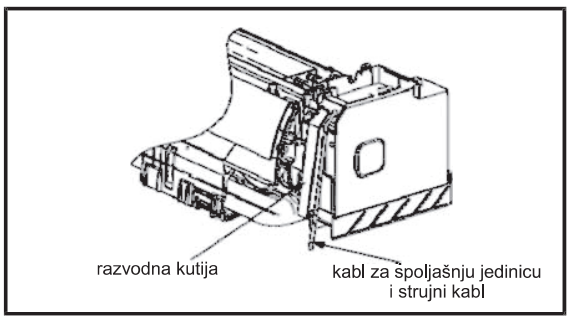

Sl. 17

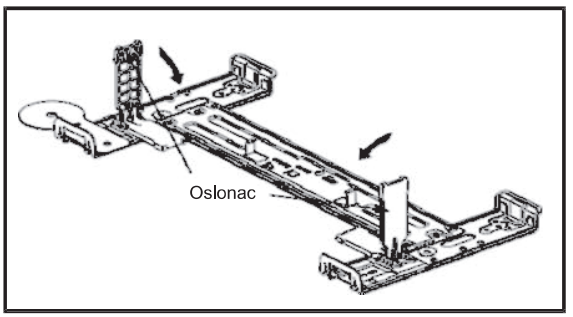

Sl. 18

7) Zatvoriti dva oslonca na nosaču za zidnu montažu kao na Sl. 18. Zatim pomeriti jedinicu korak po korak do najboljeg položaja za povezivanje, zatim postaviti jedinicu u 2 donja otvora (Sl.19).

Napomena: Slike u ovom priručniku se mogu razlikovati od izgleda klima uređaja koji ste izabrali.

Instalacija unutrašnje jedinice

8) Postaviti ivični panel na unutrašnju jedinicu kao na Sl. 20, a zatim postaviti vijak, i zatvoriti poklopac vijka.

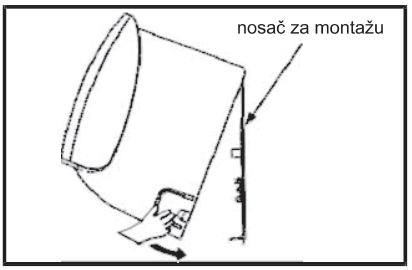

Sl. 19

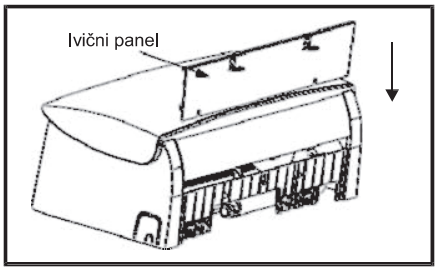

Sl. 20

5. Povezivanje kabla

Unutrašnja jedinica

Povezati kabl za spoljašnju jedinicu na unutrašnju jedinicu povezivanjem pojedinačnih žica na priključke kontrolne table u skladu sa šemom za povezivanje spoljašnje jedinice (Sl. 21).

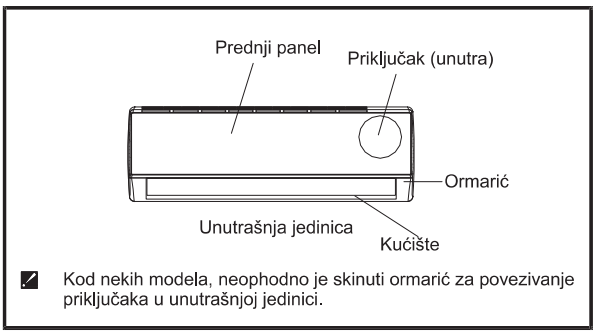

Sl. 21

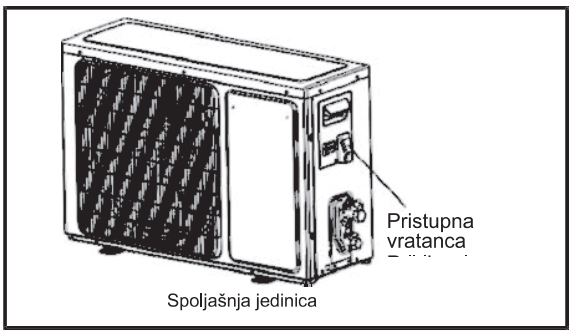

Sl. 22

Spoljašnja jedinica

1) Ukloniti pristupna vratanca sa jedinice odvrtanjem vijaka. Povezati pojedinačne žice na priključke na kontrolnoj tabli na sledeći način (Sl. 22).
2) Pričvrstiti kabl za spoljašnju jedinicu uz kontrolnu tablu pomoću steznice.
3) Vratiti pristupna vratanca u početni položaj pomoću vijka.
4) Kod modela 24K koristiti kvalitetan prekidač između strujnog izvora i jedinice. Mora se ugraditi element za isključivanje kako bi se adekvatno prekinule sve linije.

Oprez:

1) Za klima uređaj uvek koristiti posebno strujno kolo (utičnicu). Što se tiče metode povezivanja žica, videti dijagram strujnih kola koji se nalazi na unutrašnjoj strani pristupnih vratanaca.
2) Uveriti se da je debljina kabla u skladu sa specifikacijom strujnog izvora.
3) Proveriti žice i uveriti se da su dobro povezane nakon priključivanja kabla.
4) U vlažnim ili mokrim prostorijama obavezno koristiti sklopku diferencijalne zaštite od curenja struje.

Napomena: Slike u ovom priručniku se mogu razlikovati od izgleda klima uređaja koji ste izabrali.

- Unutrašnja jedinica 18k ima reducir samo za unutrašnju jedinicu 18K. Prečnik cevi za gas se može promeniti sa 9,52 na 12,7.
  To je ugrađena spoljašnja jedinica.
- Ako se cevni spoj sa navrtkom olabavi nakon što je dobro pričvršćen, zameniti ga novim sklopom sa navrtkom.
- Kada se cevovod skida zbog premeštaja ili popravke jedinice treba postaviti novi sklop sa navrtkom.

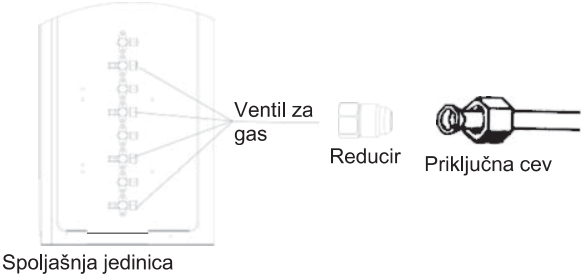

4. Povezivanje kabla

- ***Unutrašnja jednica***

  Povežite priključni kabl na spoljašnju jedinicu povezivanjem pojedinačnih žica na terminale na kontrolnoj tabli u skladu sa konekcijom spoljašnje jedinice.

Napomena: kod nekih modela je potrebno izvaditi pregradu radi povezivanja na terminal unutrašnje jedinice.

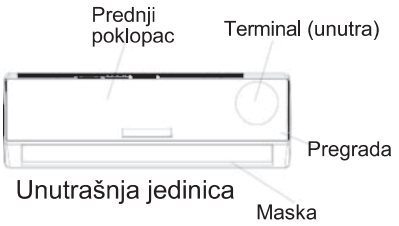

Na slikama iz ovog uputstva je prikazan spoljašnji izgled standardnog modela. Zbog toga se oblik klima uređaja koji ste odabrali može razlikovati.

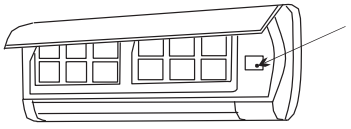

Upozorenje:
Pre pristupanja terminalima, isključiti svo napajanje.

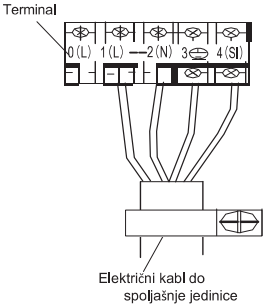

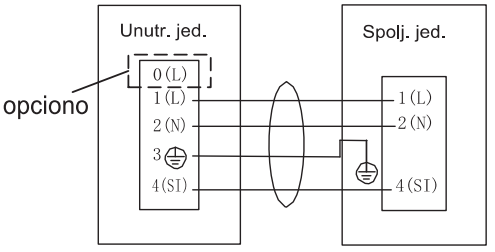

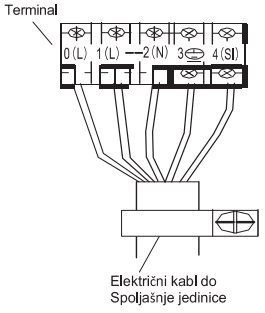

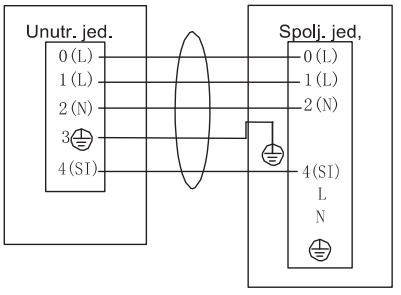

NAPOMENA: za mono split

Uputstva za ugradnju

Oprez:

1.Posebno strujno kolo samo za klima uređaj je obavezno. Način povezivanja žica je prikazan na šemi kola sa unutrašnje strane vrata za pristup.
2.Proverite da li debljina kabla odgovara specifikacijama izvora napajanja (videti ispod tabelu sa specifikacijama kablova).
3.Nakon povezivanja kablova proverite da li su žice dobro pričvršćene.
4. Obavezno ugradite prekidač kola protiv gubitka struje (ELCB) u mokrim i vlažnim prostorijama.

Specifikacije kablova

Specifikacija unutrašnjeg i spoljašnjeg električnog kabla	Kabl sa 4 jezgra 0,75mm^2, u skladu sa projektom 245 IEC 57 ili H07RN-F.
Specifikacija unutrašnjeg i spoljašnjeg električnog kabla (za 7K~12K mono split)	Kabl sa 5 jezgra 1,0mm^2, u skladu sa projektom 245 IEC 57 or H07RN-F.
Specifikacija unutrašnjeg i spoljašnjeg električnog kabla (za 18K mono split)	Kabl sa 5 jezgra 1,5mm^2, u skladu sa projektom 245 IEC 57 or H07RN-F.
Specifikacija unutrašnjeg i spoljašnjeg električnog kabla (za 24K mono split)	Kabl sa 5 jezgra 2,5mm^2, u skladu sa projektom 245 IEC 57 or H07RN-F.

Pažnja:

Pristup do utikača i posle ugradnje uređaja se mora obezbediti u slučaju da isključivanje bude potrebno. Ako to nije moguće, povezati uređaj na dvopolni prekidač čiji su kontakti razdvojeni najmanje 3 m, a koji će se nalaziti na pristupačnom mestu čak i posle ugradnje.

Croatian

Hisense

UPUTE ZA UPORABU I UGRADNJU

Zahvaljujemo na kupnji ovog klima uređaja. Prije uporabe ovog uređaja pažljivo pročitajte ove upute za uporabu i ugradnju i zadržite ih za buduću uporabu.

Sadržaj

Sigurnosne napomene 1

Priprema prije uporabe 2

Mjere opreza 3

Dijelovi 12

Unutarnja jedinica 12

Vanjska jedinica 12

Pokazivač 13

Održavanje 15

Zaštita 16

U slučaju problema 17

Upute za ugradnju 18

Dijagram ugradnje 18

Odabir mjesta za ugradnju 18

Ugradnja unutarnje jedinice 19

Za rukovanje daljinskim upravljačem pogledajte njegove upute za uporabu.

Sigurnosne napomene

- Kako bi uređaj radio normalno, pažljivo pročitajte upute prije ugradnje i ugradite ga strogo u skladu s uputama.
- Pazite da prilikom pomicanja uređaja u rashladni sustav ne dospije zrak ili da ne iscuri rashladno sredstvo.
- Pravilno uzemljite uređaj.
- Pažljivo provjerite spojne kabele i cijevi. Prije spajanja na napajanje provjerite jesu li pravilno i čvrsto spojeni.
- Mora postojati zračni prekidač.
- Nakon ugradnje treba pravilno rukovati uređajem te ga održavati i pomicati (ako bude potrebno) u skladu s ovim uputama.
- Osigurač unutarnje jedinice: T 3.15 A 250 V AC.
- Za modele 7k~12k osigurač vanjske jedinice je T 15 A 250 V AC.
- Za modele 18k osigurač vanjske jedinice je T 20 A 250 V AC.
- Za modele 24k osigurač vanjske jedinice je T 30 A 250 V AC.
- Ako će uređaj biti permanentno spojen na fiksno ožičenje sa strujom curenja većom od 10 A, preporuča se ugraditi sklopku na diferencijalnu struju (RCD) čiji nazivni radni napon ne prelazi 30 mA.
- Upozorenje: Opasnost od strujnog udara koji može izazvati ozljede ili smrt: odspojite sve dijelove pod naponom iz struje prije servisiranja.
- Maksimalna dužina spojne cijevi između unutarnje i vanjske jedinice mora biti manja od 5 metara. Veća dužina negativno utječe na efikasnost klima uređaja.
- Uređaj mogu upotrebljavati djeca od 8 godina nadalje i osobe smanjenih psihofizičkih, osje tilnih ili mentalnih sposobnosti ili s nedovoljnim iskustvom i znanjem, ukoliko im je pružen nadzor ili upute vezane za uporabu uređaja na siguran način te ako razumiju moguću opasnost koja je prisutna pri uporabi. Ne dozvolite djeci igranje s uređajem. Djeca ne smiju čistiti ili održavati ovaj uređaj bez nadzora.
- Baterije daljinskog upravljača moraju se reciklirati ili pravilno zbrinuti. Zbrinjavanje dotrajalih baterija --- Molimo da dotrajale baterije odnesete na za to predviđeno mjesto za odlaganje.
- Ako uređaj ima fiksno ožičenje, potrebno je ugraditi sklopku s razmakom između kontakata, koji pruža potpuno odspajanje u uvjetima prenapona kategorije III, u skladu s važećim pravilima.
- Ako se kabel napajanja ošteti, mora ga zamijeniti proizvođač ili ovlašteni servis kako bi se izbjegle opasnosti.
- Uređaj je potrebno instalirati sukladno državnim odredbama za električne instalacije.
- Servisiranje se mora odvijati u skladu s uputama proizvođača. Održavanje i popravci koji zahtijevaju pomoć drugog stručnog osoblja trebaju se izvoditi pod nadzorom osobe kompetentne za rukovanje zapaljivim rashladnim sredstvima.
- Uređaj se ne smije ugrađivati u praonice rublja.
- Za modele koji koriste R32 rashladno sredstvo, cijevni priključak treba izvesti sa vanjske strane.

Priprema prije uporabe

Napomene

- Za multi sustav, rashladno sredstvo se odnosi na multi vanjsku jedinicu.
- Prilikom punjenja sustava rashladnim sredstvom R32, ono mora biti u tekućem stanju. U suprotnome, kemijski sastav rashladnog sredstva (R32) unutar sustava se može promijeniti i utjecati na rad uređaja.
- U skladu s tipom rashladnog sredstva R32, vrijednost GWP-a je 675), pritisak u cijevi je veoma visok pa pazite prilikom ugradnje i popravka uređaja.
- Ako je kabel napajanja oštećen, zamijeniti ga smije samo proizvođač, njegov ovlašteni serviser ili osoba sa sličnim kvalifikacijama, kako bi se izbjegle opasnosti.
- Ugradnju ovog uređaja povjerite iskusnim tehničarima/profesionalcima koji će to izvesti u skladu s ovi uputama.
- Temperatura rashladnog sklopa je visoka, stoga spojni kabel držite dalje od bakrene cijevi.

Podešavanje

Prije uporabe klima uređaja, provjerite i podesite sljedeće.

- ***Daljinski upravljač***

Nakon svake zamjene baterija daljinskog upravljača, on je automatski podešen za kontrolu toplinske pumpe. Ako vaš model ima samo funkciju hlađenja, možete koristiti daljinski upravljač za toplinske pumpe.

- ***Pozadinsko svjetlo daljinskog upravljača (opcija)***

Zadržite pritisnutom bilo koju tipku daljinskog upravljača za uključenje pozadinskog svjetla. Ono se automatski isključi nakon 10 sekundi.

Napomena: Pozadinsko svjetlo je opcija.

- ***Podešavanje automatskog restartanja***

Klima uređaj ima funkciju automatskog restartanja.

Zaštita okoliša

Uređaj je izrađen od materijala koji se može reciklirati ili ponovno upotrijebiti. Mora se zbrinuti u skladu s važećim lokalnim propisima o zbrinjavanju. Prije zbrinjavanja odrežite kabel napajanja tako da se uređaj više ne može koristiti.
Za detaljnije informacije o zbrinjavanju i recikliranju ovog proizvoda obratite se nadležnom lokalnom uredu, komunalnoj službi ili trgovini u kojoj ste kupili proizvod.

ZBRINJAVANJE UREĐAJA

Ovaj uređaj je označen prema europskoj Direktivi 2012/19/EZ o otpadnoj električnoj i elektroničkoj opremi (WEEE).
Ova oznaka pokazuje da se on po isteku svog radnog vijeka ne smije odlagati s kućnim otpadom u cijeloj EU. Kako biste spriječili moguću štetu po okoliš ili ljude uslijed nekontroliranog zbrinjavanja otpada, reciklirajte ga odgovorno. Time promičete održivu ponovnu uporabu materijalnih resursa. Dotrajali uređaj zbrinite u za to namijenjenom reciklažnom centru ili se obratite trgovini u kojoj ste ga kupili. Tamo ga mogu reciklirati na siguran način.

Mjere opreza

Simboli u ovim uputama objašnjeni su u nastavku.

Zabranjeno.

Pažnja.

Uzemljenje je obavezno.

Upozorenje: nepravilno rukovanje može dovesti korisnika u ozbiljnu opasnost od smrti, ozbiljnih ozljeda itd.

Pazite da napon vaše mreže bude istovjetan naponu navedenom na nazivnoj pločici uređaja. U suprotnom može doći do ozbiljnih kvarova ili opasnosti.

Sklopku ili utikač napajanja čuvajte od nečistoće. Spojite kabel napajanja čvrsto i pravilno kako uslijed labavog spoja ne bi došlo do strujnog udara ili požara.

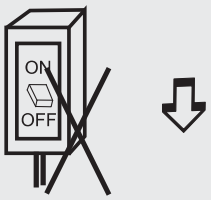

Nemojte uređaj odspajati s napajanja dok radi. To može izazvati požar uslijed iskrenja.

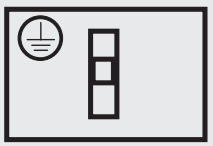

Odgovornost je korisnika da uređaj bude uzemljen u skladu s lokalnim propisima. To povjerite ovlaštenom tehničaru.

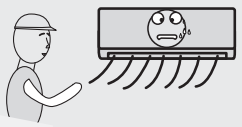

Ne izlažite se direktnom puhanju hladnog zraka duže vrijeme jer je to štetno za zdravlje. Savjetujemo da podesite uređaj tako da se protok hladnog zraka rasporedi po cijeloj prostoriji.

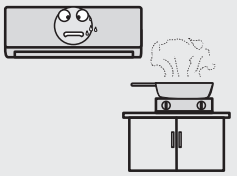

Hladan zrak ne smije puhati na plamenike i štednjak.

Nemojte dirati funkcijske tipke mokrim rukama.

U slučaju kvara, prvo isključite uređaj daljinskim upravljačem i tek onda ga odspojite s napajanja.

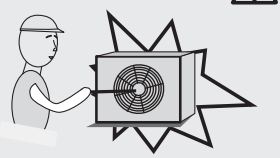

Nikad ne umećite štapićaste predmete ili slično u uređaj. Budući da se ventilator okreće velikom brzinom, to može izazvati ozljedu.

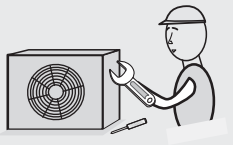

Ne pokušavajte sami popravljati uređaj. Nepravilni popravci mogu izazvati strujni udar itd.

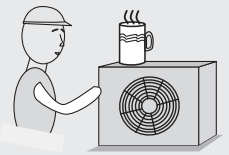

Ne stavljajte nikakve predmete na vanjsku jedinicu.

Nemojte zapetljavati ili pritiskati kabel napajanja jer može puknuti. U tom slučaju postoji velika opasnost od strujnog udara ili požara.

Mjere opreza

Mjere opreza kod korištenja rashladnog sredstva R32

Za multi sustav, rashladno sredstvo se odnosi na multi vanjsku jedinicu. Osnovni postupci su isti kao u kod standardnih rashladnih sredstava (R22 ili R410A). Ipak, pridržavajte se sljedećih upozorenja:

⚠ OPREZ

1. **Transport opreme koja sadrži zapaljiva rashladna sredstva**
   Treba biti u skladu s pravilima o transportu.
2. **Označavanje opreme**
   U skladu s lokalnim propisima
3. **Zbrinjavanje opreme koja sadrži zapaljiva rashladna sredstva**
   U skladu s nacionalnim propisima
4. **Skladištenje opreme/uređaja**
   Oprema se mora skladištiti u skladu s uputama proizvođača.
5. **Skladištenje zapakirane (neprodane) opreme**
   Ambalaža mora biti načinjena tako da mehanička oštećenja opreme unutar nje ne uzrokuju curenje rashladnog sredstva.
   - Maksimalan broj komada opreme koji je dozvoljeno skladištiti zajedno određen je lokalnim propisima.
6. **Informacije o servisiranju**

6-1 **Provjera okruženja**
Prije početka rada na sustavima koji sadrže zapaljiva rashladna sredstva, nužno je napraviti sigurnosne provjere tako da je opasnost od zapaljenja minimalna. Za popravke rashladnog sustava treba se pridržavati sljedećih mjera opreza:

6-2 **Radni postupak**
Radni postupak mora biti kontroliran kako bi se opasnost od prisutnosti zapaljivih plinova ili para svela na minumum.

6-3 **Radno okruženje**
- Svo osoblje koje radi na održavanju i drugo mora biti upućeno u prirodu posla koji se obavlja. Valja izbjegavati rad u skučenim prostorima.
- Područje oko radnog prostora treba biti odvojeno. Vodite računa da su uvjeti rada sigurni tako da se kontrolira zapaljivi materijal.

6-4 **Provjera prisutnosti rashladnog sredstva**
- Prije i tijekom rada područje se mora provjeriti odgovarajućim detektorom rashladnog sredstva kako bi se znalo postoji li opasnost od zapaljenja.
- Vodite računa da je oprema za detekciju curenja prikladna za korištenje sa zapaljivim rashladnim sredstvima, npr. da ne iskri, da je adekvatno zatvorena i sigurna˝.

⚠ OPREZ

6-5 **Aparat za gašenje požara**

- Ako se na rashladnoj opremi ili povezanim dijelovima radi s alatima koji generiraju toplinu, na raspolaganju uvijek mora biti aparat za gašenje požara.
- Blizu mjesta punjenja uvijek imajte aparat za gašenje požara s prahom ili CO_2.

6-6 **Bez izvora zapaljenja**

- Nijedna osoba koja radi s rashladnim sustavom na način da to uključuje izlaganje cijevi koja sadrži li je sadržavala zapaljivo rashladno sredstvo ne smije koristiti nikakve izvore zapaljenja na način koji može izazvati požar ili eksploziju.
- Svi mogući izvori zapaljenja, uključujući cigarete, moraju se držati dovoljno daleko od mjesta ugradnje, popravka, demontaže i zbrinjavanja jer su to radovi uslijed kojih zapaljivo rashladno sredstvo može dospjeti u okolni prostor.
- Prije radova treba ispitati područje oko opreme kako biste bili sigurni da nema opasnosti od zapaljenja. Treba istaknuti znakove zabrane pušenja.

6-7 **Ventilirano područje**

- Prije otvaranja sustava ili radova vodite računa da se to odvija na otvorenom ili adekvatno ventiliranom prostoru.
- Ista ventilacija mora se zadržati i tijekom radova.
- Ventilacija bi trebala sigurno raspršiti sve tragove rashladnog sredstva u zraku u atmosferu.

6-8 **Provjera rashladne opreme**

- Treba li mijenjati električne komponente, one moraju biti u skladu s namjenom i imati pravilne specifikacije.
- Uvijek se treba pridržavati preporuka i smjernica proizvođača o održavanju i servisiranju. Imate li nedoumica, potražite pomoć od tehničkog odjela proizvođača.
- Za instalacije koje sadrže zapaljiva rashladna sredstva treba napraviti sljedeće provjere:
  - Kapacitet punjenja mora biti u skladu s veličinom prostorije u koju se postavljaju dijelovi s rashladnim sredstvom;
  - Oprema i otvori za ventilaciju moraju funkcionirati pravilno i ne smiju biti zapriječeni.
  - Koristi li se neizravni rashladni sklop, sekundarni sklop valja provjeriti na prisutnost rashladnog sredstva;
  - Oznake na opremi moraju biti vidljive i čitke Oznake koje nisu vidljive i čitke moraju se ispraviti;
  - Rashladna cijev i komponente moraju biti postavljene tako da ne budu izložene bilo kakvim tvarima koje mogu izazvati koroziju na njima, osim ako komponente nisu načinjene od materijala otpornih na koroziju ili su adekvatno od nje zaštićeni.

⚠ **OPREZ**

6-9 **Provjera električnih uređaja**

- Popravci i održavanje svih električnih komponenata mora uključivati sigurnosne provjere i inspekcijske procedure.
- Postoji li kvar koji ugrožava sigurnost, tad se sklop ne smije spajati na struju dok se kvar ne otkloni.
- Ako se kvar ne može ukloniti odmah i nužno je nastaviti s radom, mora se primijeniti odgovarajuće privremeno rješenje.
- O tome treba obavijestiti vlasnika opreme tako da sve strane budu informirane.
- Inicijalne sigurnosne provjere uključuju sljedeće:
  - Kondenzatori moraju biti ispražnjeni: to valja činiti na siguran način kako bi se izbjeglo iskrenje.
  - Tijekom punjenja, pražnjenja ili čišćenja sustava ne smiju se izložiti nijedna električna komponenta ili ožičenje pod naponom
  - Uzemljenje se ne smije prekidati.

7. **Popravci zatvorenih komponenata**

- Tijekom popravaka zatvorenih komponenata, one prije otvaranja moraju biti odspojene s napajanja.
- Ako je apsolutno nužno da tijekom servisiranja oprema bude spojena na napajanje, na najkritičniju točku treba postaviti opremu za detekciju curenja kako bi se na vrijeme upozorilo na potencijalnu opasnost.
- Posebnu pažnju valja obratiti na sljedeće, kako bi se osiguralo da se tijekom rada na električnim komponentama kućište ne bi modificiralo na način da je ugrožena zaštita.
- To uključuje oštećenje kabela, prekomjeran broj spojeva, povezivanje u neskladu s originalnom specifikacijom, oštećenja brtvi, nepravilno postavljanje priključaka itd.
- Pazite da je uređaj sigurno montiran.
- Vodite računa da brtve ili materijali za brtvljenje nisu oštećeni tako da više ne mogu spriječiti prodor zapaljivih tvari.
- Zamjenski dijelovi moraju biti u skladu s uputama proizvođača.
  NAPOMENA:
  Uporaba silikonskih brtvila može smanjiti efikasnost nekih tipova opreme za detekciju curenja. Već osigurane komponente ne moraju biti izolirane prije rada na njima.

8. **Popravak osiguranih komponenata**

- Nemojte primjenjivati trajna induktivna ili kapacitivna opterećenja na sklop bez provjere prelaze li dozvoljeni napon i struju za opremu koja se koristi.
- Osigurane komponente jedine su na kojima se može raditi pod naponom u prisutnosti zapaljivih tvari. Testni uređaj mora biti odgovarajuće klasifikacije.

⚠ OPREZ

- Komponente se smiju zamjenjivati samo dijelovima koje je preporučio proizvođač.
- Drugi dijelovi mogu izazvati zapaljenje rashladnog sredstva ako procuri.

9. **Kabeli**
- Kabeli ne smiju biti izloženi trošenju, koroziji, prekomjernom pritisku, vibracijama, oštrim rubovima ili bilo kakvom grubom/nasilnom rukovanju.
- Prilikom provjere kabela moraju se uzeti u obzir i efekti starenja ili kontinuiranih vibracija od izvora poput kompresora ili ventilatora.

10. **Detekcija zapaljivih rashladnih sredstava**
- Ni u kojim uvjetima se za detekciju curenja rashladnog sredstva ne smiju koristiti potencijalni izvori zapaljenja.
- Ne smije se koristiti halidna lampa (ili bilo koji drugi detektor s otvorenim plamenom).

11. **Metode detekcije curenja**
- Sljedeće metode detekcije curenja smatraju se prihvatljivima za sustave sa zapaljivim rashladnim sredstvima:
  - Elektronički detektori curenja koriste se za detekciju zapaljivih rashladnih sredstava, no njihova osjetljivost možda nije adekvatna ili će trebati rekalibriranje. (Oprema za detekciju mora se kalibrirati u prostoru bez rashladnog sredstva.)
  - Pazite da detektor nije potencijalni izvor zapaljenja te da je prikladan za rashladno sredstvo koje se koristi.
  - Oprema za detekciju curenja mora se podesiti na postotak LFL-a rashladnog sredstva i kalibrirati u skladu s korištenim rashladnim sredstvom te treba potvrditi odgovarajući postotak plina (maks. 25%).
  - Tekućine za detekciju curenja prikladne su za uporabu s većinom rashladnih sredstava, ali treba izbjegavati deterdžente s klorom jer klor u kontaktu s rashladnim sredstvom može izazvati koroziju bakrenih cijevi.
  - Posumnja li se na curenje, svi otvoreni plameni moraju se ukloniti/ugasiti.
  - Ako se detektira curenje rashladnog sredstva koje zahtijeva lemljenje, svo rashladno sredstvo treba se isprazniti iz sustava ili izolirati (pomoću prekidnih ventila) u dio sustava udaljen od mjesta curenja.
  - Sustav treba pročistiti dušikom bez kisika (OFN) i prije i tijekom lemljenja.

12. **Pražnjenje i uklanjanje**
- Kod otvaranja rashladnog sklopa radi popravaka ili drugih namjena, treba koristiti standardne metode.
- Ipak, važno je pridržavati se najbolje prakse jer treba u obzir uzeti zapaljivost.
- Treba slijediti ovaj postupak:
  - Ispustite rashladno sredstvo;
  - Pročistite sklop inertnim plinom;

⚠ **OPREZ**

– Ispraznite;
– Ponovno pročistite sklop inertnim plinom;
– Otvorite sklop rezanjem ili lemljenjem.

- Rashladno sredstvo treba pohraniti u odgovarajuće spremnike.
- Sustav će se "isprati" OFN-om kako bi bio siguran.
- Taj postupak će možda trebati ponoviti više puta.
- Za ovu namjenu ne smije se koristiti komprimirani zrak ili kisik.
- Ispiranje se postiže razbijanjem vakuuma u sustavu OFN-om, a punjenje se nastavlja dok se ne postigne radni pritisak, potom odlazi u atmosferu te se u konačnici spušta do vakuuma.
- Taj postupak treba ponavljati dok sustav ne bude ispražnjen od rashladnog sredstva. Kad se upotrijebi zadnje punjenje OFN-a, sustav treba ispuhati do atmosferskog tlaka kako bi se omogućili radovi.
- Taj je postupak od temeljne važnosti ako će se na cijevima lemiti.
- Vodite računa da izlaz vakuumske pumpe nije blizu izvora zapaljenja te da je dostupna odgovarajuća ventilacija.

13. **Postupci punjenja**

- Osim standardnih postupaka punjenja, treba zadovoljiti sljedeće zahtjeve:
  – Pazite da prilikom uporabe opreme za punjenje ne dođe do kontaminacije različitih rashladnih sredstava.
  – Cijevi ili vodovi moraju biti što je moguće kraći kako bi se minimizirala količina rashladnog sredstva u njima.
  – Spremnici moraju biti postavljeni uspravno.
  – Vodite računa da je rashladni sustav uzemljen prije punjenja rashladnim sredstvom.
  – Označite sustav kad je punjenje dovršeno (ako već niste).
  – Posebno pazite da ne prepunite rashladni sustav.
- Prije punjenja sustava potrebno je OFN-om testirati tlak.
- Nakon dovršenog punjenja i prije puštanja u rad sustav treba provjeriti na curenje.
- Prije napuštanja mjesta rada treba još jednom provjeriti ima li curenja.

14. **Stavljanje uređaja izvan funkcije**

- Prije stavljanja uređaja izvan funkcije, nužno je da je tehničar u potpunosti upoznat s opremom i svim pojedinostima.
- Preporučena dobra praksa je da se sva rashladna sredstva isprazne na siguran način.
- Prije izvođenja ovog postupka treba uzeti uzorak ulja i rashladnog sredstva za slučaj da je potrebna analiza prije ponovne uporabe ispuštenog rashladnog sredstva. Prije ovog postupka nužno je na raspolaganju imati izvor napajanja.
  a) Upoznajte se s opremom i načinom njezina rada.
  b) Izolirajte električne dijelove sustava.

⚠ **OPREZ**

c) Prije postupka vodite računa o sljedećem:
   – Ako je potrebno, mora biti dostupna mehanička oprema za baratanje spremnicima rashladnog sredstva;
   – Mora biti dostupna sva dostupna oprema za osobnu zaštitu i koristiti se pravilno;
   – Postupak konstantno treba nadzirati stručna osoba;
   – Oprema i spremnici moraju odgovarati važećim standardima.
d) Ispumpajte rashladno sredstvo ako je moguće.
e) Ako vakuum nije moguć, napravite cijev tako da se rashladno sredstvo može ispustiti iz različitih dijelova sustava.
f) Prije pražnjenja spremnik mora biti postavljen na vagu.
g) Pokrenite stroj za pražnjenje i njime rukujte prema uputama proizvođača.
h) Nemojte prepunjavati spremnike. (Ne preko 80% volumena tekućine).
i) Nemojte premašivati maksimalni radni pritisak spremnika, čak ni privremeno.
j) Kad su spremnici pravilno napunjeni i postupak je završen, spremnike i opremu treba odmah ukloniti s mjesta rada, a sve izolacijske ventile opreme zatvoriti.
k) Ispuštenim rashladnim sredstvom ne smije se puniti drugi rashladni sustav, osim ako nije očišćeno i provjereno.

15. **Označavanje**
- Opremu treba označiti tako da bude jasno kako je stavljena izvan funkcije te ispražnjena od rashladnog sredstva.
- Oznaku treba označiti datumom i potpisati.
- Na opremi moraju biti i oznake da ona sadrži zapaljivo rashladno sredstvo.

16. **Pražnjenje**
- Kad uklanjate rashladno sredstvo iz sustava, zbog servisiranja ili stavljanja van funkcije, preporučena je dobra praksa to učiniti na siguran način.
- Prilikom premještanja rashladnog sredstva u spremnike pazite da ono budu odgovarajući i u skladu s tom namjenom.
- Osigurajte dovoljan broj spremnika za svo rashladno sredstvo iz sustava.
- Svi spremnici moraju biti namijenjeni za ispušteno rashladno sredstvo i označeno za njega (npr. posebni spremnici za ispuštena rashladna sredstva).
- Spremnici moraju imati ventile za smanjenje tlaka i povezane prekidne ventile u dobrom stanju.
- Spremnici prije uporabe moraju biti prazni, i, ako je moguće, ohlađeni.
- Oprema za pražnjenje mora biti u dobrom stanju, s dostupnim kompletom uputa za rukovanje te mora biti prikladna za ispuštanje zapaljivih rashladnih sredstava.

Mjere opreza

⚠ OPREZ

- Osim toga treba imati i komplet kalibriranih vaga u dobrom stanju.
- Cijevi moraju imati spojke za odspajanje otporne na curenje i u dobrom stanju.
- Prije uporabe stroja za pražnjenje, provjerite je li on u dobrom radnom stanju, je li pravilno održavan te jesu li sve povezane električne komponente zabrtvljene kako bi se spriječilo zapaljenje u slučaju ispuštanja rashladnog sredstva.
- Niste li sigurni, obratite se proizvođaču.
- Ispušteno rashladno sredstvo treba vratiti opskrbljivaču u odgovarajućem spremniku, s odgovarajućom bilješkom o transferu otpada.
- Nemojte miješati rashladna sredstva u jedinicama za povrat, a pogotovo ne u spremnicima.
- Treba li ukloniti kompresore ili kompresorska ulja, vodite računa da su uklonjeni na prihvatljivu razinu kako zapaljivo rashladno sredstvo ne bi ostalo u ulju.
- Pražnjenje treba izvršiti prije vraćanja kompresora dobavljačima.
- Za ubrzavanje ovog procesa na kućište kompresora treba primijeniti samo električno grijanje.
- Kad se ulje ispusti iz sustava, treba se pažljivo iznijeti van.

⚠ OPREZ

- Prije pomicanja ili premještanja klima uređaja, obratite se iskusnim tehničarima za odspajanje i ponovnu ugradnju.
- Ispod unutarnje ili vanjske jedinice nemojte stavljati nikakve druge električne proizvode ili kućanske aparate. Kondenzat koji kaplje iz uređaja može ih smočiti te prouzročiti oštećenja ili kvarove.
- Ne upotrebljavajte nikakva sredstva za odmrzavanje ili čišćenje koja nisu preporučena od strane proizvođača.
- Uređaj treba smjestiti u prostoriju bez izvora plamena koji stalno rade (npr. otvorenih plamena, plinskih uređaja ili električnih grijalica).
- Nemojte bušiti ili spaljivati uređaj.
- Imajte na umu da rashladna sredstva nemaju miris.
- Ventilacijski otvori uređaja moraju biti slobodni, bez blokada.
- Uređaj treba smjestiti u dobro ventiliranu prostoriju čija veličina odgovara specifikacijama.
- Uređaj treba smjestiti u prostoriju bez izvora plamena koji stalno rade (npr. plinskih uređaja) i izvora zapaljenja (npr. električnih grijalica).

Mjere opreza

⚠ OPREZ

- Svaka osoba koja radi na rashladnom sklopu ili ga otvara mora imati važeći certifika odgovarajućeg tijela kojim dokazuje stručnost za sigurno rukovanje rashladnim sredstvima u skladu s industrijskim specifikacijama.
- Servisiranje se mora odvijati u skladu s uputama proizvođača.
- Održavanje i popravci koji zahtijevaju pomoć drugog stručnog osoblja trebaju se izvoditi pod nadzorom osobe kompetentne za rukovanje zapaljivim rashladnim sredstvima.
- Ne upotrebljavajte nikakva sredstva za odmrzavanje ili čišćenje koja nisu preporučena od strane proizvođača.
- Uređaj mora biti ugrađen u prostoriju podne površine veće od 10 m^2.
- Cijevi trebaju biti ugrađene u prostoriju podne površine veće od 10 m^2.
- Cijevi je potrebno instalirati sukladno državnim odredbama za električne instalacije.
- Maksimalna količina punjenja rashladng sredstva iznosi 2.5 kg, a specifična potrošnja rashladnog sredstva navedana je na pločici na vanjskoj jedinici.
- Mehanički spojevi korišteni u zatvorenom moraju biti usklađeni sa standardom ISO 14903. Kad se rabljeni mehanički spojevi ponovno koriste u zatvorenom, brtveni dijelovi moraju se obnoviti. Kad se rabljeni prošireni spojevi ponovno koriste u zatvorenom, treba upotrijebiti nove dijelove za proširivanje.
- Količina cijevi treba biti minimalna.
- Mehanički spojevi moraju biti lako dostupni radi održavanja.

Objašnjenje simbola prikazanih na unutarnjoj ili vanjskoj jedinici.

Oprez, rizik od požara	**UPOZORENJE**	Ovaj simbol znači da uređaj koristi zapaljivo rashladno sredstvo. Ako rashladno sredstvo curi i izloženo je vanjskom izvoru zapaljenja, postoji opasnost od požara.
	OPREZ	Ovaj simbol znači da treba pažljivo pročitati upute za uporabu.
	OPREZ	Ovaj simbol znači da servisno osoblje treba rukovati ovom opremom u skladu s uputama za ugradnju.
	OPREZ	Ovaj simbol znači da su dostupne informacije u uputama za uporabu ili ugradnju.

Dijelovi

Unutarnja jedinica

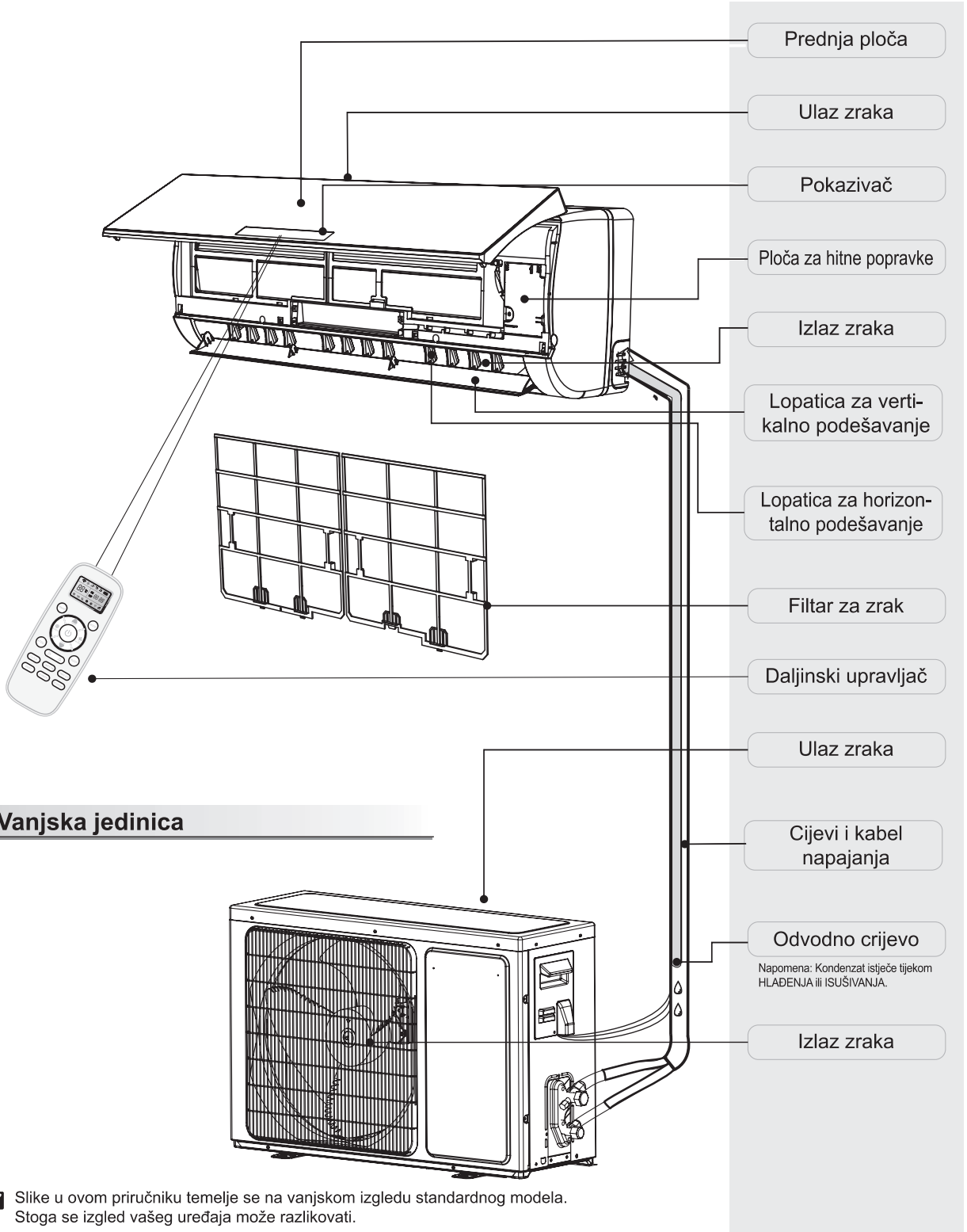

Vanjska jedinica

Slike u ovom priručniku temelje se na vanjskom izgledu standardnog modela.
Stoga se izgled vašeg uređaja može razlikovati.

Pokazivač

Indikator temperature 1

Prikaz podešene temperature.
Prikazuje "FC" nakon 720 sati rada kao podsjetnik da treba očistiti filtar.
Nakon čišćenja filtra, pritisnite tipku za resetiranje filtra na unutarnjoj jedinici iza prednje ploče kako biste resetirali pokazivač (opcija).

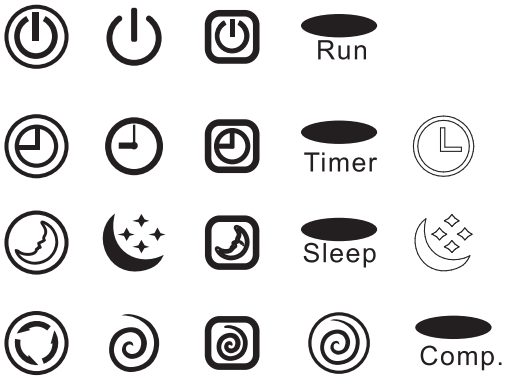

Indikator uključenosti 2

Svijetli kad uređaj radi.
Treperi tijekom odmrzavanja.

Indikator timera 3

Svijetli u podešeno vrijeme.

Indikator Sleep 4

Svijetli u modu mirovanja.

Indikator kompresora 5

Svijetli kad kompresor radi.

Senzor signala 6

HI-NANO indikator 15

Serije DA/DG (sredina)/DH/DL (desno)

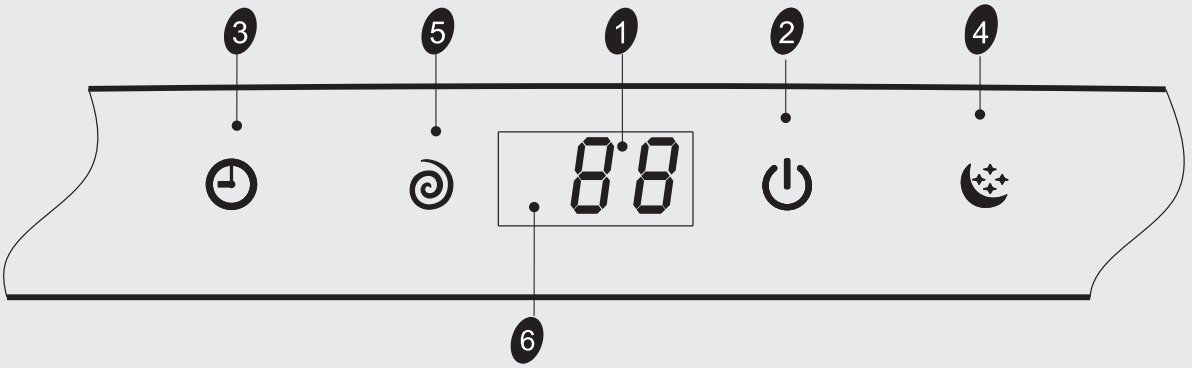

Simboli se za ove modele mogu razlikovati, ali funkcije su slične.

Pokazivač

Serija DE

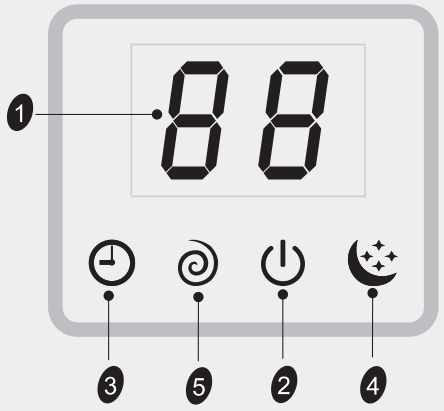

Serija DB/DC/DJ/DK/DL (sredina)

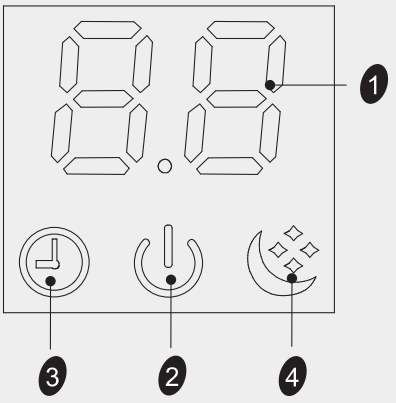

Serija DF

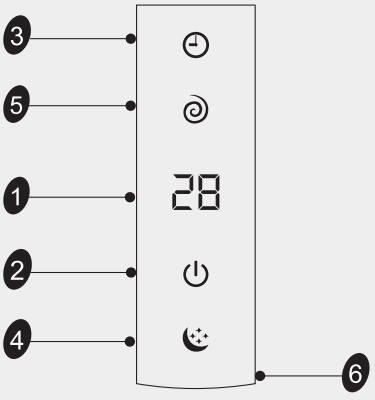

Serija HA/HB/HC

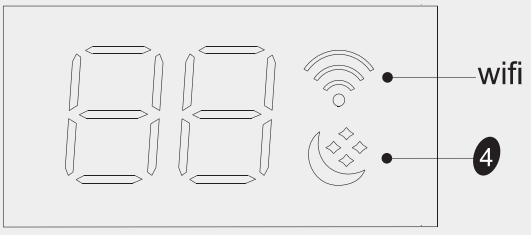

Tipka za hitno isključenje/uključenje A

ON/OFF Uključenje ili isključenje uređaja.

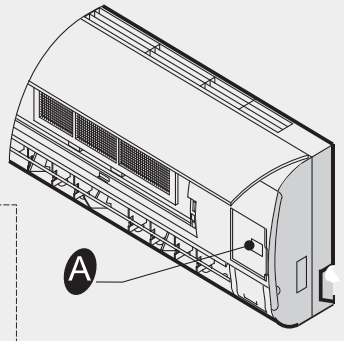

ZA MULTI SUSTAV

OFF uređaj možete odmah zaustaviti pritiskom ove tipke.

Prisilno HLAĐENJE: možete aktivirati hlađenje pri visokoj brzini ventilatora pritiskom tipke na 5 sekundi. A u tom statusu se sobna temperatura neće uzeti u obzir.

Simboli se za ove modele mogu razlikovati, ali funkcije su slične.

Održavanje

◆ Održavanje prednje ploče

1 Isključite napajanje

2

Uhvatite ploču na mjestu "a" i izvucite prema sebi kako biste je skinuli.

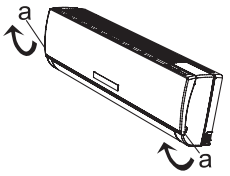

3 Prebrišite mekanom i suhom krpom

Ako je prednja ploča jako prljava očistite je mekanom i vlažnom krpom;

4 Za čišćenje uređaja nikad nemojte koristiti hlapljive tvari poput benzina ili praha za poliranje.

5 Nikad ne prskajte vodu na unutarnju jedinicu

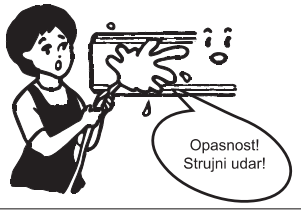

6 Vratite prednju ploču na mjesto i zatvorite je.

Vratite prednju ploču na mjesto i zatvorite je pritiskom na mjesto "b" prema dolje.

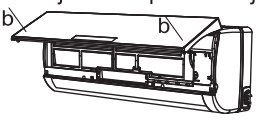

◆ Održavanje zračnog filtra

1 Isključite uređaj, prekinite napajanje i izvadite zračni filtar.

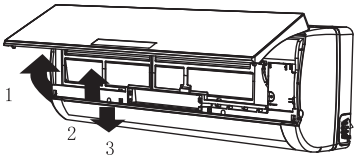

1. Otvorite prednju ploču.
2. Lagano pritisnite ručku filtra s prednje strane.
3. Uhvatite ručku i izvadite filtar.

2 Očistite i vratite filtar na mjesto.

Ako je nečistoća primjetna, operite je otopinom deterdženta u mlakoj vodi. Nakon čišćenja, dobro osušite u sjeni.

3 Zatvorite prednju ploču.

☑ ***Čistite zračni filtar svaka dva tjedna ako uređaj radi u iznimno prašnjavim uvjetima.***

Nužno je čistiti zračni filtar nakon svakih oko 100 sati rada.

Zaštita

◆ Radni uvjeti

Radna temperatura

Temperatura		Hlađenje (DB/WB)	Grijanje (DB/WB)	Isušivanje (DB/WB)
Unutarnja temperatura	maks.	32°C	27°C	32°C
	min.	21°C	7°C	18°C
Vanjska temperatura	maks.	43°C	24°C	43°C
	min.	*napomena	-15°C	21°C

NAPOMENA:
****U ovom intervalu temperature ostvaruje se optimalan učinak rada uređaja. Ako se klimatski uređaj koristi izvan okvira gore navedenih uvjeta, zaštitni uređaj može prekinuti rad klimatskog uređaja.***
**** Najviša vanjska temperatura kod modela za tropska podneblja (T3) iznosi 55 °C umjesto 43 °C.***
**** Određeni modeli mogu održavati hlađenje na vanjskoj temperaturi -15 °C zahvaljujući jedinstvenome dizajnu. Obično se optimalno hlađenje postiže na temperaturama višim od 21 °C. Za više informacija kontaktirajte prodajno mjesto.***
**** Određeni modeli mogu održavati zagrijavanje na vanjskoj temperaturi -15 °C, drugi modeli mogu zagrijavati na vanjskoj temperaturi -20 °C, a neki čak i na nižim vanjskim temperaturama.***
Temperatura rada određenih modela također može biti izvan propisanog intervala. U slučaju posebnih okolnosti, kontaktirajte prodajno mjesto. Ako je relativna vlaga viša od 80 %, ako klimatski uređaj radi u načinu HLAĐENJE ili SUŠENJE, ako su vrata ili prozor otvoreni dulje vrijeme, iz odvoda može kapati voda.

◆ Razina buke

- Ugradite uređaj na mjesto koje može izdržati njegovu težinu i gdje će raditi tiše.
- Ugradite vanjsku jedinicu na mjesto gdje izlaz zraka i buka iz klima-uređaja neće smetati susjedima.
- Ne postavljajte prepreke ispred izlaza zraka vanjske jedinice kako se ne bi povećala razina buke.

◆ Značajke zaštitnog sklopa

1. **Zaštitni sklop će se aktivirati u sljedećim slučajevima**:
   - Restartanje uređaja nakon prestanka rada ili promjene moda tijekom rada. Treba pričekati 3 minute.
   - Spajanje na napajanje i uključenje uređaja istodobno – može se pokrenuti 20 sekundi kasnije.
2. Ako se uređaj isključio, pritisnite tipku **ON/OFF** za ponovno uključenje. Timer treba podesiti opet, ako je poništen.

◆ Značajke moda GRIJANJA

Predgrijavanje

Na početku GRIJANJA, zrak iz unutarnje jedinice se ispuhuje 2-5 minuta kasnije.

Odmrzavanje

U modu **GRIJANJA** uređaj će automatski pokrenuti odmrzavanje radi bolje efikasnosti. Taj postupak obični traje 2-10 minuta. Tijekom odleđivanja ventilator se isključuje. Po završetku odmrzavanja automatski se aktivira **GRIJANJE**.

Napomena: Grijanje NIJE dostupno kod modela koji imaju samo funkciju hlađenja.

U slučaju problema

Sljedeći slučajevi ne predstavljaju uvijek kvarove. Molimo da ih provjerite prije pozivanja servisa.

Problem	Provjera/rješenje
Uređaj ne radi	• Aktivirao se zaštitni sklop ili je pregorio osigurač. • Pričekajte 3 minute i uključite uređaj ponovno. Možda se aktivirao zaštitni sklop. • Baterije u daljinskom upravljaču su prazne. • Utikač nije čvrsto spojen.
Uređaj ne hladi ili ne grije	• Je li zračni filtar zaprljan? • Jesu li ulazi i izlazi zraka začepljeni? • Je li temperatura pravilno podešena?
Upravljanje ne radi	• Rad će biti onemogućen ako su prisutne jake smetnje (od prekomjernog pražnjenja statičkog elektriciteta, prekomjernog kolebanja napona). U tom slučaju odspojite uređaj s napajanja i ponovno ga spojite 2-3 sekunde kasnije.
Uređaj ne počinje os radom odmah	• Promjena moda tijekom rada, s odgodom od 3 minute.
Čudan miris	• Miris može dopirati iz drugog izvora, poput namještaja, cigareta itd., a on ulazi u uređaj i izlazi zajedno sa zrakom.
Zvuk klokotanja vode	• To je zvuk rashladnog sredstva u uređaju i nije kvar. • Zvuk odmrzavanja u modu grijanja.
Čuje se pucketanje	• Taj zvuk može biti posljedica širenja ili skupljanja prednje ploče zbog promjene temperature.
Iz otvora za izlaz zraka izlazi maglica	• Maglica se pojavi kad se zrak u prostoriji veoma ohladi zbog hladnog zraka iz unutarnje jedinice tijekom HLAĐENJA ili ISUŠIVANJA.
Indikator uključenosti stalno treperi i unutarnji ventilator se zaustavlja.	• Uređaj se prebacuje iz grijanja u odmrzavanje. Indikator će treperiti unutar 12 minuta i uređaj se vraća u mod grijanja.
Miješanje načina rada Kako sve unutarnje jedinice koriste jednu vanjsku jedinicu, ona može raditi samo u istome modu (hlađenje ili grijanje). Zato dolazi do miješanja načina rada kad se onaj koji ste podesili razlikuje od načina rada vanjske jedinice. Slijedi prikaz miješanja načina rada.	

	hlađenje	isušivanje	grijanje	ventilator	
hlađenje	√	√	×	√	√ --- normalno
isušivanje	√	√	×	√	× --- miješanje načina rada
grijanje	×	×	√	×	
ventilator	√	√	×	√	

Vanjska jedinica uvijek radi u načinu unutarnje jedinice koja je prva uključena. Kad mod podešavanja sljedeće unutarnje jedinice to ometa, čut će se 3 zvučna signala i unutarnja jedinica koja ometa rad drugima će se automatski isključiti.

Upute za ugradnju

Dijagram ugradnje

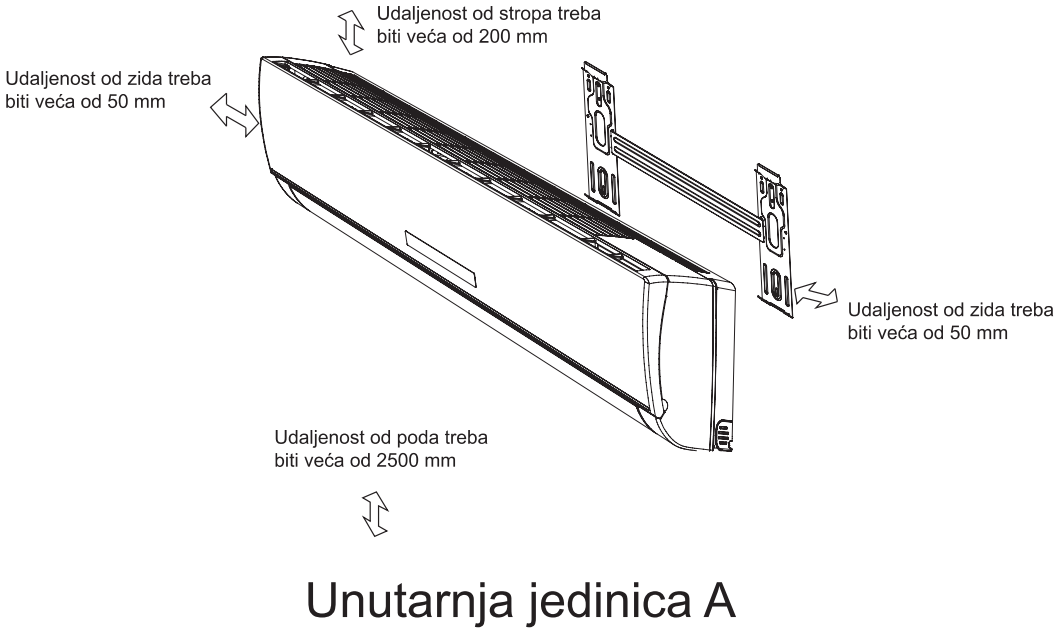

- ***Gornja slika je samo okvirni prikaz uređaja. Izgled vašeg uređaja može se razlikovati.***
- ***Ugradnju treba izvesti ovlašteno osoblje prema nacionalnim normama o priključcima.***

Odabir mjesta za ugradnju

Uvjeti mjesta ugradnje unutarnje jedinice:

1. Blizu izlaza zraka ne smije biti prepreka tako da zrak lako dopire do svakog kuta prostorije.
2. Spojna cijev i bušenje rupe u zidu moraju se moći lako izvesti.
3. Poštujte potrebnu udaljenost od stropa i zida kao na dijagramu ugradnje.
4. Zračni filtar mora se moći lako izvaditi.
5. Uređaj i daljinski upravljač moraju biti na udaljenosti od jednog metra od TV-a, radija itd.
6. Nemojte ništa stavljati pokraj ulaza zraka kako se ne bi blokirao.
7. Daljinski upravljač neće raditi kako treba u prostoriji s digitalnim svjetlima.
8. Mjesto ugradnje mora moći podnijeti težinu uređaja.

Ugradnja vanjske jedinice opisana je u uputama za njezinu ugradnju.

Upute za ugradnju

Ugradnja unutarnje jedinice

1. Ugradnja montažne ploče

1) Odaberite mjesto ugradnje montažne ploče prema mjestu za unutarnju jedinicu i smjeru cijevi.
2) Pronađite središte montažne ploče prema oznaci na njoj. Zatim je privremeno pričvrstite vijkom.
3) Držite montažnu ploču vodoravno pomoću ravnala ili libele.
4) Izbušite rupe dubine 32 mm na zidu za pričvršćivanje ploče.
5) Umetnite plastične čepove (tiple) u rupu i pričvrstite montažnu ploču vijcima.
6) Poravnajte dvije rupe papirnate ploče s dvije rupe na montažnoj ploči kao na slici 1.
7) Provjerite je li montažna ploča dobro pričvršćena. Zatim izbušite rupu za cijevi.

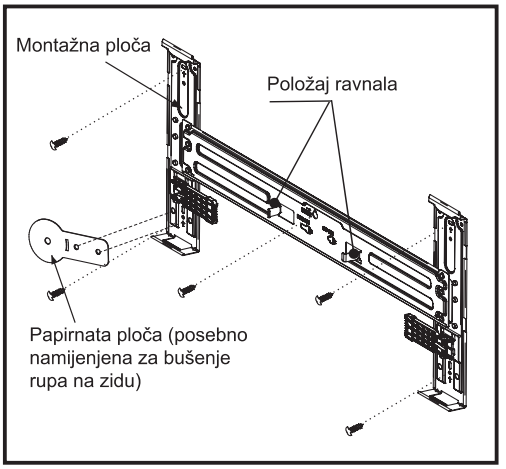

Slika 1

2. Izbušite rupu za cijevi

1) Odaberite mjesto za rupu za cijevi prema mjestu za montažnu ploču (pogledajte položaj i veličinu papirnate ploče kao na slici 1).
2) Izbušite rupu u zidu Rupa mora malo biti nagnuta prema dolje i prema van.
3) Kroz rupu u zidu provucite navlaku kako bi zid ostao čist i uredan.

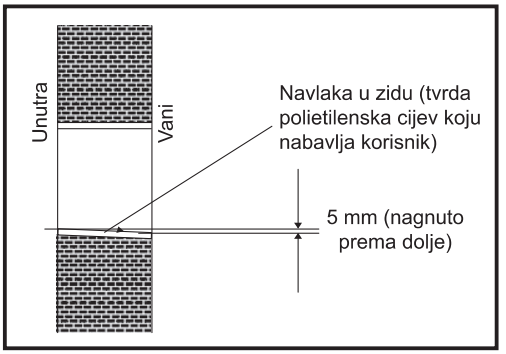

Slika 2

Napomena: Ako na zidu već postoji rupa, poravnajte okrugli dio papirnate ploče s rupom na zidu. Zatim poravnajte 2 rupe na montažnoj ploči s 2 rupe na papirnatoj ploči (slika 1) za određivanje mjesta ugradnje montažne ploče.

3. Zahtjevi za cijevi

1) Provucite cijevi (za tekućinu i plin) i kabele kroz rupu na zidu izvana.
2) Odrežite cijev i kabel. Odrežite cijev za tekućinu i plin na odgovarajuću dužinu u skladu s oznakom na montažnoj ploči (slika 3). Rez mora biti ravan (slika 4).

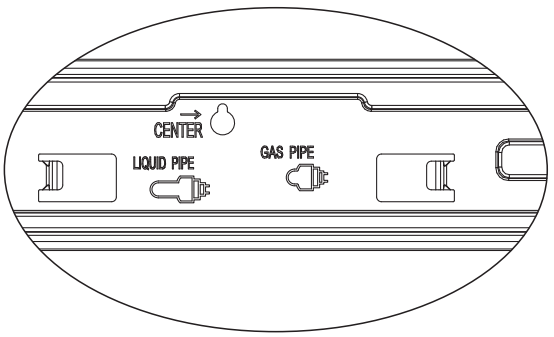

Slika 3

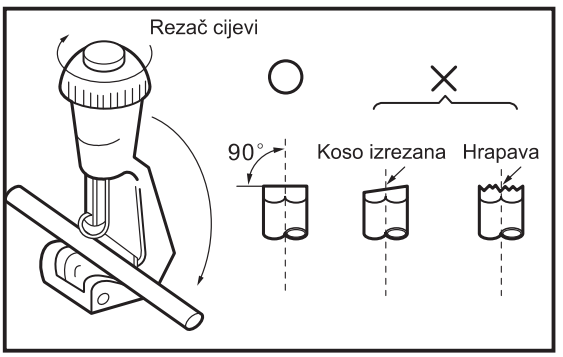

Slika 4

Napomena: Oblik vaše montažne ploče može se razlikovati od ove na slici, ali metoda ugradnje je slična.

Ugradnja unutarnje jedinice

3) Uklonite neravnine na rubovima reza. Držite izlaz cijevi prema dolje kako biste izbjegli prodor metalnog praha u cijev (slika 5).
4) Proširite cijevi. Umetnite izlaz cijevi u bakrenu maticu prije proširivanja. Rupa mora biti ravna. s glatkom površinom i ravnomjerne debljine (slika 6).

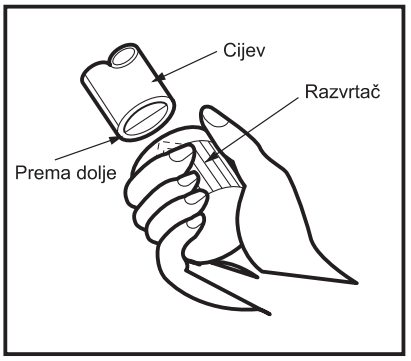

Slika 5

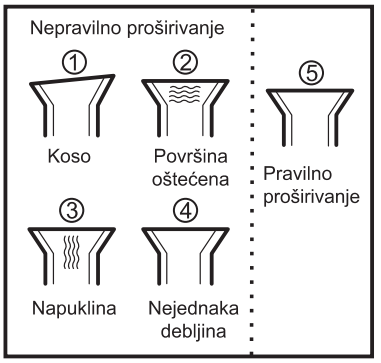

Slika 6

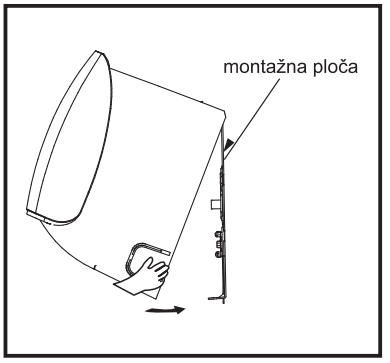

Slika 7

4. Ugradnja cijevi unutarnje jedinice

1) Objesite uređaj na montažnu ploču (slika 7).
2) Otvorite poklopac vijka kao na slici 8 i uklonite vijak. Zatim uklonite ukrasnu ploču kao na slici 9.

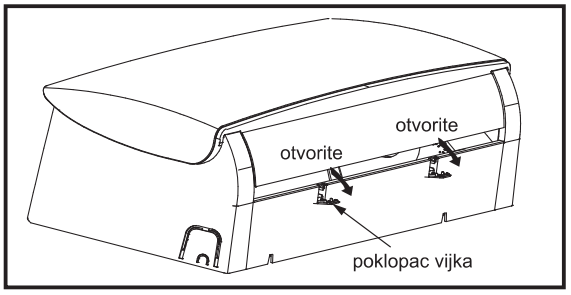

Slika 8

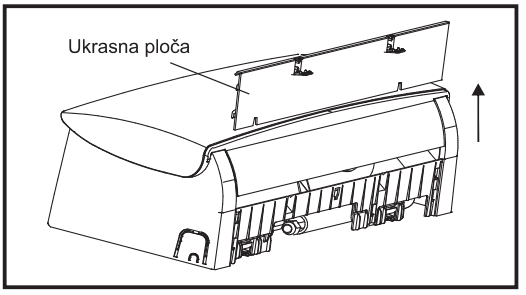

Slika 9

Za neke modele

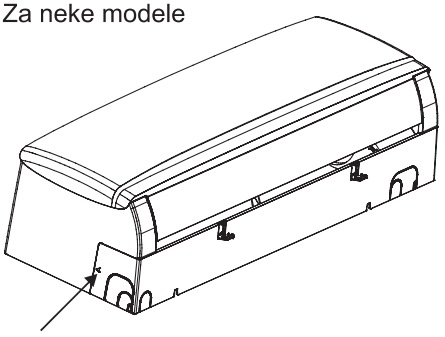

Pritisnite ovdje i istodobno pritisnite isto mjesto na desnoj strani.

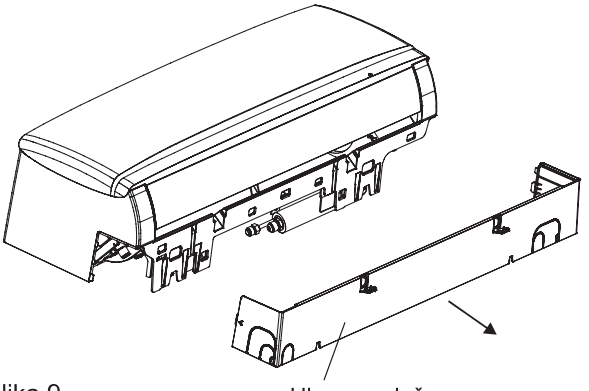

Slika 9

Ukrasna ploča

Ugradnja unutarnje jedinice

3) Otvorite dva potpornja na montažnoj ploči za 90 stupnjeva kao na slici 10 i pomičite uređaj korak po korak kako biste našli najbolji položaj (slika 11).

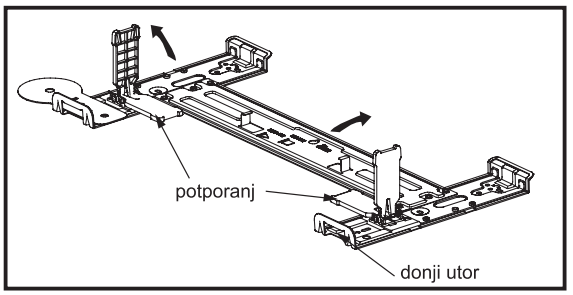

Slika 10

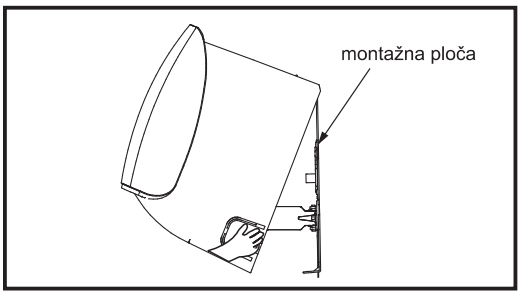

Slika 11

4) Pogledajte sliku 12 za spajanje cijevi.

Spajanje cijevi:

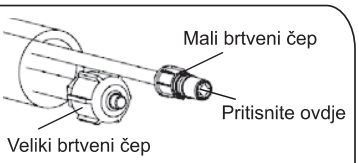

a. Prije odvrtanja velikih i malih brtvenih čepova, prstom pritisnite mali brtveni čep dok zvuk ispuhivanja ne utihne i zatim otpustite prst.
b. Spojite cijevi unutarnje jedinice pomoću dva ključa. Obratite posebnu pažnju na dozvoljeni okretni moment kao što je prikazano dolje kako biste spriječili oštećenje i deformiranje cijevi, priključaka i matica za proširivanje.
c. Prvo ih zategnite prstima, potom ključevima.

Ako ne čujete zvuk ispuhivanja, obratite se prodavatelju.

Model	Veličina cijevi	Okretni moment	Širina matice	Min. debljina
7K, 9K, 12K, 18K	Strana za tekućinu (φ6 mm ili 1/4 inča)	15~20 N·m	17 mm	0,5 mm
24K	Strana za tekućinu (φ9,53 mm ili 3/8 inča)	30~35 N·m	22 mm	0,6 mm
7K, 9K, 12K	Strana za plin (φ9,53 mm ili 3/8 inča)	30~35 N·m	22 mm	0,6 mm
18K	Strana za plin (φ12 mm ili 1/2 inča)	50~55 N·m	24 mm	0,6 mm
24K	Strana za plin (φ16 mm ili 5/8 inča)	60~55 N·m	27 mm	0,6 mm

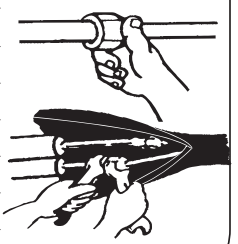

⚠ ***Napomena: Povezivanje cijevi treba izvesti s vanjske strane!***

Samo 18k unutarnja jedinica uključuje regulacijski spoj. Njime se 9,53 spojna plinska cijev pretvara u 12,7 cijev. On je na vanjskoj jedinici.

Ako je sklop proširenog spoja s maticom labav nakon zatezanja, zamijenite ga novim sklopom.

Prilikom uklanjanja cijevi radi premještanja ili popravka uređaja, zamijenite ga novim sklopom.

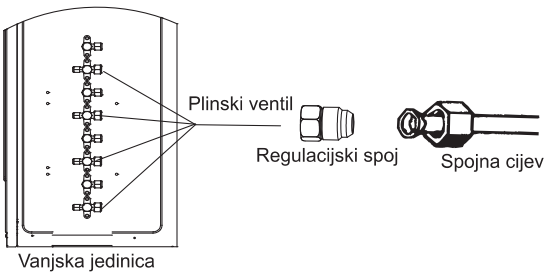

Slika 12

5) Nakon spajanja cijevi prema uputama, postavite odvodno crijevo. Zatim spojite kabele napajanja. Nakon povezivanja, termoizolacijskim materijalom povežite cijevi, kabele i odvodno crijevo zajedno u jedan snop (sl. 13 – sl. 15).

Ugradnja unutarnje jedinice

***Napomena:** Povežite spojne cijevi termoizolacijskim materijalima i zatim zalijepite vinilnom trakom.*

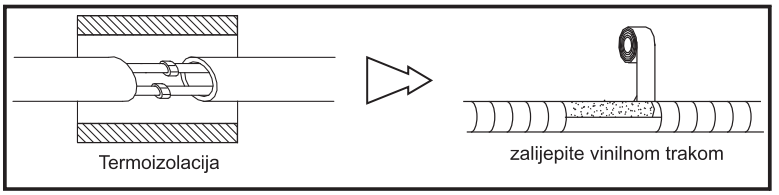

Slika 13

***Napomena:** Postavite odvodno crijevo ispod cijevi.*
***Napomena:** Izolacijski materijal sadrži polietilensku pjenu deblju od 6 mm.*
***Napomena:** Odvodno crijevo treba nabaviti korisnik.*

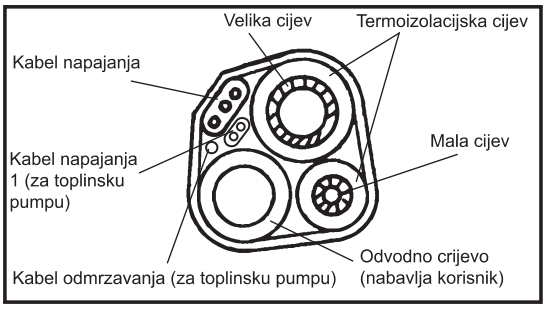

Slika 14

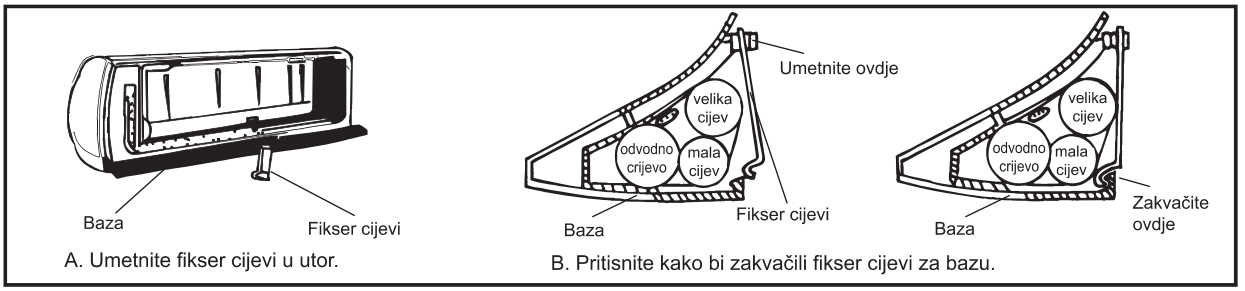

Slika 15

***Napomena:** Odvodno crijevo treba biti usmjereno prema dolje za lakši odvod. Nemojte ga savijati, postaviti tako da strši ili leluja, niti ga uranjati u vodu.*
***Napomena:** Ako je odvodno crijevo produljeno dodatnim crijevom, ono na dijelu u kojem prolazi duž unutarnje jedinice mora biti termički izolirano.*
***Napomena:** Kad su cijevi usmjerene udesno, cijevi, naponski kabel i odvodno crijevo moraju biti termički izolirani i pričvršćeni na poleđinu uređaja pomoću fiksera.*

6) Otvorite prednju ploču i poklopac električnih vodova (sl. 16), zatim provucite kabele napajanja kroz vodilicu priključne kutije (sl. 17).

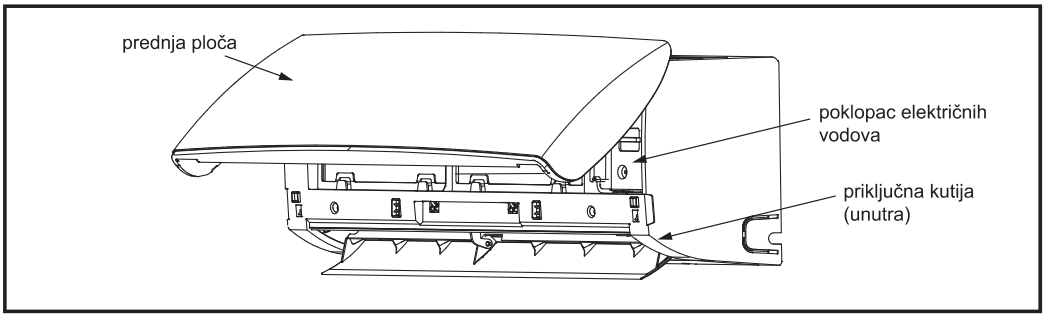

Slika 16

Ugradnja unutarnje jedinice

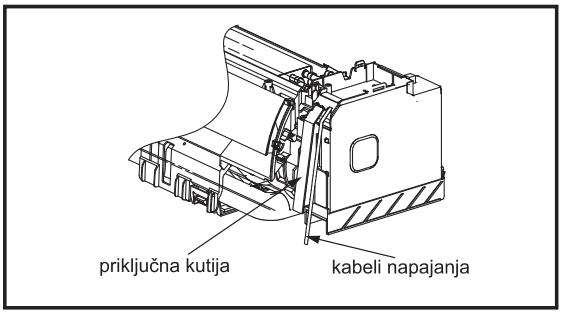

Slika 17

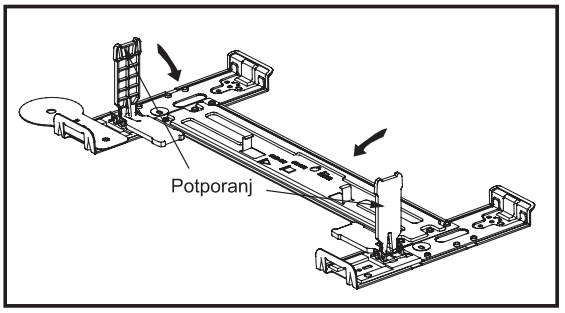

Slika 18

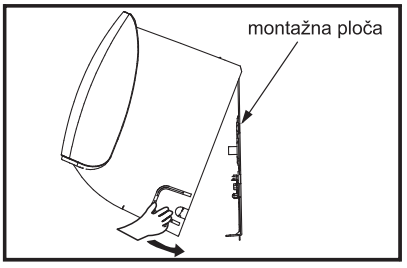

Slika 19

7) Zatvorite dva potpornja na zidnoj montažnoj ploči kao na slici 18 Zatim pomičite uređaj korak po korak kako biste našli najbolji položaj, pritisnite ga na dva donja utora (sl. 19).

Napomena: Slike uređaja u ovim uputama mogu se razlikovati od vašeg modela.

8) Ugradite ukrasnu ploču na unutarnju jedinicu kao na slici 20, umetnite vijak i zatvorite poklopac vijka.

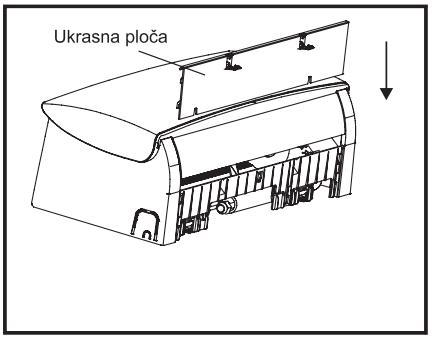

Slika 20

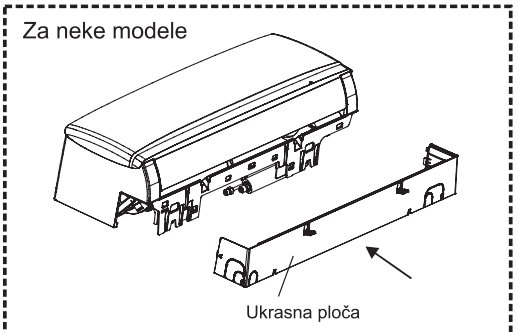

Slika 20

5. Spajanje kabela

Unutarnja jedinica

Spojite kabel napajanja na unutarnju jedinicu spajanjem žica na priključnice kontrolne ploče jednu po jednu, u skladu sa spojevima vanjske jedinice (sl. 21).

Ugradnja unutarnje jedinice

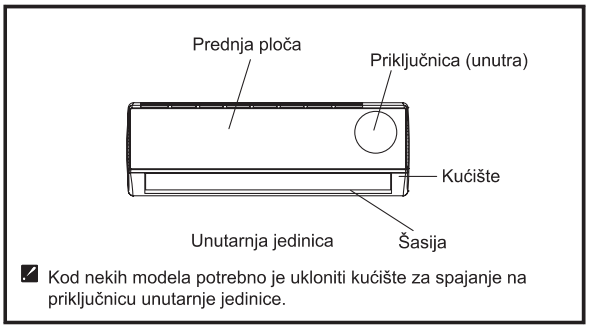

Slika 21

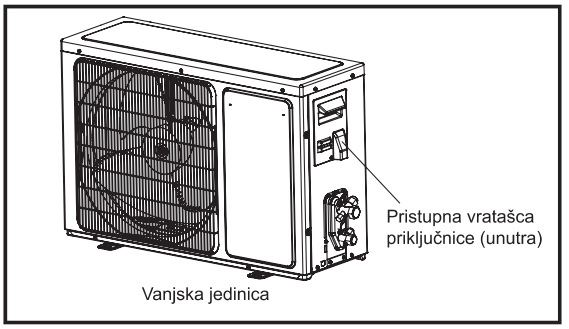

Slika 22

Vanjska jedinica

1) Skinite pristupna vratašca s vanjske jedinice otpuštanjem vijaka. Spojite kabele na priključnice kontrolne ploče jedan po jedan na sljedeći način (sl. 22).
2) Osigurajte kabel napajanja na kontrolnoj ploči pomoću obujmice kabela.
3) Vratite pristupna vratašca u originalni položaj i učvrstite ih vijkom.
4) Između izvora napajanja i uređaja za model 24K postavite odgovarajuću zaštitnu sklopku. Potrebno je ugraditi adekvatnu sklopku kojom se odmah može isključiti napajanje uređaja.

Oprez:

1) Uvijek osigurajte zaseban naponski sklop samo za klima-uređaj. Za povezivanje ožičenja pridržavajte se dijagrama sklopa na unutrašnjoj strani pristupnih vratašaca.
2) Provjerite je li debljina kabela u skladu sa specifikacijama izvora napajanja.
3) Provjerite kabele i vodite računa da su čvrsto spojeni nakon povezivanja.
4) U mokrom ili vlažnom području uvijek ugradite sigurnosnu sklopku za sprečavanje pada napona.

Napomena: Slike uređaja u ovim uputama mogu se razlikovati od vašeg modela.

Specifikacije kabela

Spojni kabeli unutarnje i vanjske jedinice	4 jezgreni 0,75 mm2, usklađen sa standardom 245 IEC 57 ili H07RN-F.
Spojni kabeli unutarnje i vanjske jedinice (za model 7K~12K mono split)	5 jezgreni 1 mm2, usklađen sa standardom 245 IEC 57 ili H07RN-F.
Spojni kabeli unutarnje i vanjske jedinice (za model 18K mono split)	5 jezgreni 1,5 mm2, usklađen sa standardom 245 IEC 57 ili H07RN-F.
Spojni kabeli unutarnje i vanjske jedinice (za model 24K mono split)	5 jezgreni 2,5 mm2, usklađen sa standardom 245 IEC 57 ili H07RN-F.

Upute za ugradnju

Ugradnja unutarnje jedinice

Pozor:

Pristup utikaču uvijek mora biti omogućen, čak i nakon ugradnje uređaja, kako bi se u slučaju potrebe mogao lako odspojiti. Ako to nije moguće, spojite uređaj na dvopolnu sklopku s razmacima između kontakata od najmanje 3 mm. Pristup toj sklopci mora biti omogućen, čak i nakon ugradnje uređaja.

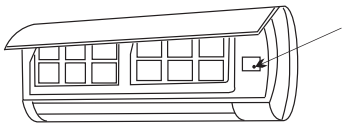

Upozorenje:

Prije pristupa priključnicama svi naponski sklopovi moraju biti odspojeni.

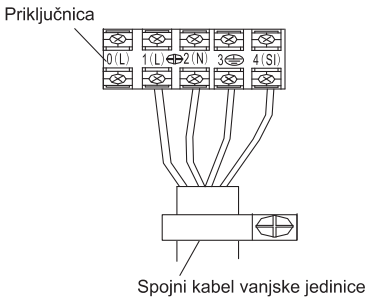

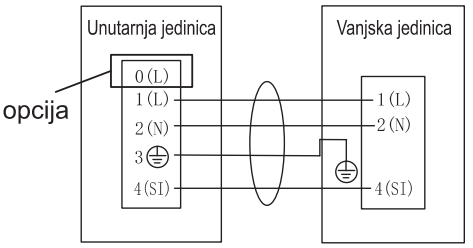

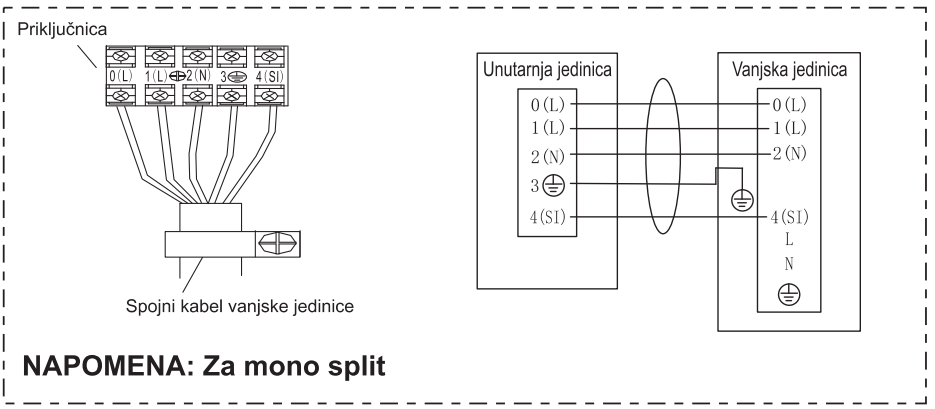

NAPOMENA: Za mono split

Naputak o F-plinu

Ovaj uređaj sadrži fluorinirane stakleničke plinove odobrene Protokolom iz Kyota..

Model	Model kupca	Rashladno sredstvo	GWP	Količina rashladnog sredstva (kg)	CO2 ekvivalent (u tonama)
AST-09U*4RVE**00*	**25VE0*	R32	675	0.59	0.398
AST-12U*4RVE**00*	**35VE0*	R32	675	0.76	0.513
AST-18U*4RXA**00*	**50XA0*	R32	675	1.20	0.810
AST-24U*4RBB**00*	**70BB0*	R32	675	1.44	0.972
AST-18U*4RXA**03*	**50XA0*	R32	675	1.17	0.790
AST-24U*4RBB**05*	**70BB0*	R32	675	1.32	0.891
AST- 09U* 4RLE**00*	**25LE0*	R32	675	0.64	0.432
AST-12U* 4RLE** 00*	**35LE0*	R32	675	0.64	0.432
AST-09U*4RXU**00*	**25XU**	R32	675	0.5	0.338
AST-12U*4RXU**00*	**35XU**	R32	675	0.63	0.425
AST-18U*4RBP**00*	**50BP**	R32	675	1.18	0.797
AST-24U*4RKW**00*	**70KW**	R32	675	1.75	1.181

Napomena: * prikazan je slovom 0 ~ 9, a prvi dizajn je izostavljen.

Instaliranje, servis, popravke, provjere curenja ili stavljanje izvan uporabe te recikliranje proizvoda treba povjeriti stručnim osobama s odgovarajućim certifikatima. Provjere curenja treba obavljati uniže navedenim vremenskim intervalima kako bi oprema radila pravilno:

a) Oprema koja sadrži fluorinirane stakleničke plinove u količinama od 5 tona ekvivalenta CO2 ili više, ali manje od 50 tona ekvivalenta CO2: najmanje svakih 12 mjeseci ili najmanje svaka 24 mjeseca kad je ugrađen sustav za detekciju curenja;

b) Oprema koja sadrži fluorinirane stakleničke plinove u količinama od 50 tona ekvivalenta CO2 ili više, ali manje od 500 tona ekvivalenta CO2: najmanje svakih 6 mjeseci; ili najmanje svakih 12 mjeseci kad je ugrađen sustav za detekciju curenja;

c) Oprema koja sadrži fluorinirane stakleničke plinove u količinama od 500 tona ekvivalenta CO2 ili više, ali manje od 50 tona ekvivalenta CO2: najmanje svaka 3 mjeseca ili najmanje svakih 6 mjeseci kad je ugrađen sustav za detekciju curenja.

Sustave za detekciju curenja treba provjeravati najmanje jednom u svakih 12 mjeseci kako bi radili pravilno.

Ako treba napraviti provjere curenja, valja odrediti ciklus provjera te voditi evidenciju o njima.

Napomena: Za split klima uređaj, ako je ekvivalent CO2 fluoriniranih stakleničkih plinova manji od 10tona, nije potrebno provjeravati curenja.

Priloženi list

- Ovime, Hisense (Guangdong) Air Conditioning Co, Ltd. izjavljuje da je ovaj klima uređaj u skladu s bitnim zahtjevima i drugim relevantnim odredbama Direktive 2014/53 / EU. Za punu izjavu o sukladnosti (DoC) molimo pogledajte priloženi obrazac.

RED Declaration of Conformity(DoC)

Unique identification of this DoC: .....

We,

Hisense (Guangdong) Air Conditioning Co., Ltd.
No.8 Hisense Road, Advanced Manufacturing Jiangsha Demonstration Park,
Jiangmen City,Guangdong Province, PEOPLE'S REPUBLIC OF CHINA

.....

declare under our sole responsibility that the product:

product name: Split type air conditioner
trade name:
type or model: See the List of Product Models on the next page;
relevant supplementary information: .....

to which this declaration relates is in conformity with the essential requirements and other relevant requirements of the Directive RED(2014/53/EU).
The product is in conformity with the following standards and/or other normative documents:

HEALTH & SAFETY (Art. 3(1)(a)): EN 62311:2008,
EN 60335-2-40:2003/A11:2004/A12:2005/A1:2006/A2:2009/A13:2012,
EN 60335-1:2012/A11:2014, EN 62233:2008 .

EMC (Art. 3(1)(b)): EN 55014-1:2006/A1:2009/A2:2011 , EN 61000-3-2:2014 ,
EN 55014-2:2015 , EN 61000-3-3:2013 .

SPECTRUM (Art. 3(2)):
ETSI EN 300 328 V2.1.1 (2016-11) ,
ETSI EN 301 489-1 V2.1.1 (2017-02) ,
ETSI EN 301 489-17 V3.1.1 (2017-02) .

OTHER (incl. Art. 3(3) and voluntary specs): EN50581:2012 , (EU) No 206/2012 .

Limitation of validity (if any): .....
Supplementary information:

Technical file held by:
Hisense (Guangdong) Air Conditioning Co., Ltd.

Place and date of issue (of this DoC): .....
Signed by or for the manufacturer: .....

Name (in print): .....
Title: .....

Slovenian

Hisense

NAVODILA ZA UPORABO IN NAMESTITEV

Zahvaljujemo se vam za nakup klimatske naprave. Prosimo, pozorno preberite ta navodila za uporabo in namestitev, preden namestite in začnete uporabljati ta aparat. Priročnik shranite, če bi ga v prihodnje še potrebovali.

Kazalo

Varnostna navodila 1
Priprava pred uporabo 3
Varnostna opozorila 4
Navodila za namestitev 13
Diagram namestitve 13
Izberite kraja namestitve 13
Namestitev notranje enote 14
Vzdrževanje 20
Zaščita 21
Odpravljanje težav in motenj 22
Deli aparata 23
Notranja enota 23
Zunanja enota 23
Prikazovalnik 24

Navodila za uporabo daljinskega upravljalnika. Glejte "Navodila za uporabo daljinskega upravljalnika".

Varnostna navodila

1. Da bi zagotovili normalno delovanje enote prosimo,da pred namestitvijo pozorno preberete navodila in poskusite namestiti napravo strogo v skladu s temi navodili.
2. Ne dopustite, da bi zrak vstopil v hladilni sistem. Pazite, da med premikanjem klimatske naprave hladilno sredstvo ne bi steklo iz sistema.
3. Klimatsko napravo je treba ustrezno ozemljiti.
4. Previdno preverite vrvice oz. kable ter cevi za povezavo. Preden priključite klimatsko napravo na električno omrežje, se prepričajte, da so pravilne vrste in dovolj trdne.
5. Nameščen mora biti odklopnik, ki odklopi vse vodnike.
6. Po namestitvi mora uporabnik uporabljati klimatsko napravo pravilno in v skladu s temi navodili za uporabo. Prav tako mora v prihodnje klimatsko napravo ustrezno shranjevati in prevažati.
7. Varovalka notranje enote: T 3,15 A 250 VAC ali T 5 A 250 VAC. Prosimo, preverite dejanske parametre, ki so natisnjeni na tiskanem vezju. Ti se morajo ujemati z natisnjenimi parametri (v sitotisku).
8. Za modele 7k~12k, varovalka zunanje enote: T 15 A 250 VAC ali T 20 A 250 VAC. Prosimo, preverite dejanske parametre, ki so natisnjeni na tiskanem vezju. Ti se morajo ujemati z natisnjenimi parametri (v sitotisku).
9. Za modele 18k, varovalka zunanje enote: T 20 A 250 VAC.
10. Za modele 24k, varovalka zunanje enote: T 30 A 250 VAC.
11. V navodilih za namestitev aparatov, ki so namenjeni fiksni priključitvi na električno omrežje in imajo uhajavi tok, ki lahko presega 10 mA, mora biti navedeno, da je priporočena namestitev naprave na diferenčni tok (RCD) z nazivnim diferenčnim tokom, ki ne presega 30 mA.
12. Opozorilo: Tveganje električnega udara, ki lahko povzroči poškodbo ali smrt: Pred servisiranjem naprave izklopite aparat iz vseh virov napajanja z električno energijo.
13. Maksimalna dolžila povezovalne cevi med notranjo in zunanjo enoto naj ne presega 5 m. Če je cev daljša, to vpliva na učinkovitost klimatske naprave.
14. Naprava ni namenjena uporabi s strani oseb (vključno z otroki) z zmanjšanimi fizičnimi, gibalnimi ali mentalnimi zmogljivostmi ali oseb s pomanjkanjem izkušenj ali znanja, razen če napravo uporabljajo pod ustreznim nadzorom ali po navodilih oseb, ki so zadolžene za njihovo varnost. Nadzorujte otroke, ko so v bližini aparata, in jim preprečite, da bi se igrali z njim.
15. Ta aparat smejo uporabljati otroci, starejši od 8 let, in osebe z zmanjšanimi fizičnimi, senzoričnimi ali psihičnimi sposobnostmi ali pomanjkanjem izkušenj in znanja, če so pod nadzorom odgovorne osebe oziroma če so bili poučeni o pravilni uporabi aparata ter o nevarnostih, povezanih z njegovo uporabo. Otroci naj se ne igrajo z aparatom. Otroci naj ne čistijo aparata in naj ne opravljajo vzdrževalnih opravil na njem brez ustreznega nadzora.
16. Baterije v daljinskem upravljalniku je treba reciklirati ali jih ustrezno zavreči. Odlaganje odsluženih baterij --- Prosimo, da baterije odložite kot sortirani odpadek na ustreznem zbirnem mestu.

17. Če je aparat fiksno povezan z električnim omrežjem, je treba namestiti napravo za izklop iz električnega omrežja, ki bi popolnoma ločila vse pole v skladu s pogoji presežne napetosti III. kategorije, je treba takšno odklopno napravo namestiti v fiksno napeljavo, v skladu z veljavnimi pravilni za tovrstne napeljave.
18. Poškodovano priključno vrvico sme zamenjati le proizvajalec ali pooblaščeni serviser oz. druga strokovno usposobljena oseba, saj je sicer lahko takšno opravilo nevarno.
19. Aparat je treba namestiti v skladu z nacionalnimi predpisi glede električnih povezav.
20. Klimatsko napravo mora namestiti ustrezno usposobljena oseba.
21. Ne namestite aparata v sobi za perilo.
22. V zvezi z namestitvijo, prosimo, glejte poglavje "Navodila za namestitev".
23. V zvezi z vzdrževanjem, prosimo, glejte poglavje "Vzdrževanje".
24. Za modele, ki uporabljajo hladilno sredstvo R32, je treba priključek cevi namestiti na zunanji strani.

Priprava pred uporabo

Opomba

- Pri sistemu multi se hladilno sredstvo nanaša na hladilno sredstvo zunanje enote.
- Pri polnjenju sistema s hladilnim sredstvom poskrbite, da boste polnili v tekočem stanju, če je hladilno sredstvo R32. Sicer se lahko kemična sestava hladilnega sredstva (R32) v sistemu spremeni, to pa lahko vpliva na učinkovitost klimatskih naprav.
- Zaradi lastnosti tega hladilnega sredstva (R32, pri katerem GWP znaša 675) je tlak v cevi zelo visok, zato bodite pri nameščanju in popravilu aparata zelo previdni.
- Poškodovano priključno vrvico sme zamenjati le proizvajalec ali pooblaščeni serviser oz. druga strokovno usposobljena oseba, saj je sicer lahko takšno opravilo nevarno.
- Ta izdelek mora namestiti izkušen serviser oz. profesionalni inštalater, samo v skladu s tem priročnikom.
- Temperatura hladilnega tokokroga je lahko zelo visoka, zato pazite, da povezovalni kabli ne bodo v stiku z bakreno cevjo.

Predhodne nastavitve

Pred uporabo klimatske naprave preverite in nastavite naslednje.

- ***Nastavitev daljinskega upravljalnika***

Po vsaki menjavi baterij v daljinskem upravljalniku, daljinski upravljalnik samodejno prednastavi toplotno črpalko. Tudi če ste kupili model klimatske naprave, ki je namenjen samo hlajenju, lahko uporabljate daljinski upravljalnik, ki se uporablja tudi za modele s toplotno črpalko.

- ***Osvetlitev prikazovalnika na daljinskem upravljalniku (dodatna možnost)***

Pritisnite katero koli tipko na daljinskem upravljalniku, da vklopite osvetlitev. Ta se samodejno izklopi po 10 sekundah.
Opomba: Osvetlitev je funkcija, ki je na voljo kot dodatna možnost.

- ***Samodejni ponovno zagon in nastavitev***

Klimatska naprava ima tudi funkcijo samodejnega ponovnega zagona.

Varovanje okolja

Aparat je izdelan iz materiala, ki ga je mogoče reciklirati in ponovno uporabiti. Odslužen aparat je treba odložiti v skladu z lokalnimi predpisi o odlaganju odpadkov. Preden zavržete odslužen aparat, odrežite priključno vrvico, da preprečite možnost ponovne uporabe aparata.
Za več podrobnejših informacij o ravnanju s tem proizvodom in njegovim recikliranjem se obrnite na lokalne oblasti, ki so zadolžene za ločeno zbiranje odpadkov, ali na trgovino, kjer ste kupili aparat.

ODLAGANJE ODSLUŽENEGA APARATA
Aparat je označen v skladu z Evropsko direktivo 2012/19/EC o Odpadni električni in elektronski opremi.
Ta oznaka pomeni, da proizvoda v Evropski uniji ne smete zavreči skupaj z ostalimi gospodinjskimi odpadki. Da bi preprečili morebitno škodo za okolje in človeško zdravje, ki jo lahko povzroči nekontrolirano odlaganje odpadkov, poskrbite, da bo aparat ustrezno recikliran, kar prispeva k trajnostni ponovni uporabi materialnih virov. Aparat vrnite preko sistema za vračanje in zbiranje ali pa se obrnite na prodajalca, pri katerem ste kupili aparat. Prodajalec lahko poskrbi za recikliranje aparata, ki bo varno za okolje.

Varnostna opozorila

Simboli v tem priročniku za uporabo in nego imajo naslednje pomene.

Ne počnite tega

Pazite v takšni situaciji

Ozemljitev je nujna

Opozorilo: Neustrezno ravnanje lahko povzroči resne nevarnosti, vključno s smrtjo, hudo poškodbo itd.

Aparat priključite na pravilno električno omrežje v skladu z zahtevami, navedenimi na napisni ploščici. V nasprotnem primeru lahko nastanejo resne napake ali nevarnosti, vključno s požarom.

Poskrbite, da bosta odklopnik oz. varovalka ter vtikač čista. Vtikač priključite na vtičnico pravilno in trdno, saj lahko neustrezen stik povzroči električni udar ali požar.

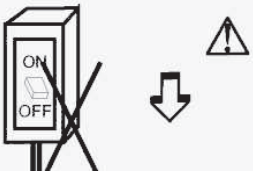

Ko aparat deluje, ga ne izklapljajte tako, da prekinete odklopnik ali izvlečete vtikač iz vtičnice. Pri tem namreč nastane iskra, ki lahko povzroči požar itd.

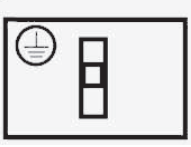

Uporabnikova odgovornost je poskrbeti, da ustrezno usposobljen strokovnjak ozemlji aparat v skladu z lokalnimi predpisi in odloki.

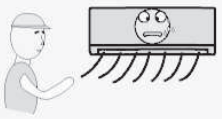

Dolgotrajna izpostavljenost hladnemu zraku škoduje vašemu zdravju. Svetujemo, da zračni tok usmerite tako, da se razporedi po vsem prostoru.

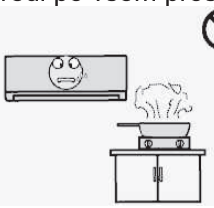

Ne dovolite, da bi zračni tok dosegel plinski štedilnik oz. gorilnik.

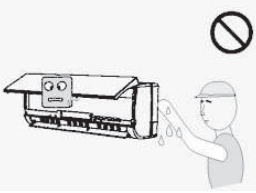

Ne dotikajte se tipk za upravljanje aparata, če imate mokre roke.

V primeru napake pri delovanju najprej izklopite aparat z daljinskim upravljalnikom, šele nato pa ga izklopite iz električnega omrežja.

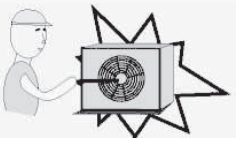

Nikoli ne vstavite palice ali podobnega predmeta v napravo. Ker se ventilator vrti zelo hitro, bi lahko to povzročilo poškodbo.

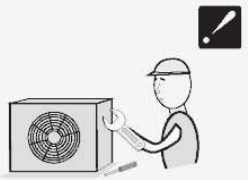

Aparata ne popravljajte sami. Neustrezno popravilo lahko povzroči električni udar itd.

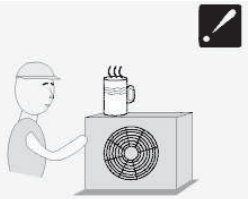

Ne postavljajte predmetov na zunanjo enoto.

Ne prepogibajte ali ščipajte priključne vrvice, ne vlecite zanjo in ne pritiskajte nanjo, saj se lahko pretrga ali drugače poškoduje. Precej verjetno je, da bo poškodovana priključna vrvica povzročila električni udar ali požar.

Varnostna opozorila

Opozorila za uporabo hladilnega sredstva R32

Pri sistemu multi se hladilno sredstvo nanaša na hladilno sredstvo zunanje enote. Osnovni delovni postopki za namestitev so enaki kot pri običajnih hladilnih (R22 ali R410A). Bodite pozorni na naslednje:

(!) POZOR

1. **Transport opreme, ki vsebuje vnetljiva hladilna sredstva**
   Skladnost s transportnimi predpisi
2. **Označevanje opreme z znaki**
   Skladnost z lokalnimi predpisi
3. **Odlaganje opreme, ki vsebuje vnetljiva hladilna sredstva**
   Skladnost z nacionalnimi predpisi
4. **Shranjevanje opreme/aparatov**
   Opremo je treba shraniti v skladu s proizvajalčevimi navodili.
5. **Shranjevanje zapakirane (neprodane) opreme**
   - Zaščita, ki jo aparatu nudi embalaža, mora biti takšna, da morebitne mehanske poškodbe aparata v embalaži ne povzročijo puščanja oz. uhajanja hladilne tekočine.
   - Največje dovoljeno število kosov opreme, ki jih lahko hranite skupaj, določajo lokalni predpisi.
6. **Informacije o servisiranju**

6-1 Pregled okolice

Preden začnete s kakršnim koli delom s sistemi, ki vsebujejo vnetljiva hladilna sredstva, je potreben varnostni pregled, s katerim poskrbite, da bo tveganje vžiga čim manjše. V zvezi s popravilom hladilnega sistema je treba pred začetkom dela s sistemom upoštevati naslednje previdnostne ukrepe.

6-2 Delovni postopek

Delo mora potekati po kontroliranem postopku, da je verjetnost prisotnosti vnetljivega plina ali hlapov med izvajanjem dela čim manjša.

6-3 Splošno območje dela

- Vse vzdrževalno osebje in vse druge osebe, ki delujejo v lokalnem območju, morajo prejeti navodila glede narave dela, ki ga opravljate. Izogibajte se delu v omejenih prostorih.
- Območje okrog neposrednega območja dela je treba zavarovati. Z nadzorom nad vnetljivimi materiali poskrbite, da bodo pogoji dela v delovnem območju varni.

6-4 Preverjanje prisotnosti hladilnega sredstva

- Pred začetkom del in med delom preglejte delovno območje z ustreznim detektorjem hladilnega sredstva in se prepričajte, da se serviser zaveda, da je okolje potencialno vnetljivo.
- Poskrbite, da bo oprema za zaznavanje puščanja ustrezna za uporabo z vnetljivimi hladilnimi sredstvi, torej da ne bo oddajala isker, da bo ustrezno zatesnjena in da bo varna.

(!) POZOR

6-5 Prisotnost gasilnega aparata

- Če je treba na hladilni opremi ali z njo povezanih delih izvesti opravila, pri katerih nastaja visoka temperatura, mora biti na voljo ustrezna oprema za gašenje požara.
- Ob območju polnjenja naj bo na voljo gasilni aparat na suhi prah s CO_2.

6-6 Brez virov vžiga

- Nihče, ki opravlja dela v zvezi s hladilnim sistemom, med katerimi so izpostavljene cevi, ki vsebujejo ali so vsebovale vnetljivo hladilno sredstvo, ne sme uporabljati nikakršnih virov vžiga na način, ki bi vodil v tveganje požara ali eksplozije.
- Vsi možni viri vžiga, vključno s kajenjem cigaret, morajo biti dovolj daleč proč od mesta namestitve, popravila, odstranitve ali odlaganja, med katero oz. katerim bi lahko prišlo do uhajanja ali sproščanja vnetljivega hladilnega sredstva v okolje.
- Pred začetkom dela je treba pregledati okolico opreme oz. aparata, da se prepričate, da ni nevarnosti oz. tveganja za vžig ali požar. Namestiti je treba znake, ki obveščajo o prepovedi kajenja.

6-7 Prezračevanje območja oz. prostora

- Pred posegom v sistem ali opravljanjem del z visoko temperaturo poskrbite, da bo območje odprto oz. da bo prostor ustrezno prezračevan.
- Določeno stopnjo prezračevanja je treba zagotoviti tudi po tem, ko je delo že opravljeno.
- Prezračevanje mora varno razkropiti oz. odvesti morebitno sproščeno hladilno sredstvo in ga po možnosti odvesti na prosto, v ozračje.

6-8 Preverjanje hladilne opreme

- Med menjavo električnih komponent se prepričajte, da so te ustrezne za predviden namen in da so ustreznih specifikacij.
- Vedno upoštevajte proizvajalčeve napotke za vzdrževanje in servisiranje. Če ste v dvomih, se posvetujte s proizvajalčevim tehničnim oddelkom.
- Pri namestitvah, pri katerih so uporabljena vnetljiva hladilna sredstva, je treba preveriti naslednje:
  - ali je količina polnitve ustrezna glede na velikost prostora, v katerem so nameščeni deli, ki vsebujejo hladilno sredstvo,
  - ali naprave in odprtine za prezračevanje delujejo ustrezno in neovirano,
  - če je uporabljen posredni hladilni tokokrog, je treba preveriti prisotnost hladilnega sredstva v sekundarnem tokokrogu,
  - ali so oznake na opremi vidne in čitljive; oznake in znake, ki niso čitljivi, je treba popraviti oz. obnoviti,
  - ali so hladilne cevi ali komponente nameščene v položaj, v katerem je malo verjetno, da bodo izpostavljene snovem, ki bi lahko povzročile korozijo komponent, ki vsebujejo hladilno sredstvo, razen če so te komponente izdelane iz materialov, ki so sami po sebi odporni na korozijo ali če so te komponente ustrezno zaščitene pred takšno korozijo.

(!) POZOR

6-9 Preverjanje električnih naprav

- Popravilo in vzdrževanje električnih komponent mora vsebovati tudi začetne varnostne preskuse ter postopke za preverjanje oz. pregled komponent.
- Če je prišlo do napake, ki bi lahko ogrozila varnost, potem tokokroga ni dovoljeno priključiti na kakršen koli vir napajanja z električno energijo, dokler ni takšna napaka ustrezno odpravljena.
- Če napake ni možno odpraviti takoj, nadaljevanje delovanja pa je nujno, je treba uporabiti ustrezno začasno rešitev.
- O tem je treba poročati lastniku opreme, tako da so o tem obveščene vse zadevne osebe oz. stranke.
- Začetni varnostni preskusi obsegajo:
  - ali so kondenzatorji izpraznjeni; to je treba storiti varno, da ne pride do iskrenja;
  - ali je med polnjenjem, zajemom uporabljenega hladilnega sredstva ali med praznjenjem oz. čiščenjem sistema katera od živih električnih komponent ali kakšen del žive električne napeljave (komponente ali napeljava pod napetostjo) izpostavljen;
  - ali je ozemljitvena povezava neprekinjena.

7. Popravila zatesnjenih komponent

- Med popravili zatesnjenih komponent je treba vse vire napajanja z električno energijo odklopiti od opreme, na kateri potekajo dela, preden odstranite zatesnjene pokrove ipd.
- Če je res nujno, da je med servisiranjem oprema priključena na vir napajanja z električno energijo, je treba na najbolj kritično točko namestiti stalno delujočo napravo za zaznavanje puščanja oz. uhajanja, ki bo opozorila na potencialno nevarno situacijo.
- Posebno pozornost je treba posvetiti naslednjim vidikom, da tako poskrbite, da z deli na električnih komponentah ne spreminjate ohišja na način, ki bi vplival na raven zaščite.
- To vključuje poškodbe kablov, preveliko število povezav, terminale, ki ne ustrezajo izvirnim specifikacijam, poškodbe tesnil, neustrezno namestitev kabelskih uvodnic ali sponk itd.
- Poskrbite, da je naprava varno pritrjena.
- Poskrbite, da tesnila ali tesnilni materiali niso dotrajani do te mere, da več ne bi preprečevali vdora vnetljivih hlapov ali plinov.
- Nadomestni deli morajo ustrezati proizvajalčevim specifikacijam.

OPOMBA:
Uporaba silikonskih tesnil lahko omejuje učinkovitost nekaterih naprav za zaznavanje puščanja oz. uhajanja. Komponent, ki so same po sebi varne, ni treba izolirati, preden začnete z delom na njih.

8. Popravilo varnih komponent

- Tokokrogu ne dodajajte trajnih induktivnih ali kapacitivnih bremen, ne da bi pred tem poskrbeli, da s tem ne bosta presežena največja napetost in tok, dovoljena za opremo, ki jo uporabljate.
- Varne komponente (komponente, ki so same po sebi varne), so edine, na katerih lahko delate, medtem ko so pod napetostjo in so v ozračju prisotne vnetljive snovi.

(!) POZOR

Testna naprava mora imeti ustrezne specifikacije.

- Posamezne komponente zamenjujte samo z deli, ki jih navaja proizvajalec.
- V primeru dela na drugih delih lahko pride do vžiga hladilnega sredstva v ozračju, če je pred tem prišlo do puščanja oz. uhajanja le-tega.

9. Napeljava kablov

- Preverite, če so kabli obrabljeni, če je na njih prišlo do korozije, če so izpostavljeni čezmernemu pritisku, vibracijam, ostrim robovom ali drugim škodljivim okoljskim učinkom.
- Med preverjanjem upoštevajte tudi učinke staranja in neprestanih vibracij zaradi virov, ko so kompresorji ali ventilatorji.

10. Zaznavanje vnetljivih hladilnih sredstev

- Nikoli ne uporabite potencialnih virov vžiga za iskanje ali zaznavanje puščanja oz. uhajanja hladilnega sredstva.
- Prav tako ne uporabljajte halogenidnega gorilnika (ali katere koli druge naprave za zaznavanje, ki uporablja odprt ogenj).

11. Metode zaznavanja puščanja oz. uhajanja

- Naslednje metode zaznavanja puščanja oz. uhajanja veljajo kot sprejemljive za sisteme, ki vsebujejo vnetljiva hladilna sredstva:
  - Za zaznavanje uhajanja vnetljivih hladilnih sredstev uporabljajte elektronske detektorje puščanja oz. uhajanja; vendar je možno, da njihova občutljivost ni ustrezna ali da jih je treba ponovno umeriti. (Opremo za zaznavanje uhajanja je treba umeriti v območju brez hladilnih sredstev.)
  - Poskrbite, da detektor ne bo potencialni vir vžiga ter da je primeren za hladilno sredstvo, ki ga uporabljate.
  - Opremo za zaznavanje puščanja oz. uhajanja je treba nastaviti kot odstotek LFL hladilnega sredstva in jo je treba umeriti za uporabljeno hladilno sredstvo, prav tako pa je treba potrditi ustrezen odstotek plina (največ 25 %).
  - Tekočine za zaznavanje puščanja oz. uhajanja so primerne za uporabo z večino hladilnih sredstev, vendar pa se izogibajte uporabi detergentov, ki vsebujejo klor, saj lahko klor reagira s hladilnim sredstvom in povzroči korozijo bakrenih cevi.
  - Če sumite, da hladilno sredstvo kje uhaja, odstranite oz. ugasnite vse vire odprtega ognja.
  - Če ugotovite puščanje oz. uhajanje hladilnega sredstva, zaradi katerega je potrebno spajkanje, potem je treba iz sistema izprazniti in zajeti vse hladilno sredstvo ali pa ujeti in (z ventili) povsem izolirati hladilno sredstvo v delu sistema, ki se nahaja dovolj daleč stran od mesta puščanja oz. spajkanja.
  - Tako pred in med postopkom spajkanja je treba skozi sistem spuščati dušik brez kisika (OFN).

12. Odstranitev in odvajanje

- Med posegi v hladilni tokokrog, ki so potrebni za popravila ali za kakršen koli drug namen, je treba upoštevati običajne postopke.
- Pomembno je, da upoštevate najboljšo prakso in možnost vnetljivosti.
- Upoštevajte naslednji postopek:
  - odstranite hladilno sredstvo,
  - očistite tokokrog z inertnim plinom,

(!) POZOR

- izpraznite tokokrog (odstranite hladilno sredstvo),
- ponovno očistite z inertnim plinom,
- odprite tokokrog z rezanjem ali spajkanjem.

- Uporabljeno hladilno sredstvo zajemite v ustrezne jeklenke.
- Sistem je treba izprati z dušikom brez kisika (OFN), saj tako poskrbite, da je aparat varen.
- Ta postopek bo morda treba ponoviti večkrat.
- Za to opravilo ne uporabljajte stisnjenega zraka ali kisika.
- Sistem izperete tako, da z dušikom brez kisika (OFN) odpravite vakuum v sistemu, nato pa ga polnite, dokler ni dosežen delovni tlak, nato spet odzračite vsebino v ozračje, in končno spet vzpostavite vakuum.
- Ta postopek ponavljajte, dokler v sistemu ni več hladilnega sredstva. Ko uporabite zadnjo polnitev z dušikom brez kisika (OFN), je treba sistem odzračiti do atmosferskega tlaka, da omogočite delo.
- To opravilo je nujno, če nameravate spajkati cevi.
- Poskrbite, da odprtina za vakuumsko črpalko ni v bližini virov vžiga in da je zagotovljeno zadostno prezračevanje.

13. Postopki polnjenja

- Poleg običajnih postopkov polnjenja je treba upoštevati tudi naslednje zahteve:
  - Poskrbite, da med uporabo opreme za polnjenje ne pride do kontaminacije z različnimi hladilnimi sredstvi.
  - Cevi ali linije naj bodo čim krajše, da bo tudi količina hladilnega sredstva v njih čim manjša.
  - Jeklenke naj stojijo pokončno.
  - Pred polnjenjem sistema s hladilnim sredstvom poskrbite, da bo hladilni sistem ozemljen.
  - Po končanem polnjenju označite sistem (če še ni označen).
  - Bodite izredno previdni, da ne prenapolnite hladilnega sistema.
- Pred ponovnim polnjenjem sistema ga je treba tlačno preveriti z dušikom brez kisika (OFN).
- Po koncu polnjenja in pred zagonom oz. začetkom uporabe je treba preveriti, če sistem kje pušča.
- Preden zapustite kraj dela oz. namestitve, ponovno preverite, če sistem kje pušča.

14. Prenehanja uporabe

- Preden izvedete ta postopek, je bistveno, da serviser v celoti pozna opremo oz. napravo ter vse podrobnosti v zvezi z njo.
- Priporočamo, da upoštevate dobre prakse in vsa uporabljena hladilna sredstva izpraznite ter zajamete varno.
- Preden izvedete opravilo, vzemite vzorec olja in hladilnega sredstva, če bi bila pred ponovno uporabo zajetega hladilnega sredstva potrebna analiza. Bistveno je, da je pred začetkom opravila na voljo vir električne energije.
  a) Seznanite se z opremo in njenim delovanjem.
  b) Električno izolirajte sistem.

(!) POZOR

c) Preden začnete postopek, se prepričajte:
   - da je, če je to potrebno, na voljo oprema za mehansko ravnanje z jeklenkami hladilnega sredstva;
   - da je na voljo vsa osebna zaščitna oprema in da je ta pravilno uporabljena;
   - da je postopek zajema uporabljenega hladilnega sredstva ves čas pod nadzorom ustrezno usposobljene osebe;
   - da oprema za zajem uporabljenega hladilnega sredstva ter jeklenke ustrezajo zadevnim standardom.

d) Izčrpajte hladilni sistem, če je to možno.

e) Če vakuumiranje ni možno, zagotovite razvejani priklop, da lahko hladilno sredstvo odstranjujete iz različnih delov sistema.

f) Poskrbite, da je jeklenka pred začetkom odstranjevanja in zajema uporabljenega hladilnega sredstva postavljena na tehtnico.

g) Zaženite aparat za odstranjevanje hladilnega sredstva in ga uporabljajte v skladu s proizvajalčevimi navodili.

h) Ne prenapolnite jeklenk. (Napolnjenost naj ne presega 80 % prostornine).

i) Ne presezite maksimalnega delovnega tlaka jeklenke – tudi začasno ne.

j) Ko pravilno napolnite jeklenke in je postopek končan, poskrbite, da bodo jeklenke in vsa oprema takoj odstranjene s kraja del ter da bodo vsi izolacijski ventili na opremi zaprti.

k) Zajetega uporabljenega hladilnega sredstva ne polnite v drug hladilni sistem, dokler ni očiščeno in preverjeno.

15. Označevanje

- Opremo je treba ustrezno označiti in na oznaki navesti, da je bila vzeta iz uporabe in da je hladilno sredstvo iz nje odstranjeno.
- Na tej oznaki morata biti tudi datum in podpis.
- Poskrbite, da bodo na opremi oznake, na katerih je navedeno, da oprema vsebuje vnetljivo hladilno sredstvo.

16. Zajem uporabljenega hladilnega sredstva

Pri odstranjevanju hladilnega sredstva iz sistema, bodisi zaradi servisiranja bodisi zaradi prenehanja uporabe opreme, priporočamo upoštevanje dobre prakse in varnega odstranjevanja vseh uporabljenih hladilnih sredstev.

Ko prenašate oz. zajemate hladilno sredstvo v jeklenke, poskrbite, da boste uporabljali samo ustrezne jeklenke za zajem uporabljenega hladilnega sredstva.

- Poskrbite, da imate na voljo zadostno število jeklenk za količino skupnega hladilnega sredstva v sistemu.
- Vse jeklenke, ki jih nameravate uporabiti, morajo biti namenjene polnjenju z uporabljenim hladilnim sredstvom in označene za ustrezno vrsto hladilnega sredstva (t. j. posebne jeklenke za polnjenje z uporabljenim hladilnim sredstvom).
- Jeklenke morajo biti opremljene z razbremenilnim ventilom ter ustreznim zapornim ventilom, ki morata ustrezno delovati.
- Prazne jeklenke za uporabljeno hladilno sredstvo odstranite in, če je možno, pred polnjenjem z uporabljenim hladilnim sredstvom ohladite.

Oprema za zajem uporabljenega hladilnega sredstva mora biti v dobrem stanju in delujoča. Priložena ji morajo biti navodila za opremo, ki jo boste uporabili. Oprema mora biti primerna za zajem uporabljenih vnetljivih hladilnih sredstev.

(!) POZOR

- Poleg tega morate imeti na voljo komplet umerjenih in dobro delujočih tehtnic.
- Cevi morajo biti opremljene s spojnicami za odklop, ki ne puščajo in so delujoče ter v dobrem stanju.
- Pred uporabo aparata za zajem uporabljenega hladilnega sredstva, preverite, če je ta v zadovoljivem stanju in če ustrezno deluje, če je bil ustrezno vzdrževan in če so z njim povezane električne komponente ustrezno zatesnjene, da je preprečena nevarnost vžiga v primeru uhajanja hladilnega plina.
- Če ste v dvomih, se posvetujte s proizvajalcem.
- Zajeto uporabljeno hladilno sredstvo je treba vrniti dobavitelju hladilnega sredstva v ustrezni jeklenki za zajem uporabljenega hladilnega sredstva, ob tem pa je treba poskrbeti tudi za ustrezno obvestilo o prevozu odpadka.
- Ne mešajte hladilnih sredstev v napravah za zajem uporabljenih hladilnih sredstev, še zlasti ne v jeklenkah.
- Če je treba odstraniti tudi kompresorje ali olja kompresorjev, poskrbite, da so ta odstranjena v sprejemljivem obsegu, da zagotovite, da v mazivu ni ostalo vnetljivo hladilno sredstvo.
- Postopek zajema uporabljenega hladilnega sredstva je treba izvesti, preden vrnete kompresor dobavitelju.
- Za pospešitev tega postopka je dovoljeno samo električno segrevanje ohišja kompresorja.
- Ko iz sistema izpuščate olje, to storite na varen način.

(!) POZOR

- Ko premikate ali selite klimatsko napravo, se z izkušenimi serviserji posvetujte o odklopu in ponovni namestitvi aparata.
- Pod notranjo ali zunanjo enoto ne postavljajte nobenih drugih električnih naprav ali gospodinjskih predmetov. Kondenzat, ki odteka z aparata, lahko le-tega zmoči ter povzroči premoženjsko škodo ali napake pri delovanju.
- Ne uporabljajte dodatnih sredstev za pospešitev postopka odtajanja ali za čiščenje, razen tistih, ki jih priporoča proizvajalec.
- Aparat hranite v prostoru, v katerih ni neprestano delujočih virov vžiga (na primer odprtega ognja, delujočega aparata na plin ali delujočega električnega grelnika).
- Ne prebadajte in ne sežigajte aparata.
- Upoštevajte, da hladilna sredstva nimajo nujno svojega vonja.
- Ne prekrivajte prezračevalnih odprtin.
- Aparat je treba hraniti v dobro prezračenem prostoru, katerega velikost ustreza velikosti prostora, opredeljeni za delovanje aparata.
- Aparat hranite v prostoru, v katerih ni neprestanega odprtega ognja (na primer delujočega aparata na plin) ali virov vžiga (npr. delujočega električnega grelnika).

Varnostna opozorila

(!) POZOR

- Vse osebe, ki delajo s hladilnim tokokrogom ali ki posegajo vanj, morajo imeti veljaven certifikat, ki ga izda ustrezen ocenjevalni organ, priznan znotraj zadevne panoge, ki potrjuje usposobljenost teh oseb in jih pooblašča za varno ravnanje s hladilnimi sredstvi v skladu s specifikacijami za ocenjevanje, priznanimi v okviru panoge.
- Servisiranje sme opraviti samo proizvajalec opreme, v skladu s priporočili.
- Vzdrževanje in popravila, ki terjajo pomoč drugega usposobljenega osebja, je treba opraviti pod nadzorom osebe, ki je usposobljena za uporabo vnetljivih hladilnih sredstev.
- Ne uporabljajte dodatnih sredstev za pospešitev postopka odtajanja ali za čiščenje, razen tistih, ki jih priporoča proizvajalec.
- Aparat namestite, uporabljajte in hranite v prostoru s površino, večjo od 10 m2.
- Cevi naj bodo napeljane po prostoru s površino, večjo od 10 m2.
- Napeljava cevi mora ustrezati nacionalnim predpisom glede plinskih napeljav.
- Maksimalna polnitev s hladilnim sredstvom je 2,5 kg. Specifična polnitev s hladilnim sredstvom je navedena na napisni ploščici na zunanji enoti.
- Mehanski konektorji, uporabljeni v zaprtih prostorih, morajo ustrezati standardu ISO 14903. Kadar ponovno uporabljate (oz. ko uporabljate rabljene) mehanske konektorje v zaprtih prostorih, je treba tesnilne dele obnoviti. Ko v zaprtih prostorih uporabljate spoj z zavihkom, je spoj z zavihkom ponovno sestaviti.
- Instalacijskih posegov na cevni napeljavi naj bo čim manj.
- Mehanski priključki morajo biti dostopni za namene vzdrževanja.

Pojasnilo simbolov, prikazanih na notranji ali zunanji enoti.

OPOZORILO — Ta simbol označuje, da aparat uporablja vnetljivo hladilno sredstvo. Če pride do puščanja hladilnega sredstva, ki je nato izpostavljeno zunanjemu viru vžiga, nastane požarno tveganje.

POZOR — Ta simbol označuje, da je treba pozorno prebrati uporabniški priročnik.

POZOR — Ta simbol označuje, da mora z aparatom ravnati ustrezno usposobljen serviser, v skladu s priročnikom za namestitev.

POZOR — Ta simbol označuje, da so na voljo informacije, na primer v obliki uporabniškega priročnika ali priročnika za namestitev.

Navodila za namestitev

Diagram namestitve

Razdalja od stene naj bo večja od 50 mm
Razdalja od ovire naj bo večja od 3000 mm.

Razdalja od stropa naj bo večja od 200 mm

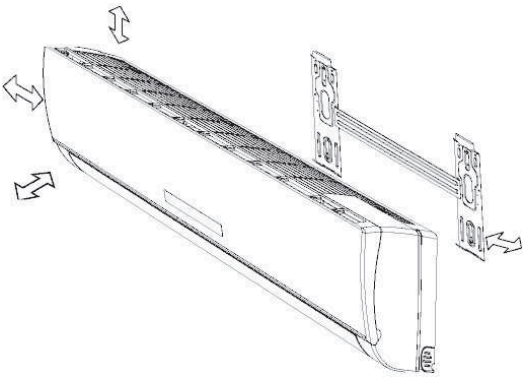

Razdalja od stene naj bo večja od 50 mm

Razdalja od tal naj bo večja od 2500 mm.

Notranja enota A

- ***Zgornja slika je le preprosta predstavitev enote. Možno je, da ni enaka dejanskemu videzu aparata, ki ste ga kupili.***
- ***Aparat je treba namestiti v skladu z nacionalnimi standardi za električne instalacije, namestitev pa smejo opraviti le pooblaščene osebe.***

Izberite kraja namestitve

Kraj namestitve notranje enote:

1. Brez ovir v bližini izpušne reže, da lahko zrak zlahka doseže vse dele prostora.
2. Preprosta namestitev priključne cevi in vrtanje luknje v steni.
3. Upoštevajte potrebno razdaljo od stropa in stene v skladu z diagramom namestitve.
4. Preprosto odstranjevanje zračnega filtra.
5. Aparat in daljinski upravljalnik naj bosta oddaljena en meter od televizorja, radijskega sprejemnika itd.
6. Z ničemer ne ovirajte vhodnih odprtin oz. rež za zajem zraka.
7. Daljinski upravljalnik ne bo deloval pravilno v sobi, polne digitalne svetlobe.
8. Aparat namestite na podlago, ki prenese njegovo težo.

Za namestitev zunanje enote glejte priročnik oz. navodila za namestitev zunanje enote.

Namestitev notranje enote

1. ***Namestitev montažne plošče***
   1) Določite kraj namestitve montažne plošče glede na lokacijo notranje enote in smer napeljave cevi.
   2) Določite sredino montažne plošče glede na oznako na njej. Nato jo fiksirajte z vijakom.
   3) Montažno ploščo namestite tako, da bo popolnoma vodoravna. Pri tem si pomagajte z ravnilom ali ustreznim pripomočkom za določanje navpičnice.
   4) V steno izvrtajte luknje, globoke 32 mm, za pritrditev plošče.
   5) V luknje vstavite plastične zidne vložke, nato pa namestite montažno ploščo in jo pritrdite z vijaki.
   6) Poravnajte 2 luknji papirne plošče/šablone z 2 luknjama montažne plošče, kot kaže Slika 1.
   7) Preverite, ali je montažna plošča dobro pritrjena. Nato izvrtajte luknjo za napeljavo cevi.
2. ***Vrtanje luknje za cevi***
   1) Določite položaj luknje za cevi glede na položaj montažne plošče (glejte položaj in velikost papirne plošče/šablone, kot kaže Slika 1).
   2) Izvrtajte odprtino v steni. Luknja naj ima malenkosten naklon navzdol proti zunanji strani.
   3) Namestite tulec skozi odprtino v steni, da bo stena urejena in čista.

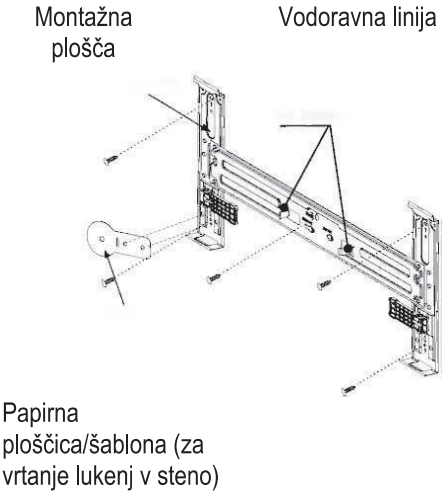

Slika 1

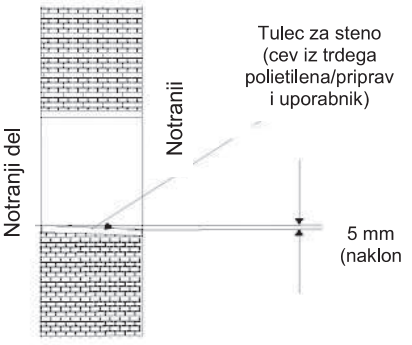

Slika 2

Opomba: Če je v steni že luknja, poravnajte okrogli del papirne šablone z luknjo v steni. Nato poravnajte 2 luknji montažne plošče z 2 luknjama v papirni šabloni (kot kaže Slika 1), da določite kraj namestitve montažne ploščice.

3. ***Napeljava cevi***

1) Z zunanje strani napeljite cevi (za tekočino in plin) in kable (priključne vrvice) skozi luknjo v steni.

2) Odrežite cevi in kable. Odrežite cev za tekočino in plin na ustrezno dolžino, glede na oznako na montažni plošči (Slika 3). Poskrbite, da bo rez raven (Slika 4).

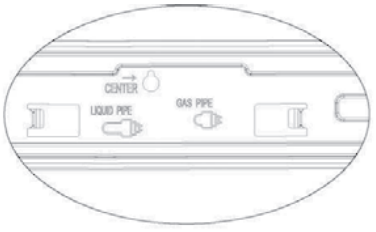

Slika 3

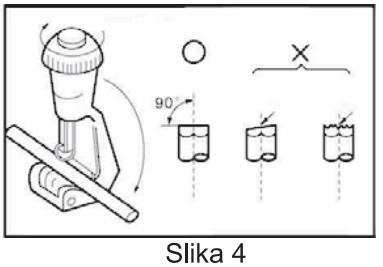

Slika 4

Opomba: Oblika vaše montažne plošče se lahko razlikuje od zgornje, vendar je način namestitve podoben.

Namestitev notranje enote

3) Odstranite opilke ali štrline z odrezanih robov. Odprtina cevi naj bo usmerjena navzdol, da ne bi kovinski prah ali delci zašli v cev (Slika 5).
4) Razširite konce cevi. Pred tem vstavite odprtino cevi v bakreno matico. Prepričajte se, da je konec cevi ravno odrezan, da je rez čist in da je debelina cevi enakomerna. (Slika 6)

Slika 5 Slika 6 Slika 7

4. Namestitev cevi za notranjo enoto

1) Obesite notranjo enoto na montažno ploščo (Slika 7).
2) Odprite pokrov vijakov, kot kaže slika 8, in odstranite vijak. Nato odstranite pokrov izpušne reže, kot kaže slika 9.

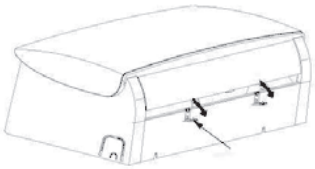

Slika 8

Slika 9

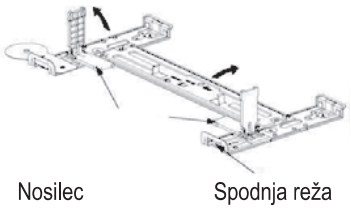

Slika 10

Slika 11

3) Odprite dva nosilca na stenski nosilni plošči do kota 90°, kot kaže Slika 10, nato pa postopoma premikajte notranjo enoto, dokler ne dosežete najboljšega položaja (Slika 11).

Namestitev notranje enote

4) Glejte Sliko 12 za priključek cevi.

Priključek cevi:

a. Z dvema ključema pritrdite cevi na notranjo enoto. Bodite posebej pozorni na dovoljeni navor, kot je prikazano spodaj, da preprečite deformacijo in poškodbo cevi, konektorjev in prirobničnih matic.

b. Najprej privijte matice ročno, nato pa še s ključema.

Model	Velikost cevi	Navor	Širina matice	Minimalna debelina
7K, 9K, 12K, 18K	Tekočina (⌀ 6 mm ali 1/4")	15~20 Nm	17 mm	0,5 mm
24K	Tekočina (⌀ 9,53 mm ali 3/8")	30~35 Nm	22 mm	0,6 mm
7K, 9K, 12K	Plin (⌀ 9,53 mm ali 3/8")	30~35 Nm	22 mm	0,6 mm
18K	Plin (⌀ 12 mm ali 1/2")	50~55 Nm	24 mm	0,6 mm
24K	Plin (⌀ 16 mm ali 5/8")	60~65 Nm	27 mm	0,6 mm

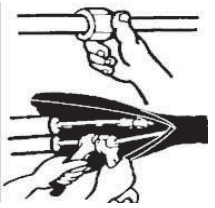

(!) Opomba: Priklop cevi je treba opraviti na zunanji strani (na prostem)!

- Notranji enoti 18K je priložen pretvornik, namenjen samo notranji enoti 18K. Z njim lahko plinski priključek 9,53 pretvorite v priključek 12,7.
  Namesti se na zunanji enoti.
- Če se komplet za spoj s prirobnično matico razrahlja, potem ko ste ga popolnoma zatesnili, ga je treba nadomestiti z novim kompletom za spoj s prirobnično matico.
- Ko odstranjujete cevi, ker želite prestaviti ali popraviti aparat, nadomestite komplet z novim (brez prirobnice).

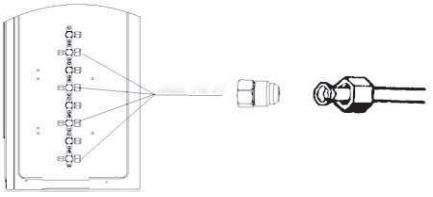

Slika 12

5) Ko priključite cevi v skladu z navodili, namestite odtočno cev. Nato priključite še priključno vrvico oz. električni kabel. Po priključitvi ovijte cevi, kable in odtočno cev s toplotno izolacijo (Slike 13–15).

Opomba: Spoje cevi ovijte s toplotno izolacijo, to pa ovijte z vinilnim trakom.

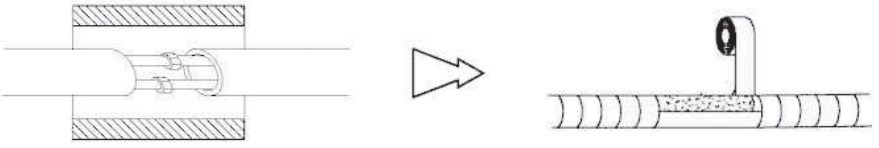

Slika 13

Opomba: Postavite odtočno cev pod druge cevi in kable.
Opomba: Izolacijski material naj vsebuje polietilensko peno, debelo vsaj 6 mm.
Opomba: Odtočno cev pripravi uporabnik.

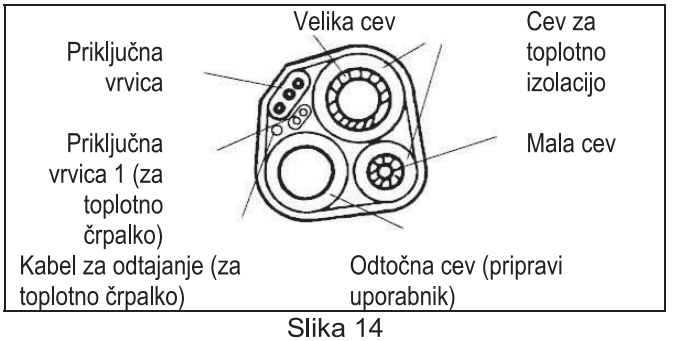

Slika 14

Namestitev notranje enote

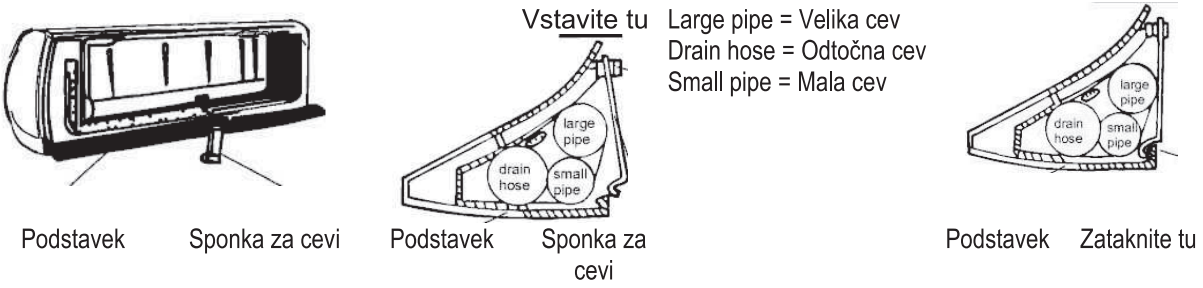

A. Vstavite sponko za cevi v režo.

B. Pritisnite, da se sponka zaskoči v podstavek.

Slika 15

Opomba: Odtočna cev naj bo za lažji pretok usmerjena navzdol. Pazite, da odtočna cev ne bo zavita, štrlela iz ovoja ali vijugasta; konec odtočne cevi naj ne bo potopljen v vodo.
Opomba: Če na odtočno cev priključite podaljšek, poskrbite, da bo tudi ta ustrezno toplotno izoliran.
Opomba: Ko so cevi usmerjene v desno, je treba priključno vrvico in odtočno cev toplotno izolirati in s sponko za cevi pritrditi na hrbtno stran enote.

6) Odprite sprednjo ploščo in pokrov terminalov za električni priključek (Slika 16), nato pa napeljite povezovalni kabel in priključno vrvico skozi vodilo (Slika 17).

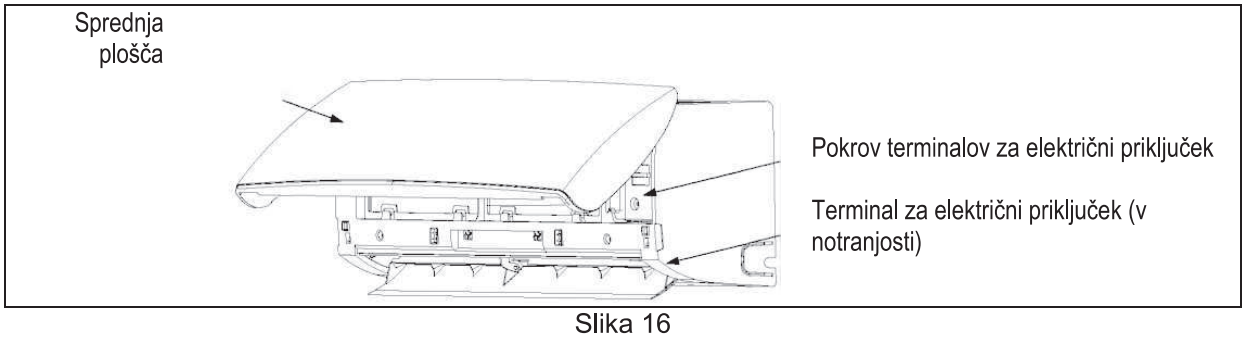

Slika 16

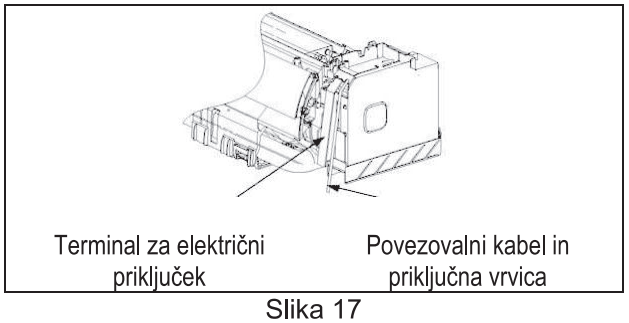

Slika 17

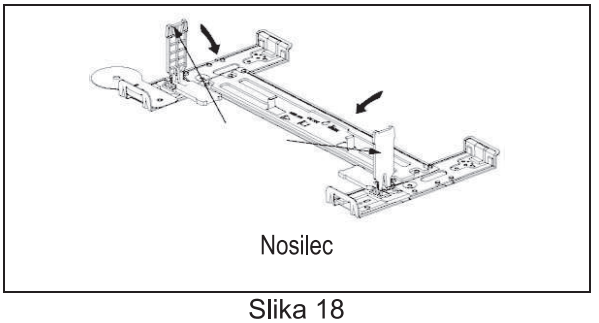

Slika 18

7) Odprite dva nosilca na stenski nosilni plošči, kot kaže Slika 18. Nato postopoma premikajte notranjo enoto, dokler ne dosežete najboljšega položaja. Ko ga dosežete, pritisnite enoto na 2 spodnji reži (Slika 19).

Opomba: Slike v tem priročniku se lahko razlikujejo od klimatske naprave, ki ste jo izbrali.

Namestitev notranje enote

8) Namestite pokrov izpušne reže na notranji enoti, kot kaže Slika 20. Nato privijte vijak in zaprite pokrov vijaka.

Slika 19

Slika 20

5. Priklop priključne vrvice

Notranja enota

Priključite povezovalni kabel na notranjo enoto, tako da povežete posamezne vodnike s terminali na nadzorni plošči v skladu s povezavo zunanje enote (Slika 21).

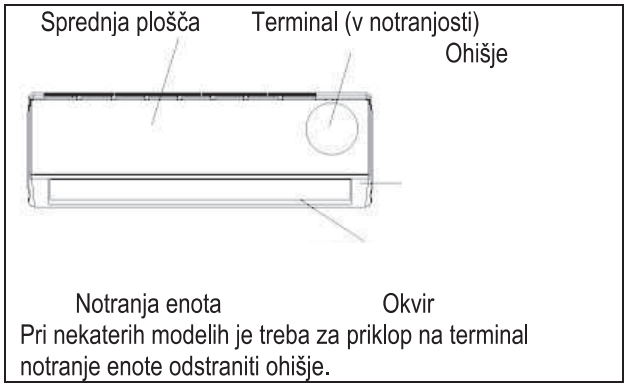

Slika 21

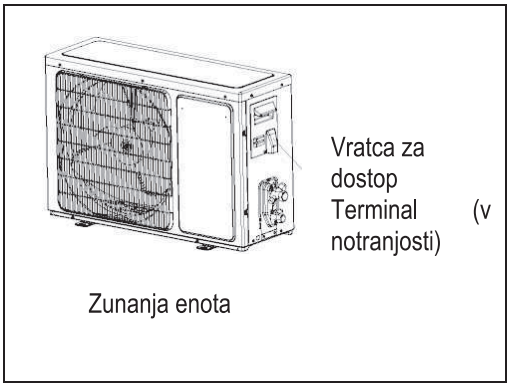

Slika 22

Zunanja enota

1) Odvijte vijak, da lahko odstranite vratca za dostop. Priključite posamezne vodnike na terminale nadzorne plošče, kot kaže Slika 22.
2) Pritrdite povezovalni kabel na nadzorno ploščo s kabelsko objemko.
3) Ponovno namestite vratca za dostop in privijte vijak.
4) Pri modelu 24K med virom napajanja in enoto namestite ustrezen odklopnik. Namestiti je treba odklopnik, ki ustrezno odklopi vse napajalne vodnike.

Pozor:

1) Klimatsko napravo vedno namestite na ločen tokokrog, namenjen samo temu aparatu. Za priklop na električno omrežje glejte diagram na notranji strani vratc za dostop do terminala.
2) Poskrbite, da bo debelina kabla takšna, kot je določeno v specifikaciji za priklop na električno omrežje.
3) Preverite vodnike in se prepričajte, da so po tem, ko jih priključite, čvrsto pritrjeni.
4) V vlažnih ali mokrih prostorih namestite tudi odklopnik za ozemljitveni uhajavi tok (ELCB).

Opomba: Slike v tem priročniku se lahko razlikujejo od klimatske naprave, ki ste jo izbrali.

Namestitev notranje enote

Specifikacije kablov

Specifikacija kabla za povezavo med notranjo in zunanjo enoto	Kabel, 4-žilni, 0,75 mm2, v skladu z 245 IEC 57 ali H07RN-F.
Specifikacija kabla za povezavo med notranjo in zunanjo enoto (za 7K–12K mono split)	Kabel, 5-žilni, 1,0 mm2, v skladu z 245 IEC 57 ali H07RN-F.
Specifikacija kabla za povezavo med notranjo in zunanjo enoto (za 18K mono split)	Kabel, 5-žilni, 1,5 mm2, v skladu z 245 IEC 57 ali H07RN-F.
Specifikacija kabla za povezavo med notranjo in zunanjo enoto (za 24K mono split)	Kabel, 5-žilni, 2,5 mm2, v skladu z 245 IEC 57 ali H07RN-F.

Pozor:
Po namestitvi aparata mora biti vtikač lahko dostopen, da lahko aparat po potrebi izklopite. Če to ni možno, priključite aparat na dvopolno stikalo z razdaljo med kontakti vsaj 3 mm, ki bo nameščena na mestu, ki bo tudi po namestitvi lahko dostopno.

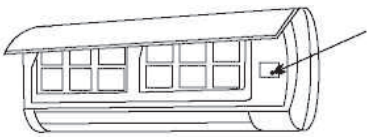

Opozorilo:

Preden omogočite dostop do terminala, je treba izklopiti aparat iz vseh virov napajanja z električno energijo.

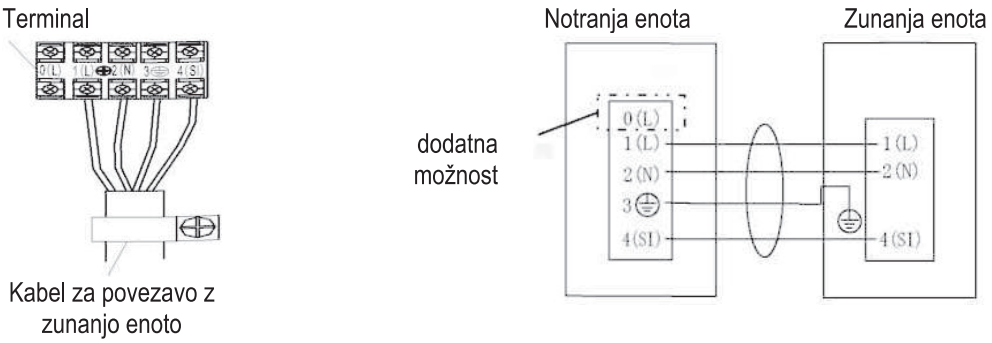

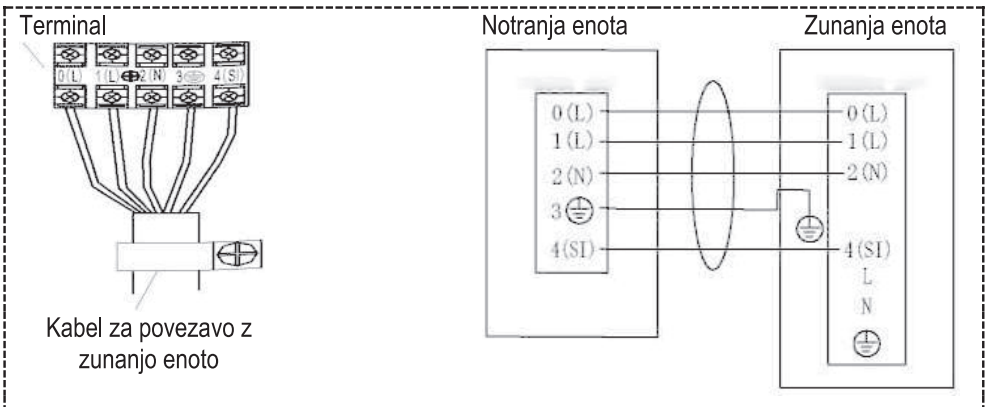

OPOMBA: Za monosplit

Vzdrževanje

♦ Vzdrževanje sprednje plošče

1 Odklopite aparat iz električnega omrežja Preden odklopite aparat iz električnega omrežja, ga najprej izklopite. 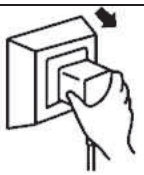	2 Primite za del, ki je na sliki označen z "a", ter povlecite navzven, da odstranite sprednjo ploščo. 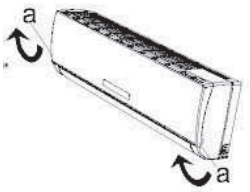
3 Obrišite z mehko suho krpo. Če je sprednja plošča močno umazana, uporabite vlažno krpo. Očistite s suho mehko krpo.	4 Aparata nikoli ne čistite s hlapljivimi snovmi, kot sta bencin ali polirni prašek.
5 Nikoli ne pršite vode po notranji enoti. Nevarnost! Električni udar!	**6 Ponovno namestite in zaprite sprednjo ploščo.** Ponovno namestite in zaprite sprednjo ploščo, tako da del, ki je na sliki označen z "b", potisnete navzdol. 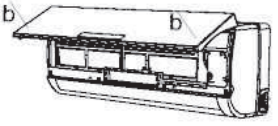

♦ Vzdrževanje zračnega filtra

1 Izklopite aparat, odklopite ga iz električnega omrežja in odstranite zračni filter. 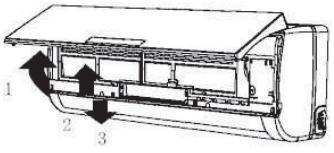 1. Odprite sprednjo ploščo. 2. S sprednje strani nežno pritisnite na ročaj filtra. 3. Primite za ročaj in povlecite filter iz enote.	**2 Očistite zračni filter in ga ponovno namestite.** Če je filter močno umazan, ga pomijte z raztopino detergenta v mlačni vodi. Po čiščenju ga temeljito posušite, vendar ne na soncu.
3 Ponovno zaprite sprednjo ploščo. Če klimatska naprava deluje v posebej prašnem prostoru, očistite zračni filter vsaka dva tedna.	**Zračni filter je treba očistiti po približno 100 urah uporabe.**

Zaščita

♦ Pogoji delovanja

Temperaturno območje delovanja

Temperatura		Hlajenje (DB/WB)	Ogrevanje (DB/WB)	Sušenje (DB/WB)
Notranja temperatura	maks.	32 °C/23 °C	27 °C/18 °C	32 °C/23 °C
	min.	21 °C/15 °C	20 °C/15 °C	18 °C
Zunanja temperatura	maks.	43 °C/26 °C	24 °C/18 °C	43 °C/26 °C
	min.	–15 °C/–16 °C	–15 °C/–16 °C	21 °C

OPOMBA:
**** Pri navedenih delovnih temperaturah bo doseženo optimalno delovanje. Če klimatska naprava deluje izven zgoraj navedenih pogojev, se lahko sproži zaščitna naprava, ki izklopi aparat.***
**** Pri modelih, namenjenih delovanju v tropskih razmerah (T3), znaša skrajna temperatura 55 °C namesto 43 °C.***
Pri nekaterih aparatih je dovoljeno tudi delovanje izven teh temperaturnih območij. V specifičnih situacijah se, prosimo, posvetujte s prodajalcem. Če klimatska naprava dlje časa deluje v načinu za HLAJENJE ali SUŠENJE, medtem ko so vrata in okna odprta, relativna vlažnost pa presega 80 %, lahko iz izhodne odprtine kaplja kondenzat.

♦ Hrup

- Za tišje delovanje klimatske naprave jo namestite na podlago, ki lahko prenese njeno težo.
- Zunanjo enoto namestite tako, da izpihani zrak in zvok, ki ga enota proizvaja med delovanjem, ne bo motil vaših sosedov.
- Pred izhodno odprtino zunanje enote ne postavljajte ovir, saj lahko te povečajo hrupnost delovanja.

♦ Delovanje zaščitne naprave

1. **Zaščitna narava se sproži v naslednjih primerih.**
   - Če želite takoj po izklopu ponovno vklopiti aparat ali če med delovanjem spremenite način delovanja. V teh primerih je treba počakati 3 minute.
   - Če priklopite aparat na električno omrežje in ga takoj po tem vklopite, lahko traja 20 sekund, preden se aparat vklopi.
2. **Če se delovanje aparata popolnoma zaustavi, ponovno pritisnite tipko za VKLOP/IZKLOP (ON/OFF), da ga ponovno zaženete. Če je bila programska ura pri tem preklicana, jo je treba ponovno nastaviti.**

♦ Značilnosti načina za OGREVANJE

Predgretje

Ko izberite način za OGREVANJE, traja 2–5 minute, preden začne iz notranje enote pritekati topel zrak.

Odtajanje

V načinu za **OGREVANJE** se bo aparat samodejno odtalil, da tako izboljša učinkovitost delovanja.
Ta postopek običajno traja 2–10 minut. Med odtajanjem ventilator preneha delovati.
Po koncu odtajanja se aparat samodejno vrne v način za **OGREVANJE**.

Opomba: Način za ogrevanje NI na voljo pri modelih klimatskih naprav, ki so namenjeni samo hlajenju.

Odpravljanje težav in notenj

V naslednjih primerih morda ne gre vedno za napako pri delovanju. Prosimo, preverite naslednje, preden pokličete servis.

Težava	Analiza
Aparat ne deluje. 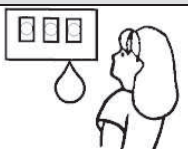	• Zaščitna naprava se je sprožila ali pa je pregorela varovalka. • Prosimo, počakajte 3 minute, nato pa ponovno poskusite vklopiti aparat. Morda zaščitna naprava preprečuje njegov vklop. • Baterije v daljinskem upravljalniku so prazne. • • Vtikač ni pravilno vstavljen v vtičnico.
Iz aparata ne piha ne hladen ne topel zrak. 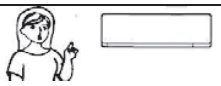	• Ali je zračni filter umazan? • So vhodne ali izhodne reže na klimatski napravi prekrite ali ovirane? • Ali je temperatura pravilno nastavljena?
Upravljanje ne deluje	• V primeru močnih motenj oz. interference (prekomerna statična elektrika, abnormalna napetost električnega omrežja), delovanje ne bo normalno. V tem primeru izklopite aparat iz električnega omrežja in ga ponovno priklopite čez 2–3 sekunde.
Aparat ne deluje takoj	• Sprememba načina delovanja med delovanjem aparata; 3-minutni premor.
Neprijeten vonj 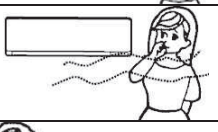	• Ta vonj lahko ima drug vir, na primer pohištvo, cigarete itd., aparat pa ga vsrka in izpiha.
Zvok pretakanja vode 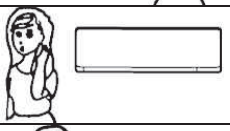	• Povzroča ga pretakanje hladilne tekočine v klimatski napravi. To ni napaka. • Zvok odtajanja v načinu za ogrevanje.
Pokljanje	• Zvok je lahko posledica širjenja ali krčenja sprednje plošče zaradi spremembe temperature.
Pršec iz odprtine za zrak 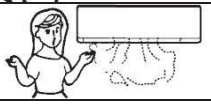	• Pršec se pojavi, ko se zrak v prostoru zaradi hladnega zraka, izpihanega iz notranje enote v načinu za HLAJENJE ali SUŠENJE, močno ohladi.
Signalna lučka za delovanje aparata neprestano utripa, ventilator v notranji enoti pa se zaustavi.	• Aparat preklaplja iz načina za ogrevanje v način za odmrzovanje oz. odtajanje. Signalna lučka bo utripala do dvanajst minut, nato pa se aparat vrne v način za ogrevanje.
Navzkrižje načinov delovanja Ker vse notranje enote uporabljajo eno (isto) zunanjo enoto, lahko hkrati uporabljate le en način delovanja, tj. način, v katerem deluje zunanja enota. Če izberete drugačen način delovanja, pride do navzkrižja. Naslednja tabela prikazuje možna navzkrižja načinov delovanja.	<table><tr><th></th><th>Hlajenje</th><th>Sušenje</th><th>Ogrevanje</th><th>Ventilator</th></tr><tr><td>Hlajenje</td><td>✔</td><td>✔</td><td>×</td><td>✔</td></tr><tr><td>Sušenje</td><td>✔</td><td>✔</td><td>×</td><td>✔</td></tr><tr><td>Ogrevanje</td><td>×</td><td>×</td><td>✔</td><td>×</td></tr><tr><td>Ventilator</td><td>✔</td><td>✔</td><td>×</td><td>✔</td></tr></table>✔ – običajno × – navzkrižje načinov Zunanja enota vedno deluje v načinu, izbranem s prvo notranjo enoto, ki ste jo vklopili. Če pride do navzkrižja načinov delovanja naslednje vklopljene enote, enota, ki je v navzkrižju, odda 3 piske in se samodejno izklopi.

Deli aparata

Notranja enota

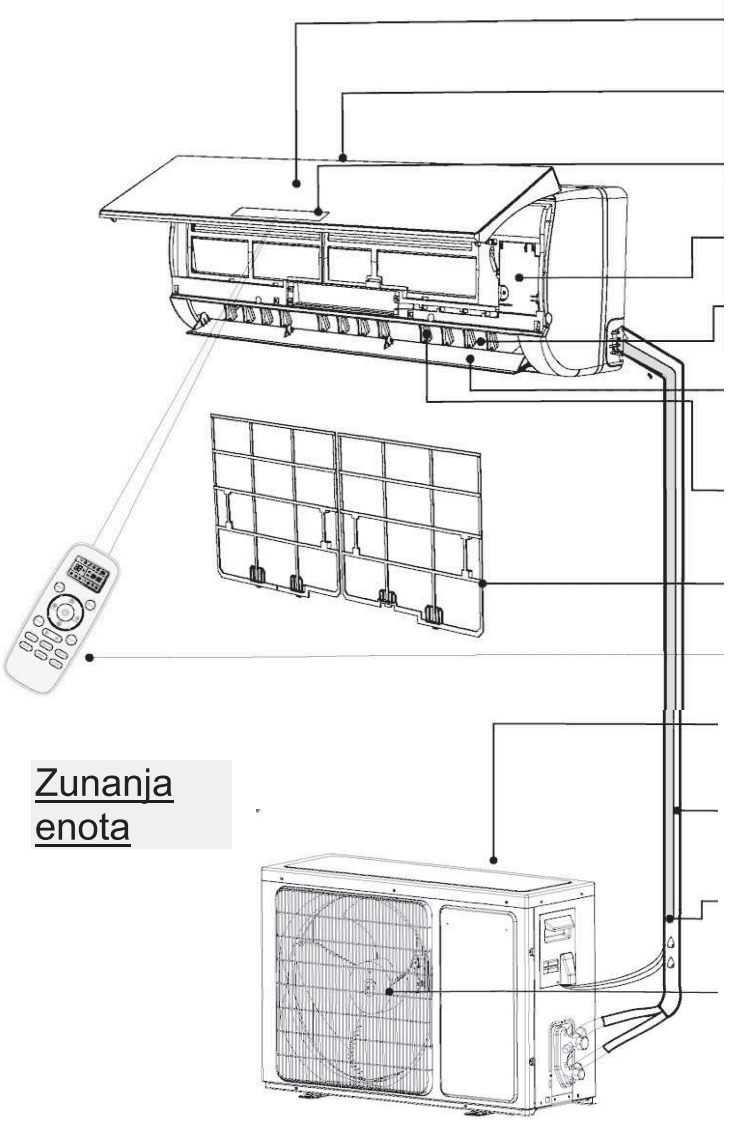

Sprednja plošča

Odprtina za vsesavanje zraka

Prikazovalnik

Plošča za nujne primere

Odprtina za izpihovanje zraka

Navpična loputa za smer zračnega toka

Vodoravna loputa za smer zračnega toka

Zračni filter

Daljinski upravljalnik

Odprtina za vsesavanje zraka

Zunanja enota

Priključne cevi in kabli

Odvodna cev

Opomba: Kondenzat odteka med HLAJENJEM in SUŠENJEM.

Odprtina za izpihovanje zraka

Slike v vem priročniku temeljijo na zunanjem videzu standardnega modela. Lahko se razlikujejo od klimatske naprave, ki ste jo izbrali.

Prikazovalnik

Prikaz temperature 1

Prikaz nastavljene temperature.
Po 720 urah obratovanja se prikaže FC kot opomnik, da je treba očistiti filter.
Ko očistite filter, pritisnite tipko za ponastavitev števca filtra na notranji enoti za sprednjo ploščo (dodatna možnost).

Signalna lučka za delovanje 2
Sveti, ko klimatska naprava deluje.
Med odtajanjem utripa.

Znak za programsko uro 3
Sveti, ko je nastavljena programska ura.

Časovno omejeno delovanje (pred spanjem) 4
Sveti, ko je aktivirano časovno omejeno delovanje (pred spanjem)

Znak za kompresor 5
Sveti, ko je kompresor vklopljen.

Sprejemnik signala 6

Seriji DA/DH

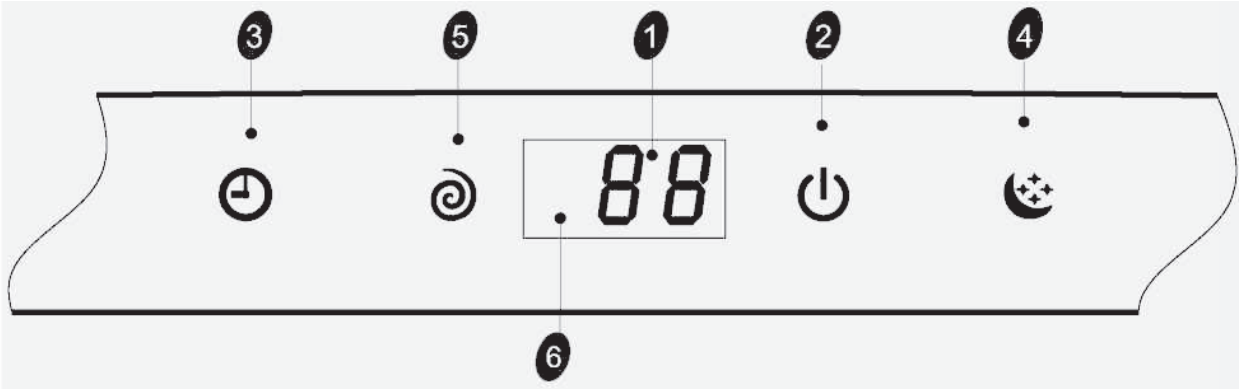

Simboli se lahko razlikujejo od simbolov na teh modelih, a funkcije so podobne.

Prikazovalnik

Serije DB/DC/DJ/DK

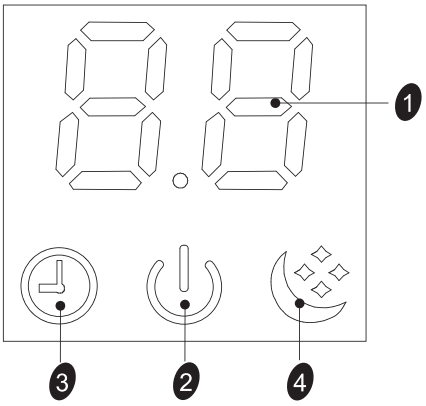

Serije HA/HB/HC

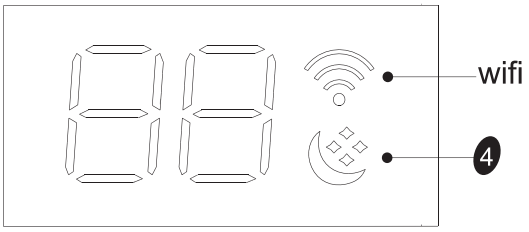

Tipka za nujne primere 7

ON/OFF S pritiskom na to tipko vklopite ali izklopite klimatsko napravo.

ZA SISTEM MULTI

OFF Delovanje enote lahko nemudoma zaustavite s pritiskom na tipko. Prisilno HLAJENJE: enoto lahko prisilite, da deluje v načinu za hlajenje z veliko hitrostjo delovanja ventilatorja, tako da pritisnete to tipko in jo držite 5 sekund. V tem načinu bo dejanska temperatura v prostoru prezrta.

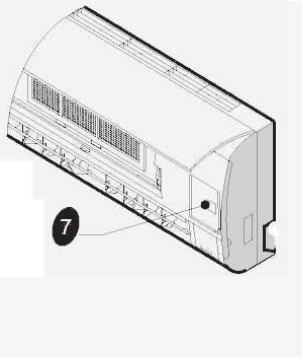

Simboli se lahko razlikujejo od simbolov na teh modelih, a funkcije so podobne.

Izjava o skladnosti z Direktivo o radijski opremi (RED)

Edinstvena oznaka te izjave o skladnosti: .....

Spodaj podpisani
Hisense (Guangdong) Air Conditioning Co., Ltd.
No.8 Hisense Road, Advanced Manufacturing Jiangsha Demonstration Park,
Jiangmen City, provinca Guangdong, LJUDSKA REPUBLIKA KITAJSKA

.....

prevzemamo vso odgovornost in izjavljamo, da je izdelek:
Naziv proizvoda: Klimatska naprava z ločenima enotama (split)
Trgovska znamka:
Tip ali model: Glejte seznam modelov izdelka na prvi strani
Pomembni dodatni podatki. .....,
na katerega se nanaša ta izjava, skladen s temeljnimi zahtevami in drugimi veljavnimi zahtevami Direktive o radijski opremi – RED (2014/53/EU).
Izdelek je skladen z naslednjimi standardi in/ali drugimi normativnimi dokumenti:
ZDRAVJE IN VARNOST (3. člen (1)(a)): EN 62311:2008,
EN 60335-2-40:2003/A11:2004/A12:2005/A1:2006/A2:2009/A13:2012,
EN 60335-1:2012/A11:2014, EN 62233:2008.

EMC (3. člen (1)(b)): EN 55014-1:2006/A1:2009/A2:2011, EN 61000-3-2:2014, EN 55014-2: 2015, EN 61000-3-3:2013 .

SPECTRUM (3. člen (2)):
ETSI EN 300 328 V2.1.1 (2016-11),
ETSI EN 301 489-1 V2.1.1 (2017-02),
ETSI EN 301 489-17 V3.1.1 (2017-02).

DRUGI (vključno s 3. členom (3) in prostovoljnimi specifikacijami): EN50581:2012, (EU) Št. 206/2012.

Omejitev veljavnosti (če je opredeljena): .....
Dodatne informacije:

Tehnični dokument v posesti:
Hisense (Guangdong) Air Conditioning Co., Ltd.

Kraj in datum izdaje (te izjave o skladnosti): .....
Podpis proizvajalca ali v imenu proizvajalca: .....

Ime (tiskano): 罗国坚
Naziv: .....

F-Gas Instruction

Ta proizvod vsebuje toplogredne pline, zajete v Kjotskem protokolu.

Manufacturer model	Customer model	Refrigerant	GWP	Refrigerant weight(kg)	CO_2 equivalent (tonne)
AST-09U*4RVE**00*	**25VE0*	R32	675	0.59	0.398
AST-12U*4RVE**00*	**35VE0*	R32	675	0.76	0.513
AST-18U*4RXA**00*	**50XA0*	R32	675	1.20	0.810
AST-24U*4RBB**00*	**70BB0*	R32	675	1.44	0.972
AST-18U*4RXA**03*	**50XA0*	R32	675	1.17	0.790
AST-24U*4RBB**05*	**70BB0*	R32	675	1.32	0.891
AST- 09U* 4RLE**00*	**25LE0*	R32	675	0.64	0.432
AST-12U* 4RLE** 00*	**35LE0*	R32	675	0.64	0.432
AST-09U*4RXU**00*	**25XU**	R32	675	0.5	0.338
AST-12U*4RXU**00*	**35XU**	R32	675	0.63	0.425
AST-18U*4RBP**00*	**50BP**	R32	675	1.18	0.797
AST-24U*4RKW**00*	**70KW**	R32	675	1.75	1.181

Macedonian

Hisense

Упатство за употреба и монтажа

Благодариме што го купивте овој клима уред. Прочитајте го упатството за употреба и монтажа внимателно пред да го монтирате и користите овој апарат и, зачувајте го ова упатство за идна употреба.

Contents

БЕЗБЕДНОСНИ НАСОКИ 1
ПОДГОТОВКИ ПРЕД УПОТРЕБА 3
МЕРКИ НА ПРЕТПАЗЛИВОСТ 4
УПАТСТВО ЗА МОНТАЖА 13
Избор на локација за монтажа 13
ОДРЖУВАЊЕ 23
ЗАШТИТА 24
ОТКРИВАЊЕ И РЕШАВАЊЕ ПРОБЛЕМИ 26
Идентификација на деловите 28
ПРИКАЗ НА ЕКРАНОТ 29

За како да го користите далечинскиот управувач, погледнете го Упатството за далечинскиот управувач.

БЕЗБЕДНОСНИ НАСОКИ

1. За уредот да работи нормално, внимателно прочитајте го упатството пред монтажата и обидете се да го монтирате строго според ова упатство.

2. Не дозволувајте воздух да навлезе во системот за ладење или истекување на разладното средство кога го поместувате клима уредот.

3. Правилно заземјете го клима уредот.

4. Внимателно проверете ги поврзувачките кабли и цевки, проверете дали се исправни и цврсти пред да го поврзете климатизерот со струја.

5. Мора да има прекинувач за прекин на воздухот.

6. По монтажата, потрошувачот мора правилно да работи со клима уредот според овој прирачник, да има соодветно складиште за одржување и преместување на климатизерот во иднина.

7. Осигурувач на внатрешна единица: T3.15A 250VAC или T5A 250VAC. Погледнете го печатеното коло за вистинските параметри, кои мора да бидат во согласност со параметрите на ситопечатот.

8. За модели 7K ~ 12K, осигурувач на надворешна единица: T15A 250VAC или T 20A 250VAC Погледнете го печатеното коло за вистинските параметри, кои мора да бидат во согласност со параметрите на ситопечатот.

9. За модели 18K, осигурувач на надворешна единица: T20A250VAC.

10. За модели 24K, осигурувач на надворешна единица: T30A250VAC.

11. Во упатството за монтажа за апарати кои се наменети за трајно поврзување со фиксна инсталација и имаат пропуст на струја што може да надмине 10 mA, треба да се наведе дека се препорачува вградување на автоматски осигурувач со номинална преостаната работна струја што не надминува 30 mA.

12. Предупредување: Ризикот од електричен шок може да предизвика повреда или смрт: Исклучете ги сите непосредни напојувања пред сервисирање.

13. Максималната должина на цевката за поврзување помеѓу внатрешната и надворешната единица треба да биде помала од 5 метри. Тоа ќе влијае на ефикасноста на климатизерот ако растојанието е подолго од таа должина.

14. Овој апарат не треба да го користат лице (вклучително и деца) со нарушени физички, сетилни или умствени функции, или со недоволно искуство и знаење, освен доколку не се надгледуваат или не им се дадени насоки за како да се користи апаратот од страна на лице задолжено за нивната безбедност. Децата треба да се надгледуваат за да не играат со апаратот..

15. Овој апарат може да го користат деца на возраст од 8 години и постари и лица со намалени физички, сетилни или ментални способности или недостаток на искуство и знаење доколку се под надзор или со дадени инструкции за употреба на апаратот на безбеден начин и предочување на можните опасности. Децата не смеат да си играат со апаратот. Децата не смеат да го чистат и одржуваат без надзор.

16. Батериите во далечинскиот управувач мора правилно да се рециклираат или фрлат. Отстранување на отпадни батерии --- Ве молиме отфрлете ги батериите како сортиран комунален отпад на пристапно место за собирање.

17. Ако апаратот има фиксна инсталација, апаратот мора да биде опремен со уред за исклучување од електричната мрежа со контактно раздвојување на сите полови кои обезбедуваат целосно исклучување под услови на пренапон од категорија III, и овие средства мора да бидат вградени во фиксната инсталација во согласност со правилата за ожичување.

18. Доколку кабелот за напојување е оштетен, тој мора да се замени од производителот, неговиот сервис или слично квалификувани лица за да се избегне опасност.

19. Апаратот треба да се монтира во согласност со националните прописи за ожичување.

20. Сервисирањето треба да се врши само како што е препорачано од производителот на опремата. Одржувањето и поправката што бараат помош од друг квалификуван персонал се вршат под надзор на лицето надлежно за употреба на запаливи разладни средства.

21. Апаратот не смее да се монтира во перална.

22. Во врска со монтажата, погледнете го делот „Насоки за монтажа“.

23. Во врска со одржувањето, погледнете го делот „Одржување“.

24. За моделите што користат разладно средство R32, цевките треба да се изведат на надворешната страна.

Забелешка

1. Кога го полните разладното средство во системот, проверете дали се полни во течна состојба, ако разладното средство за апаратот е R32. Во спротивно, хемискиот состав на разладното средство (R32) во внатрешноста на системот може да се промени и на тој начин да влијае на перформансите на климатизерот

2. Според карактерот на разладното средство (R32, вредноста на GWP е 675), притисокот на цевката е многу висок, затоа бидете внимателни кога го монтирате и поправате апаратот.

3. Ако кабелот за напојување е оштетен, тој мора да се замени од производителот, неговиот сервис или слично квалификувани лица за да избегнете опасност.

4. Монтажата на овој производ мора да ја вршат искусни сервисери, професионални монтери, само во согласност со ова упатство.

5. Температурата на колото за ладење ќе биде висока, ве молиме чувајте го кабелот за поврзување подалеку од бакарна цевка.

Подесување

Пред да го користите клима уредот, проверете дали сте го поставиле следново.

1. Подесување на далечинскиот управувач

Секој пат откако далечинскиот управувач ќе се замени со нови батерии или се напојува, далечински управувач автоматски ја поставува пумпата за греење. Ако клима уредот што сте го купиле е само еден за ладење, може да се користи и далечински управувач со топлинска пумпа.

2. Функција за позадинско осветлување на далечинскиот управувач (опционално)

Држете го притиснато кое било копче на далечинскиот управувач за да го активирате позадинското осветлување. Се исклучува автоматски по 10 секунди.

Забелешка: Позадинското осветлување е опционална функција.

3. Автоматско рестартирање

Клима уредот има функција за автоматско рестартирање

Зачувување на животната средина

Овој апарат е направен од материјал што може да се рециклира или повторно да се користи. Отстранувањето мора да се изврши во согласност со локалните прописи за отстранување на отпадот. Пред да го исфрлите, отсечете го електричниот кабел за да не може повторно да се користи апаратот. За подетални информации за ракување и рециклирање на овој производ, контактирајте со вашите локални власти кои се занимаваат со собирање отпад или продавницата каде што сте го купиле апаратот.

ОТСТРАНУВАЊЕ НА АПАРАТОТ

Овој апарат е означен според Европската Директива 2012/19/ЕС, Отпадна електрична и електронска опрема (ОЕЕО). Оваа ознака покажува дека овој производ не треба да се фрла со други отпадоци за домаќинство низ цела ЕУ. За да спречите евентуална штета врз животната

средина или здравјето на луѓето од неконтролирано отстранување на отпадот, рециклирајте го одговорно за да промовирате одржлива повторна употреба на материјалните ресурси. За да го вратите користениот уред, користете ги системите за враќање и собирање или контактирајте со продавачот на мало каде што е купен производот. Тие можат да го земат овој производ за безбедно рециклирање.

МЕРКИ НА ПРЕТПАЗЛИВОСТ

Симболите во овој прирачник за употреба го имаат следново значење:

- Не правете го ова. - Мора да се заземји

- Внимавајте при ваква ситуација

- Внимание: Неправилното ракување може да предизвика сериозна опасност, смрт, тешка повреда, итн.

Користете соодветно напојување во согласност со ознаката каде е тоа наведено. Во спротивно може да настанат сериозни греши и опасности и да избие пожар	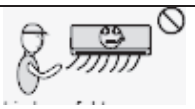 Штетно е по вашето здравје да бидете изложени на ладен воздух подолго време. Ве советуваме да дозволите ладниот воздух да се одбива во целокупната просторија.	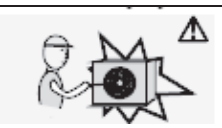 Никогаш не вметнувајте стапче или сличен предмет во единицата. Вентилаторот врти со голема брзина и тоа може да предизвика повреди.
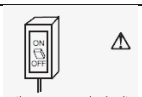 Одржувајте го прекинувачот или утичницата чисти од нечистотии. Поврзете го кабелот за напојување цврсто и исправно, во спротивно може да избие пожар или да ве удри електричен шок поради слабата врска.	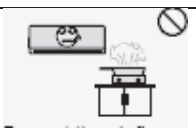 Не дозволувајте протокот на воздух да стигне до рерна или плотна кои работата на гас.	Не го поправајте апаратот сами. Доколку го правите тоа неправилно, може да настане електричен шок, итн.

 Не го исклучувајте уредот со прекинувачот или со извлекување на кабелот од утичницата додека работи. Ова може да предизвика пожар поради искрење, итн.	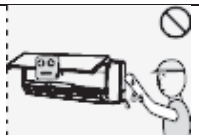 Не допирајте ги копчињата за управување со влажни раце.	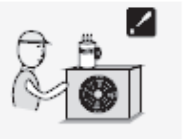 Не ставајте предмети на надворешната единица.
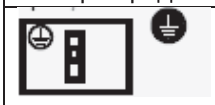 Корисникот е одговорен да најми лиценциран техничар да го заземји апаратот во согласност со локалните закони.	 Исклучете го апаратот најпрво со далечинскиот управувач пред да го исклучите од струја, доколку настане дефект.	 Не го преклопувајте, влечете или притискате напојниот кабел, затоа што истиот може да се скине или скрши.

Мерки на претпазливост за користење на средство за ладење R32

Основните процедури за монтажа се исти како и вообичаеното средство за ладење (R22 или R410A). Сепак, обрнете внимание на следниве точки:

1. Транспорт на опрема што содржи запаливи средства за ладење

Усогласеност со транспортните прописи

2. Обележување на опремата со знаци

Усогласеност со локалните прописи

3. Отстранување опрема со запаливи разладни средства

Усогласеност со националните прописи

4. Складирање на опрема/апарати

Складирањето на опремата треба да биде во согласност со упатствата на производителот.

5. Складирање на спакувана (непродадена) опрема

• Заштитата на пакетот за складирање треба да биде конструирана така што механичкото оштетување на опремата во внатрешноста на пакувањето нема да предизвика истекување на разладното средство.

• Максималниот број на парчиња опрема што е дозволено да се складираат заедно ќе биде одреден со локалните прописи.

6. Информации за сервисирање

6-1 Проверки на местото

Пред да започнете со работа на системи што содржат запаливи средства за ладење, неопходни се безбедносни проверки за да се осигурате дека ризикот од палење е минимизиран. За

поправка на системот за ладење, треба да се почитуваат следните мерки на претпазливост пред да се извршат работи на системот.

6-2 Работна процедура

Работата се изведува под контролирана постапка така што ќе се минимизира ризикот од присуство на запалив гас или пареа додека се работи.

6-3 Општ работен простор

• Целиот персонал за одржување и другите што работат во просторот ќе бидат упатени за природата на работата што се изведува. Работата во затворени простории треба да се избегнува.

• Областа околу работниот простор треба да се загради. Осигурете се дека условите во просторот се безбедни со држење на запаливиот материјал под контрола.

6-4 Проверка за присуство на средство за ладење

• Просторот треба да се провери со соодветен детектор за течност за ладење пред и за време на работата, за да се провери техничарот дали има потенцијално запаливи атмосфери.

• Осигурете се дека опремата за откривање на истекување што се користи е соодветна за употреба со запаливи разладни средства, односно дека истата не искри, дека е соодветно запечатена и безбедна.

6-5 Присуство на апарат за гаснење пожар

• Доколку треба да се изведат работа врз опремата за ладење или на некои придружни делови која генерира топлина, треба да имате на располагање соодветна опрема за гаснење пожар.

• Имајте апарат за гаснење пожар со сув прашок или со CO2 во непосредна близина на местото на полнење.

6-6 Без извори на палење

• Не смее да се врши работа поврзана со системот за ладење која вклучува изложување на цевки кои содржат или содржеле запаливо средство за ладење, во присуство на извори на палење на таков начин што може да доведе до ризик од пожар или експлозија.

• Сите можни извори на палење, вклучително и пушењето цигари, треба да бидат доволно далеку од местото на монтажа, поправка, отстранување, при што евентуално може да се испушти запаливо разладно средство во околниот простор.

• Пред да се одвива работата, треба да се испита областа околу опремата за да се осигурате дека нема запаливи опасности или ризици од палење. Треба да се истакнат знаци „Забрането пушење“.

6-7 Вентилирано место

• Осигурете се дека местото е на отворено или дека е соодветно проветрено пред да го отворите системот или да вршите било каква работа која генерира топлина.

• Степенот на вентилација треба да биде константен додека се работи.

• Вентилацијата треба безбедно да го растера ослободеното средство за ладење и по можност да го исфрли надворешно во атмосферата

6-8 Проверки на опремата за ладење

Каде што се менуваат електричните компоненти, тие треба да бидат соодветни за намената и според правилната спецификација.

Секогаш треба да се почитуваат упатствата за одржување и сервис на производителот. Доколку се сомневате, консултирајте се со техничкиот оддел на производителот за помош.

Следниве проверки се применуваат за инсталации кои користат запаливи разладни средства: -

- Количеството на полнењето е во согласност со големината на просторијата во која се инсталирани делови што содржат разладно средство;
- Машините и приклучоците за вентилација работат соодветно и не се попречени;
- Ако се користи индиректно коло за ладење, секундарното коло треба да се провери за присуство на средство за ладење;
- Обележувањето на опремата треба да биде видливо и читливо. Ознаките и знаците што се нечитливи треба да се коригираат;
- Разладните цевки или компонентите се инсталирани во позиција каде што веројатно нема да бидат изложени на каква било супстанција што може да ги кородира компонентите што содржат разладно средство, освен ако компонентите не се направени од материјали кои се инхерентно отпорни на корозија или се соодветно заштитени од такво кородирање.

6-9 Проверки на електричните уреди

- Поправката и одржувањето на електричните компоненти вклучуваат првични безбедносни проверки и процедури за проверка на компонентите.
- Ако постои дефект што може да ја загрози безбедноста, тогаш електричното напојување не смее да биде поврзано со колото додека не се реши соодветно.
- Ако дефектот не може веднаш да се поправи, но е неопходно да се продолжи со работа, се користи соодветно привремено решение. Ова ќе биде пријавено кај сопственикот на опремата, така што ќе се советуваат сите страни.
- Првичните безбедносни проверки вклучуваат:

-Да се испуштаат кондензаторите: ова треба да се направи на безбеден начин за да се избегне можноста од искрење;

-Да нема електрични компоненти и жици под напон додека се полни, обновува или чисти системот;

-Постојано да има заземјување

7. Поправки на запечатените компоненти

- За време на поправките на запечатените компоненти, сите електрични напојувања треба да се исклучат од опремата на која се работи пред отстранување на запечатени капаци, итн.
- Ако е апсолутно неопходно да се има електрично напојување на опремата за време на сервисирањето, тогаш треба да се постави уред за откривање на пропуст на струја на најкритичната точка за да предупреди за потенцијално опасна ситуација.

- Особено внимание треба да се посвети на следново за да се гарантира дека при работењето со електричните компоненти, обвивката нема да се измени на таков начин што ќе се влијае на нивото на заштита.
- Ова вклучува оштетување на каблите, прекумерен број приклучоци, приклучоци што не се направени според првобитната спецификација, оштетување на заптивки, неправилно прицврстување на жлездите итн.
- Осигурете се дека апаратот е монтиран безбедно.
- Осигурете се дека заптивките или материјалите за заптивање не се деградирани така што тие повеќе не можат да спречат навлегување на запаливи атмосфери.
- Резервните делови треба да бидат во согласност со спецификациите на производителот.

ЗАБЕЛЕШКА:

Употребата на силиконски заптивки може да ја намали ефикасноста на некои видови опрема за откривање на истекување. Суштински безбедните компоненти не мора да бидат изолирани пред да работите на нив.

8. Поправка на суштински безбедни компоненти

- Не применувајте трајни индуктивни или капацитетни оптоварувања на колото без да се осигурате дека тоа нема да го надмине дозволениот напон и струја дозволена за опремата што се користи.
- Суштински безбедни компоненти се единствените видови компоненти на кои може да се работи додека сте во присуство на запалива атмосфера. Апаратот за тестирање треба да биде со правилен рејтинг.
- Заменете ги компонентите само со делови наведени од производителот. Други делови може да резултираат со палење на разладното средство во атмосферата поради истекување.

9. Кабли

- Проверете дали каблите не подлежат на абење, корозија, прекумерен притисок, вибрации, остри рабови или какви било други негативни влијанија врз животната средина.
- Проверката исто така треба да ги земе предвид влијанијата од дотраеноста или постојани вибрации од извори како што се компресори или вентилатори.

10. Откривање на запаливи средства за ладење

- Под никакви околности не смеат да се користат потенцијални извори на палење при барање или откривање на протекување на разладното средство.
- Не треба да се користи бренер со халид (или кој било друг детектор кој користи отворен пламен)

11. Методи за откривање на протекување

Следните методи за откривање на истекување се сметаат за прифатливи за системи што содржат запаливи разладни средства:

-Електронски детектори за истекување треба да се користат за откривање запаливи разладни средства, но чувствителноста можеби не е соодветна, или можеби ќе треба повторно

калибрирање. (Опремата за откривање треба да се калибрира на место каде нема присуство на разладно средство.)

-Осигурете се дека детекторот не е потенцијален извор на палење и е соодветен за користеното разладно средство.

-Опремата за откривање на истекување се поставува на процентот на LFL на разладното средство и се калибрира според разладното средство што се користи и се потврдува соодветниот процент на гас (максимум 25 %).

-Течностите за откривање на истекување се погодни за употреба кај повеќето разладни средства, но употребата на детергенти што содржат хлор треба да се избегнува бидејќи хлорот може да реагира со разладното средство и да ги кородира бакарните цевки.

-Ако постои сомневање за истекување, сите отворени пламени треба да се отстранат/ изгаснат.

-Ако се открие истекување на разладно средство за кое е потребно лемење, сето разладно средство треба да се извлече од системот или да се изолира (со помош на вентили) во дел од системот што е оддалечен од истекувањето.

-Азот без кислород (OFN) потоа се пушта низ системот и пред и за време на процесот на лемење.

12. Отстранување и празнење

- Кога се отвора колото за ладење за попрсвки - или за која било друга цел - треба да се користат конвенционални процедури.
- Сепак, важно е да се следат најдобрите практики бидејќи треба да се има предвид запаливоста.
- Треба да се почитува следната постапка:
  – Отстранете го разладното средство;
  – Исчистете го колото со инертен гас;
  – Испразнете го;
  – Прочистете го повторно со инертен гас;
  – Отворете го колото со сечење или лемење.
- Полнењето на разладното средство се враќа во соодветните цилиндри.
- Системот треба да се „исплакне“ со OFN за да биде уредот безбеден.
- Овој процес можеби ќе треба да се повтори неколку пати.
- За оваа задача не треба да се користи компримиран воздух или кислород.
- Чистењето треба да се постигне со отворање на вакуумот во системот со OFN и понатамошно полнење додека не се постигне работниот притисок, потоа проветрување во атмосферата и конечно повлекување надолу до вакуум.
- Овој процес треба да се повтори додека во системот нема разладно средство. Кога ќе се искористи последното полнење со OFN, системот треба да се испушти до атмосферски притисок за да се овозможи работа.
- Оваа операција е од крајна важност ако треба да се извршат операции за лемење на цевките.
- Осигурете се дека излезот на вакуумската пумпа не е близу до извори на палење и има достапна вентилација.

13. Постапки за полнење

- Покрај конвенционалните постапки за полнење, треба да се следат следниве барања:

- Уверете се дека не се јавува контаминација на различни средства за ладење кога користите опрема за полнење.
- Цревата или линиите треба да бидат што е можно пократки за да се минимизира количината на разладно средство кое се содржи во нив.
- Цилиндрите треба да се држат исправено.
- Осигурете се дека системот за ладење е заземјен пред да го наполните системот со разладно средство.
- Означете го системот кога полнењето е завршено (доколку не сте го сториле тоа).
- Внимавајте да не го преполните системот за разладување.
- Пред полнење на системот, тој треба да се тестира под притисок со OFN.
- Системот треба да се тестира за истекување по полнењето, но пред да се пушти во употреба.
- Пред да го напуштите местото, треба да се спроведе последователен тест за истекување.

14. Ставање вон употреба

- Пред да ја спроведете оваа постапка, од суштинско значење е техничарот да е целосно запознаен со опремата и сите нејзини детали.
- Добра работна практика е сите разладни средства да се отстранат безбедно.
- Пред да се изврши задачата, се зема примерок од масло и средство за ладење, во случај да е потребна анализа пред повторна употреба на отстранетото средство за ладење. Од суштинско значење е да имате електрична енергија на располагање пред да започне задачата.

а) Запознајте се со опремата и нејзината работа.

б) Изолирајте го системот електрично.

в) Пред да започнете со постапката, осигурете се дека:

- Имате на располагање механичка опрема, доколку е потребно, за ракување со разладните цилиндри;
- Имате на располагање лична заштитна опрема и дека ја користите правилно;
- Надлежно лице го надгледува процесот на отстранување во секое време;
- Опремата за отстранување и цилиндрите се во согласност со соодветните стандарди.

г) Пумпајте го системот за ладење, доколку е можно.

д) Ако не е возможно да се воспостави вакуум, направете грана за да може да се отстрани разладното средство од различни делови на системот.

ѓ) Осигурете се дека цилиндарот е сместен на вагата пред да започнете со отстранување.

е) Стартувајте ја машината за отстранување и работете во согласност со упатствата на производителот.

ж) Не преполнувајте ги цилиндрите. (Не повеќе од 80 % од волуменот на течно полнење).

з) Не го надминувајте максималниот работен притисок на цилиндарот, дури и привремено.

ѕ) Кога ќе се наполнат цилиндрите правилно и процесот ќе заврши, осигурете се цилиндрите и опремата да се отстранат од местото веднаш и сите изолациони вентили на опремата да се затворат.

и) Отстранетото разладно средство не смее да се полни во друг систем, освен ако не се исчисти и провери.

15. Означување

- Опремата треба да биде обележана со ознака дека е ставена вон употреба и дека разладното средство е отстрането.
- Ознаката треба да содржи датум и потпис.
- Осигурете се дека има ознаки на опремата на кои се наведува дека опремата содржи запаливо разладно средство за.

16. Празнење

- При отстранување на разладното средство од системот, поради сервисирање или за ставање вон употреба, добра практика е сите разладни средства да се отстранат безбедно.
- Кога пренесувате разладно средство во цилиндри, осигурете се дека се користат само соодветни цилиндри за отстранување на разладното средство.
- Осигурете се дека е достапен точниот број на цилиндри за кои ќе го држат севкупното полнење на системот.
- Сите цилиндри што треба да се користат треба да бидат наменети за отстранетото разладно средство и означени за тоа средство за ладење (т.е. специјални цилиндри за отстранување на разладно средство).
- Цилиндрите треба да доаѓаат комплет со вентил за ослободување од притисок и придружни вентили за исклучување и да се во добра работна состојба.
- Празните цилиндри треба да се испразнети и чисти и, ако е можно, да се изладат пред да се полнат.
- Опремата за отстранување треба да биде во добра работна состојба со насоки за опремата што ви е на располагање и треба да биде соодветна за отстранување на запаливи разладни средства.
- Покрај тоа, треба да имате на располагање сет калибрирани ваги за мерење и во добра работна состојба. Цревата треба да доаѓаат заедно со спојки за исклучување без протекување и да се во добра состојба. Пред да ја користите машината за извлекување, проверете дали е во добра работна состојба, дали е правилно одржувана и дали сите поврзани електрични компоненти се запечатени за да се спречи палење во случај на ослободување на разладното средство.
- Консултирајте се со производителот доколку имате некакви сомнежи.
- Отстранетото разладно средство треба да му се врати на добавувачот на разладното средство во соодветниот цилиндар за отстранување и да се организира соодветно отстранување на отпад.
- Не мешајте разладни средства во единиците за отстранување, а особено не во цилиндрите.
- Ако треба да се отстранат компресорите или маслата за компресорите, осигурете се дека се испразнете до задоволително ниво за да бидете сигурни дека не останало запаливо разладно средство во мазивото.
- Процесот на празнење се изведува пред да се врати компресорот кај добавувачот.
- За да се забрза процесот, може да се примени исклучиво само електрично греење врз компресорот.
- Кога се испушта маслото од системот, треба да се изнесе безбедно.

- Кога го преместувате клима уредот, консултирајте се со искусни сервисери за исклучување и повторно монтирање на уредот. Не ставајте други електрични производи или предмети за домаќинството под внатрешната или надворешната единица. Кондензацијата што капе од уредот може да ги навлажни и може да предизвика оштетување или дефект на вашиот имот.
- Не користете средства за забрзување на процесот на одмрзнување или чистење, освен оние препорачани од производителот.
- Апаратот треба да се чува во просторија без континуирано да работи со извори на палење (на пример, отворен пламен, уред кој работи на гас или електрична греалка).
- Не продупчувајте и не горете го.
- Имајте на ум дека разладните средства немаат мирис.
- Отворите за вентилација не смеат да бидат попречени.
- Апаратот треба да се чува во добро проветрена просторија каде што големината на просторијата одговара на работниот капацитет на уредот.
- Апаратот треба да се чува во просторија без континуирано да работи во присуство на отворен пламен (на пример, уред кој работи на гас) и извори на палење (на пример, електрична греалка).
- Секое лице кое е вклучено во работата со, или отворањето на колото за разладно средство треба да поседува важечки сертификат од акредитиран орган за оцена, кој ја овластува нивната компетентност за безбедно ракување со разладните средства, во согласност со спецификацијата за проценка призната од индустријата.
- Сервисирањето ќе се врши само како што е препорачано од производителот на опремата.
- Одржувањето и поправката за кои е потребен друг квалификуван персонал се вршат под надзор на лицето надлежно за употреба на запаливи разладни средства.
- Не користете средства за забрзување на процесот на одмрзнување или чистење, освен оние препорачани од производителот.
- Апаратот треба да се монтира, да работи и да се складира во просторија со површина поголема од 10 m^2.
- Монтажата на цевките треба да се изведе во просторија со површина поголема од 10 m^2.
- Цевководот треба да биде усогласен со националните прописи за гас.
- Максималната количина на полнење на разладно средство е 2,5 кг. Специфичното полнење на разладното средство се заснова на плочката со спецификации на надворешната единица.
- Механичките конектори што се користат во затворени простории треба да бидат во согласност со ISO 14903. Кога механичките конектори се користат повторно во затворени простории, деловите за заптивање треба да се обноват. Кога пертлованите споеви повторно се користат во затворени простории, пертлованиот дел треба повторни да се изработи.
- Изведбата на цевководот треба да се сведе на минимум.
- Механичките приклучоци треба да бидат достапни за одржување

	ОПАСНОСТ	Овој симбол покажува дека овој апарат користи запаливо разладно средство. Ако разладното средство истече и е изложено на надворешен извор на палење, постои ризик од пожар
	ПРЕТПАЗЛИВОСТ	Овој симбол покажува дека упатството за употреба треба внимателно да се прочита.
	ПРЕТПАЗЛИВОСТ	Овој симбол покажува дека сервисниот персонал треба да ракува со оваа опрема во согласност со упатството за монтажа.
	ПРЕТПАЗЛИВОСТ	Овој симбол покажува дека се достапни информации како што се упатството за употреба или упатството за монтажа.

УПАТСТВО ЗА МОНТАЖА

Дијаграм за монтажа

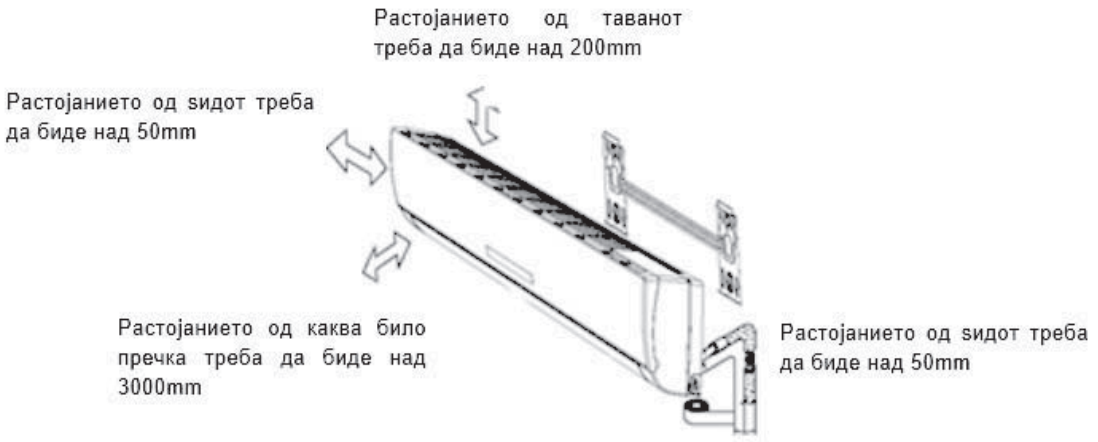

Внатрешна единица А

- Сликата погоре е само едноставен пример за единицата, можно е да не изгледа исто со единицата која вие сте ја купиле
- Монтажата може да се изведе само според националните стандарди за ожичување и само од страна на овластен персонал

Избор на локација за монтажа

Локација за монтажа на внатрешната единица

1. Онаму каде нема пречки близу испустот на воздух и воздухот може да дува до секој агол.

2. Онаму каде можат цевките/цревата и отворот во ѕидот лесно да се наместат.

3. Онаму каде што ќе може да се запазат минималните растојанија од таванот и ѕидовите според дијаграмот погоре.

4. Онаму каде филтерот за воздух ќе може лесно да се отстрани.

5. Чувајте го уредот и далечинскиот управувач 1 m или повеќе одвоени од телевизор, радио итн.

6. Не го попречувајте влезот на воздухот со предмети.

7. Далечинскиот управувач нема да работи правилно во просторија со дигитални светилки.

8. Монтирајте на место што е доволно силно да ја издржи тежината на уредот.

За монтажа на надворешната единица, погледнете го упатството за монтажа на надворешната единица.

1. Инсталација на монтажната плоча

1. Одредете локација за инсталирање на монтажната плоча според локацијата на внатрешната единица и насоката на цевката.
2. Најдете ја средината на монтажната плоча според ознаката на неа. Потоа ставете завртка за првично да ја фиксирате.
3. Држете ја монтажната плоча хоризонтално со хоризонтален линијар или васервага.
4. Издупчете дупки од 32мм во ѕидот за фиксирање на плочата.
5. Вметнете ги пластичните типли во дупките, фиксирајте ја монтажната плоча со завртките.
6. Усогласете ги двете дупчиња на картонскиот шаблон со двете дупчиња на монтажната плоча како што е прикажано на слика 1.
7. Проверете дали монтажната плоча е добро прицврстена. Потоа издупчете дупка за цевките.

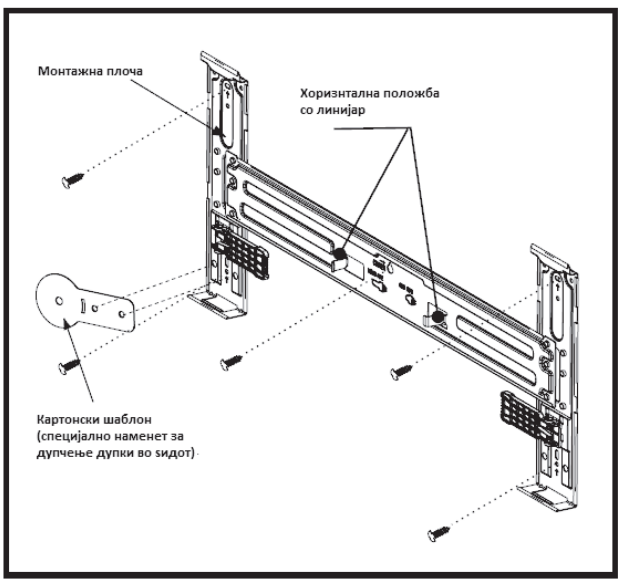

Сл. 1

2. Издупчете отвор за цевката

1. Одредете ја локацијата на дупката за цевката според местоположбата на монтажната плоча (погледнете ја положбата и големината на картонскиот шаблон од слика 1).
2. Издупчете дупка во ѕидот. Дупката треба да е благонаклонета надолу кон надворешноста.
3. Вметнете заштитна постава низ ѕидот за истиот да биде со чист и уреден изглед.

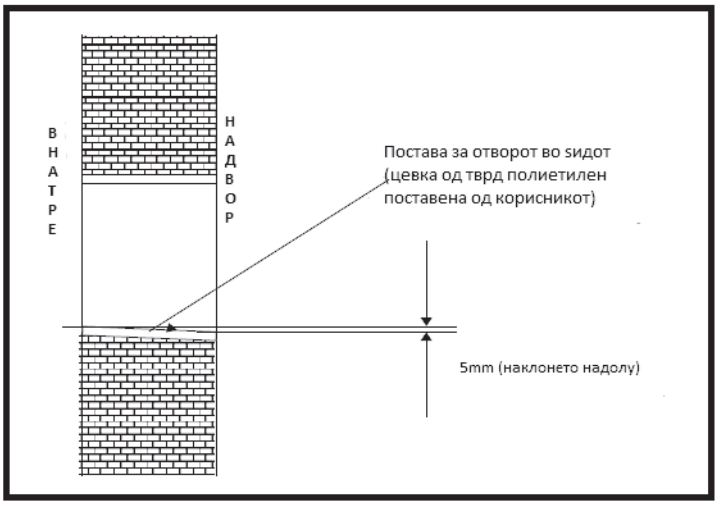

Сл. 2

Забелешка: Доколку имате дупка во ѕидот, треба да го усогласите кружниот дел на картонскиот шаблон со дупката во ѕидот. Потоа усогласете ги двете дупки на монтажната плоча со двете дупки на картонскиот шаблон (прикажан на слика 1) за да ја одредите локацијата за инсталација на монтажната плоча.

3. Вметнување на цевките

1. Вметнете ги цевките (цевка за течност и цевка за гас) и каблите низ дупката на ѕидот од надвор.
2. Исечете ги цевките и каблите. Исечете ги цевките за течност и гас на точната должина според ознаката за местоположба на монтажната плоча (слика 3). Осигурете се дека истите се рамно исечени (слика 4).

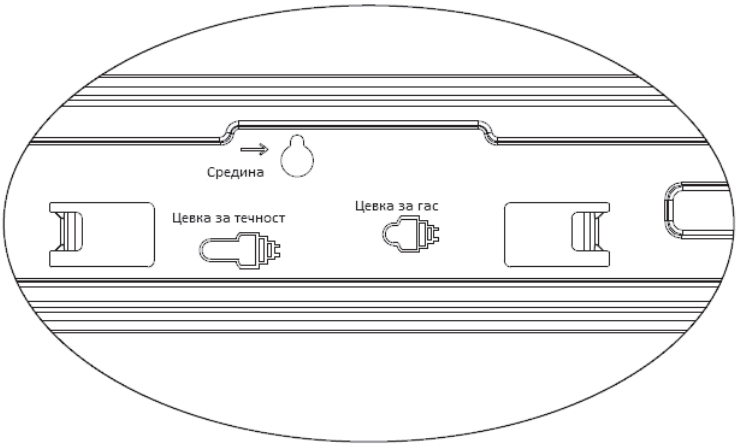

Сл. 3

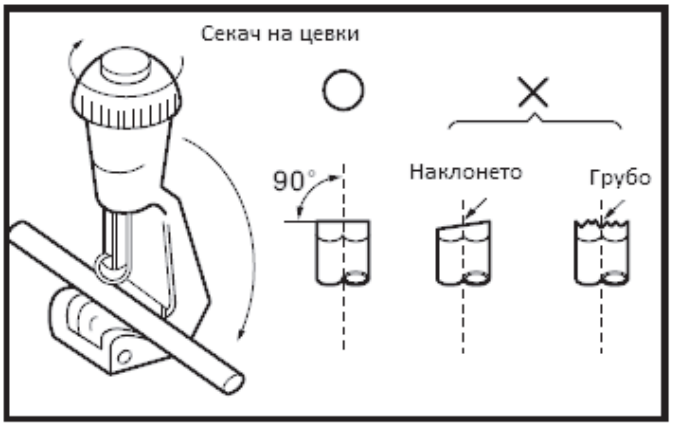

Сл.4

Забелешка: Можно е обликот на монтажната плоча да е поинаков од онаа погоре, но методата на инсталирање е слична.

3. Порамнете ја цевката. Држете ја цевката насочена надолу за да не навлезе метална прашина во неа (слика 5).
4. Партлувајте ги цевките. Вметнете ја бакарната навртка пред да ја претлувате цевката. Осигурете се дека отворот е рамен со еднаква површина и дебелина (слика 6).

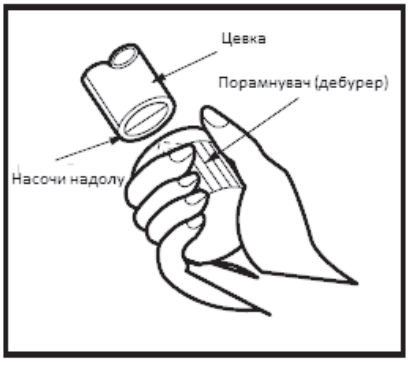

Сл. 5

Сл. 6

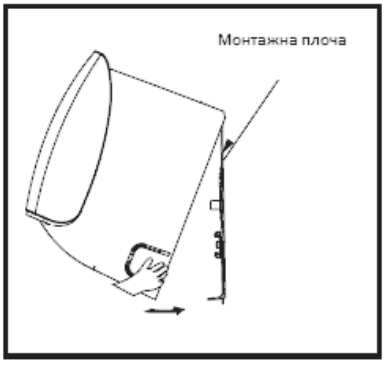

Сл. 7

4. Инсталација на цевките на внатрешната единица

1. Закачете ја единицата на монтажната плоча (слика 7).
2. Отворете го поклопецот за завртките како што е прикажано на слика 8 и отстранете ги завртките. Потоа отстранете го панелот од шасијата како што е прикажано на слика 9.

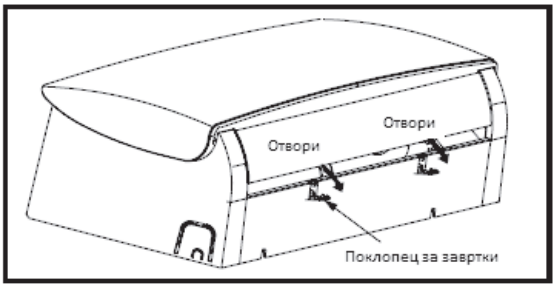

Сл. 8

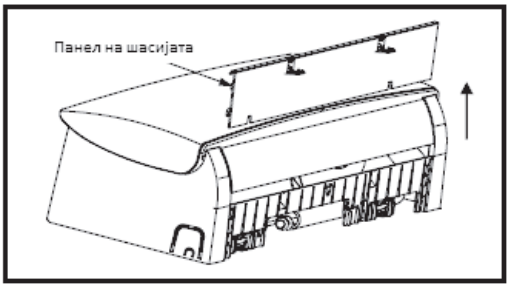

Сл. 9

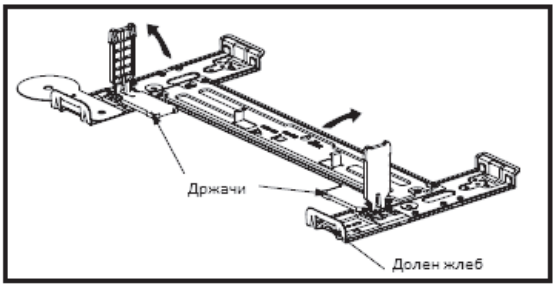

Сл. 10

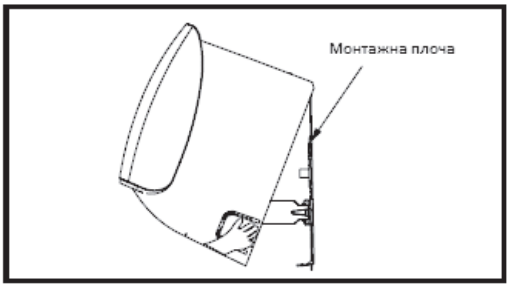

Сл. 11

3. Отворете ги двата држачи на монтажната плоча за 90 степени како што е прикажано на слика 10 и движете ја пополека единицата за да ја усогласите положбата (слика 11).
4. Погледнете ја слика 12 за поврзување на цевките.

Поврзување на цевките:

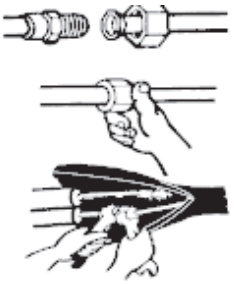

a. Поврзете ги цевките на внатрешната единица со два клуча. Внимавајте на дозволениот момент на вртење како што е прикажано подолу за да не ги деформирате или оштетите спојките и навртките.
b. Прво стегнете ги рачно, а потоа со клучевите.

Модел	Големина на цевка	Момент	Ширина на навртка	Мин. дебелина
7К, 9К, 12К, 18К	Течна страна (Ф 6mm или ¼ инчи)	15-20Nm	17mm	0.5mm
24К	Течна страна(Ф 9,53mm или 3/8 инчи)	30-35 Nm	22mm	0.6mm
7К, 9К, 12К	Гасна страна (Ф 9,53mm или 3/8 инчи)	30-35 Nm	22mm	0.6mm
18К	Гасна страна (Ф 12mm или ½ инчи)	50-55Nm	24mm	0.6mm
24К	Гасна страна (Ф 16mm или 5/8 инчи)	60-65Nm	27mm	0.6mm

⚠ **Забелешка: Поврзувањето на цевките треба да се изврши на надворешната страна**

Внатрешната единица 18К има додаток за поврзување само за тој модел. Може да поврзе гасен приклучок на цевка од 9.53 со цевка од 12.7. Се вградува на надворешната единица.

Доколку навртката на пертлуваната спојка не може да се стегне цврсто, заменете го со нов.

Ако ги отстранувате цевките за да ја преместите или сервисирате единицата заманете ги завртките и навртките на пертлуваната спојка.

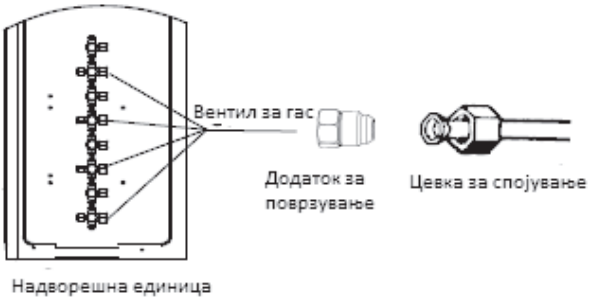

Сл. 12

5. По поврзување на цевката како што е наведено, инсталирајте го одводното црево. Потоа поврзете ги каблите за напојување. По поврзувањето, завиткајте ги цевките, жиците и цревото за одвод заедно со материјал за топлинска изолација (слика 13-15)

Забелешка: Завиткајте ги спојките на цревата со трака за топлинска изолација, а потоа со винилна трака.

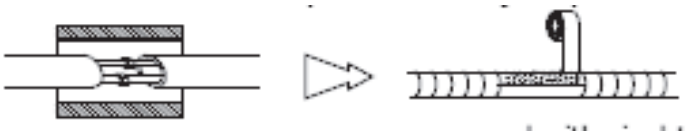

Топлинска изолација Винилна трака

Забелешка: поставете го одводното црево под цевките.

Забелешка: Изолациониот материјал е од политенска пена со дебелина над 6mm.

Забелешка: Одводното црево треба да го подготви корисникот.

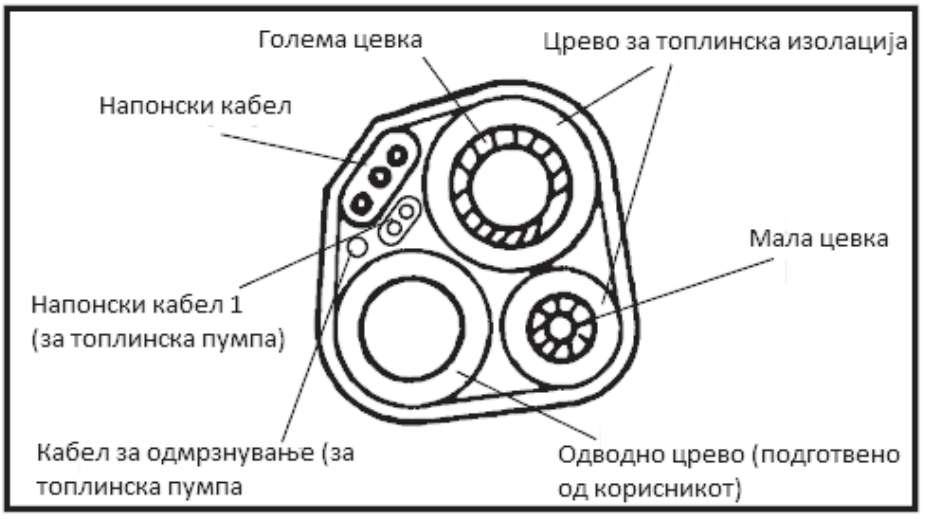

Сл. 14

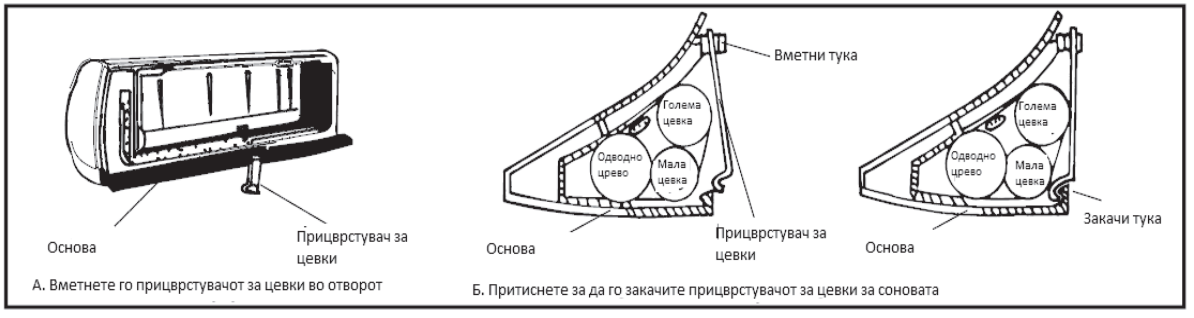

Сл. 15

- Одводната цевка треба да биде насочена надолу за да има лесен проток на одводот. Не ја извртувајте цевката за одвод, не ја оставајте да штрчи или да виси, не потопувајте го крајот во вода.
- Ако одводната цевка има продолжно одводно црево, проверете дали е термички изолирано кога поминува покрај внатрешната единица.
- Кога цевките се насочени надесно, цевките, кабелот за напојување и одводната цевка треба да бидат термички изолирани и фиксирани на задниот дел од уредот со прицврстувач на цевки.

6. Отворете го предниот панел и поклопецот за ожичување (слика 16), потоа протнете го кабелот за напојување и напонскиот кабел низ водилките на разводната табла (слика 17).

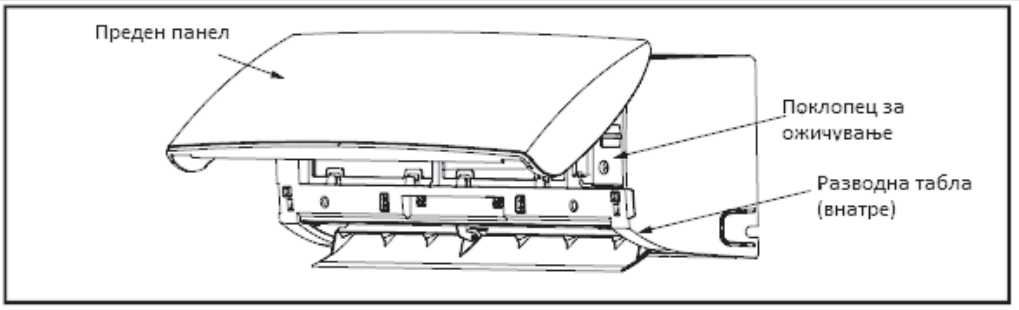

Сл. 16

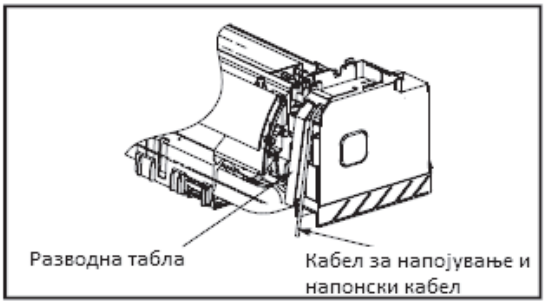

Сл. 17

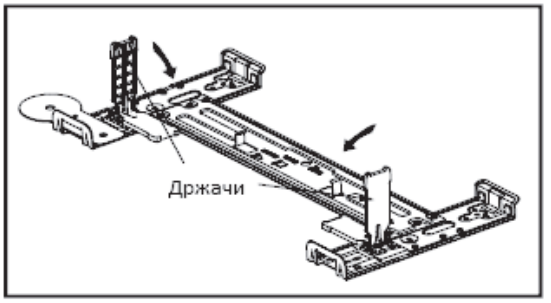

Сл. 18

7. Затворете ги двата држачи на монтажната плоча како што е прикажано на слика 18. Потоа движете го уредот пополека за најдобро да го монтирате и потоа притиснете ги двата жлеба.

Забелешка: Сликите во ова упатство може да се разликуваат од климатизерот кој вие сте го купиле.

8. Вратете го панелот на шасијата на внатрешната единица како што е прикажано на слика 20, потоа ставете ги завртките и затворете го поклопецот за завртките.

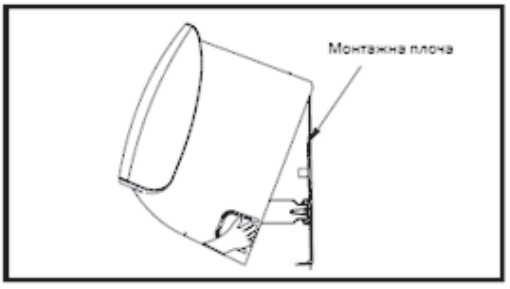

Сл. 19

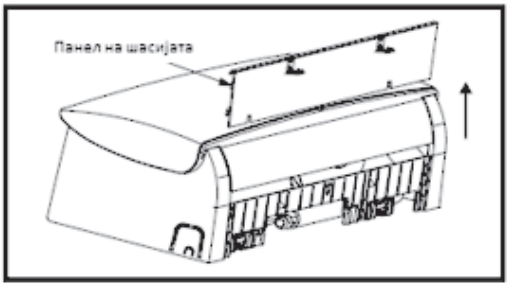

Сл. 20

5. Поврзување на каблите

Внатрешна единица

Поврзете го кабелот за напојување со внатрешната единица со поврзување на жиците и терминалите на контролната табла поединечно во согласност со врските со надворешната единица (слика 21).

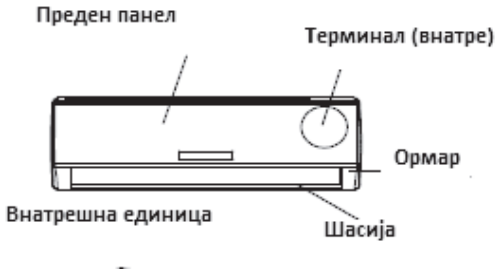

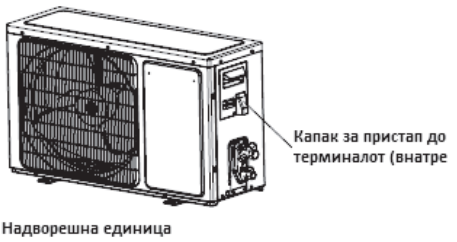

Сл. 21 Сл. 22

Кај некои модели, треба да се отстрани ормарот за да се поврзе со терминалот на надворешната единица.

Надворешна единица

1) Отстранете го капакот од уредот со разлабавување на завртките. Поврзете ги жиците со терминалите на контролната табла поединечно на следниов начин (слика 22).

2) Прицврстете го кабелот за напојување на контролната табла со клемата.

3) Повторно вратете го капакот во првобитната положба со завртките.

4) Користете препознатлив автоматски осигурувач за моделот 24K помеѓу изворот на енергија и единицата. Мора да се монтира уред за исклучување за соодветно исклучување на сите линии на напојување.

Внимание:

1. Секогаш имајте засебен довод на електрична енергија само за климатизерот. За начинот на ожичување, погледнете го дијаграмот за ожичување поставен од внатрешната страна на капакот.

2. Уверете се дека дебелината на кабелот е според спецификациите.

3. Проверете ги жиците и уверете се дека истите се цврсто фиксирани по поврзување на кабелот.

4. Вградете осигурувач со заземјување на влажни или мокри локации.

Забелешка: Сликите во ова упатство може да се разликуваат од климатизерот кој вие сте го купиле.

Спецификација на каблите

Спецификација на кабел за поврзување на надворешната со внатрешната единица	Кабел со 4 жици 0,75mm^2 во согласност со Design 245 IEC 57 или H07RN-F
Спецификација на кабел за поврзување на надворешната со внатрешната единица (за 7К-12К моно сплит)	Кабел со 5 жици 1,0mm^2 во согласност со Design 245 IEC 57 или H07RN-F
Спецификација на кабел за поврзување на надворешната со внатрешната единица (за 18К моно сплит)	Кабел со 5 жици 1,5mm^2 во согласност со Design 245 IEC 57 или H07RN-F
Спецификација на кабел за поврзување на надворешната со внатрешната единица (за 24К моно сплит)	Кабел со 5 жици 2,5mm^2 во согласност со Design 245 IEC 57 или H07RN-F

Внимание

Приклучокот мора да биде достапен дури и по инсталацијата на апаратот во случај да има потреба да го исклучите. Ако не е возможно, поврзете го апаратот со двополна склопка со раздвојување помеѓу контактите од најмалку 3 mm, поставена на пристапна положба дури и по инсталацијата.

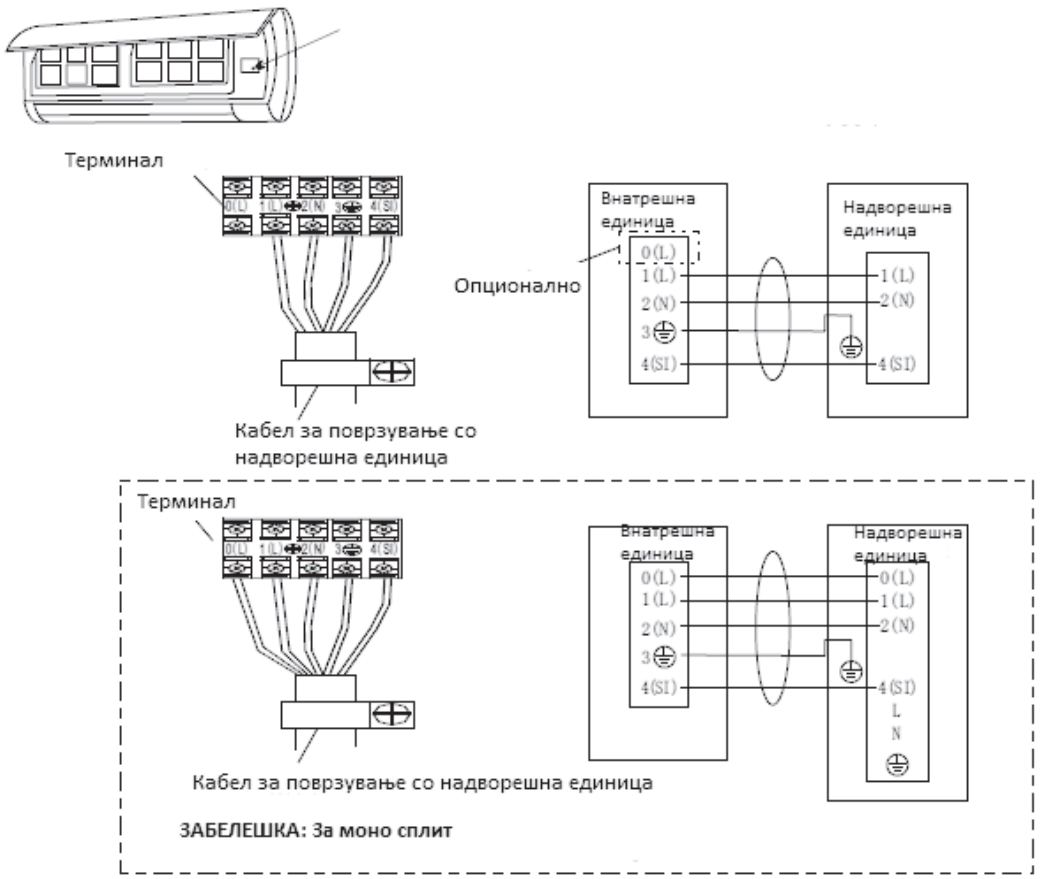

Предупредување: Пред да пристапите до терминалите, исклучете ги сите напонски кола.

- Одржување на предниот панел

- Одржување на филтерот за воздух

1 Исклучете го апаратот и ставете го во безнапонска состојба, а потоа отстранете го филтерот за воздух.

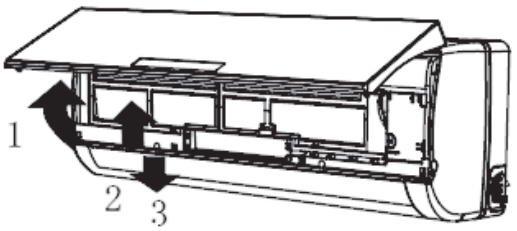

1. Отворете го предниот панел.
2. Притиснете ја нежно рачката на филтерот од предната страна.
3. Фатете ја рачката и извлечете го филтерот.

2 **Исчистете го филтерот и вратете го назад**

Доколку нечистотијата е тврдокорна, измијте го со сапун и млака вода.
Потоа исушете го темелно под сенка.

3 **Затворете го предниот панел**

Чистете го филтерот секои две недели доколку климатизерот работи во окружување каде има многу прашина

Филтерот мора да се чиста на секои 100 часа активна употреба

ЗАШТИТА

- **Работна состојба**

Работна температура

Температура		Разладување (DB/WB)	Загревање (DB/WB)	Сушење (DB/WB)
Внатрешна температура	макс	32°C /23°C	27°C /18°C	32°C /23°C
	мин	21°C /15°C	20°C /15°C	18°C
Надворешна температура	макс	43°C /26°C	24°C /18°C	43°C /26°C
	мин	-15°C /-16°C	-15°C /-16°C	21°C

ЗАБЕЛЕШКА:

*** Оптимални перформанси ќе се постигнат во рамките на оваа работна температура. Ако климатизерот се користи надвор од горенаведените услови, заштитниот уред може да се активира и да го сопре апаратот.**

***За моделите за тропски (T3) климатски услови, надворешната максимална температура е 55 °C наместо 43°C.**

Температурата на некои производи е дозволена надвор од опсегот. За конкретната ситуација, ве молиме консултирајте се со добавувачот. Кога релативната влажност е над 80%, ако климатизерот работи во режим на ЛАДЕЊЕ или СУШЕЊЕ додека некоја врата или прозорец се отворени подолго време, може да капе кондензат од отворот.

- **Бучава**

Инсталирајте го климатизерот на место што може да ја поднесе неговата тежина за да работи потивко.

• Инсталирајте ја надворешната единица на место каде што испуштениот воздух и бучавата од работата не би ги вознемирувала вашите соседи.

• Не поставувајте никакви пречки пред излезот за воздух на надворешната единица за да не го зголеми нивото на бучава.

- **Својства на заштитата**

1. Заштитниот уред ќе работи во следните случаи.

• За рестартирање на уредот по запирање на работата или промена на режимот за време на работата, треба да почекате 3 минути.

• Откако ќе се поврзе со напојување и ќе се вклучи уредот, со работа ќе започне 20 секунди подоцна.

2. Ако целосно престанал да работи уредот, повторно притиснете го копчето ON/OFF за да се рестартира, а тајмерот треба повторно да се постави доколку е откажан.

- **Својства на режимот на загревање**

Предзагревање

При почетекот на режимот на загревање, воздухот од внатрешната единица ќе почне да се испушта 2-5 минути подоцна.

Одмрзнување

При работата на режимот на загревање, апаратот автоматски ќе се одмрзне за да се зголеми ефикасноста.

Оваа постапка обично трае 2-10 минути. За време на одмрзнувањето, вентилаторите не работат.

По завршувањето на одмрзнувањето, автоматски се враќа во режим на загревање.

Забелешка: Режимот на загревање е недостапен кај климатизери кои можат само да разладуваат.

ПРОБЛЕМ	АНАЛИЗА
Не работи	1. Можно е да се активирал или да прегорел осигурувачот. 2. Ве молиме почекајте 3 минути и започнете повторно, заштитниот уред може да го спречува уредот да започне со работа. 3. Можно е да се испразнети батериите во далечинскиот управувач 4. Можно е да не е правилно приклучен со напојувањето
Не загрева или не разладува 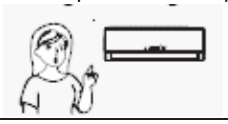	1. Дали е валкан филтерот за воздух? 2. Дали се блокирани отворите на климатизерот? 3. Дали е правилно поставена температурата?
Не работи управувачот 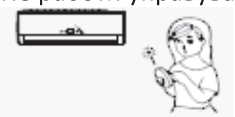	Доколку има силни пречки (статичен електрицитет, проблеми со напонот), уредот нема да работи правилно. Исклучете го од струја и поврзете го по 2-3 секунди.
Не започнува веднаш со работа	Промена на режимот за време на работењето, ќе продолжи со работа по 3 минути.
Чуден мирис 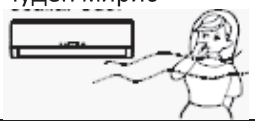	Мирисот може да доаѓа од други извори, на пр. мебел, цигари итн. кои уредот ги вшмукал и сега ги испушта.
Се слуша дека тече вода 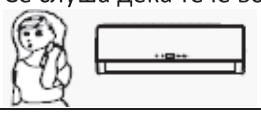	Разладното средство се движи низ климатизерот, ова не е проблем. Звукот се јавува и при одмрзнување во режимот на загревање.
Се слуша крцкање	Звукот се јавува поради ширењето и собирањето на предниот панел поради промена на температурата.
Излегува пареа од отворот	Се појавува пареа кога воздухот во собата е многу ладен поради ладниот воздух кој го испушта внатрешната единица во режимот на разладување или сушење.
Сијаличката за компресорот свети непрекинато и внатрешниот вентилатор не работи	Единицата се префрла од режим на загревање во режим на одмрзнување. Сијаличката ќе се изгасне по 12 минути и ќе продолжи да загрева.
Пречка помеѓу режимите Поради тоа што сите внатрешни единици користат една надворешна единица, надворешната единица може	

	разладување	сушење	греење	вентилатор
разладување	√	√	x	√
сушење	√	√	x	√
греење	x	x	√	x
вентилатор	√	√	x	√

√ - нормално, x – пречка помеѓу режимите

да работи само со еден режим (разладување или загревање), така што ако режимот кој сте го избрале е различен од оној со кој работи надворешната единица, настанува пречка помеѓу режимите. На табелата се прикажани случаите каде има пречка помеѓу режимите.	Надворешната единица секогаш работи со режимот на првата вклучена внатрешна единица. Кога режимот на втората внатрешна единица е противречен со првата единица, се испушта звучен сигнал 3 пати и внатрешната единица која ја создава пречката ќе се исклучи автоматски.

Идентификација на деловите

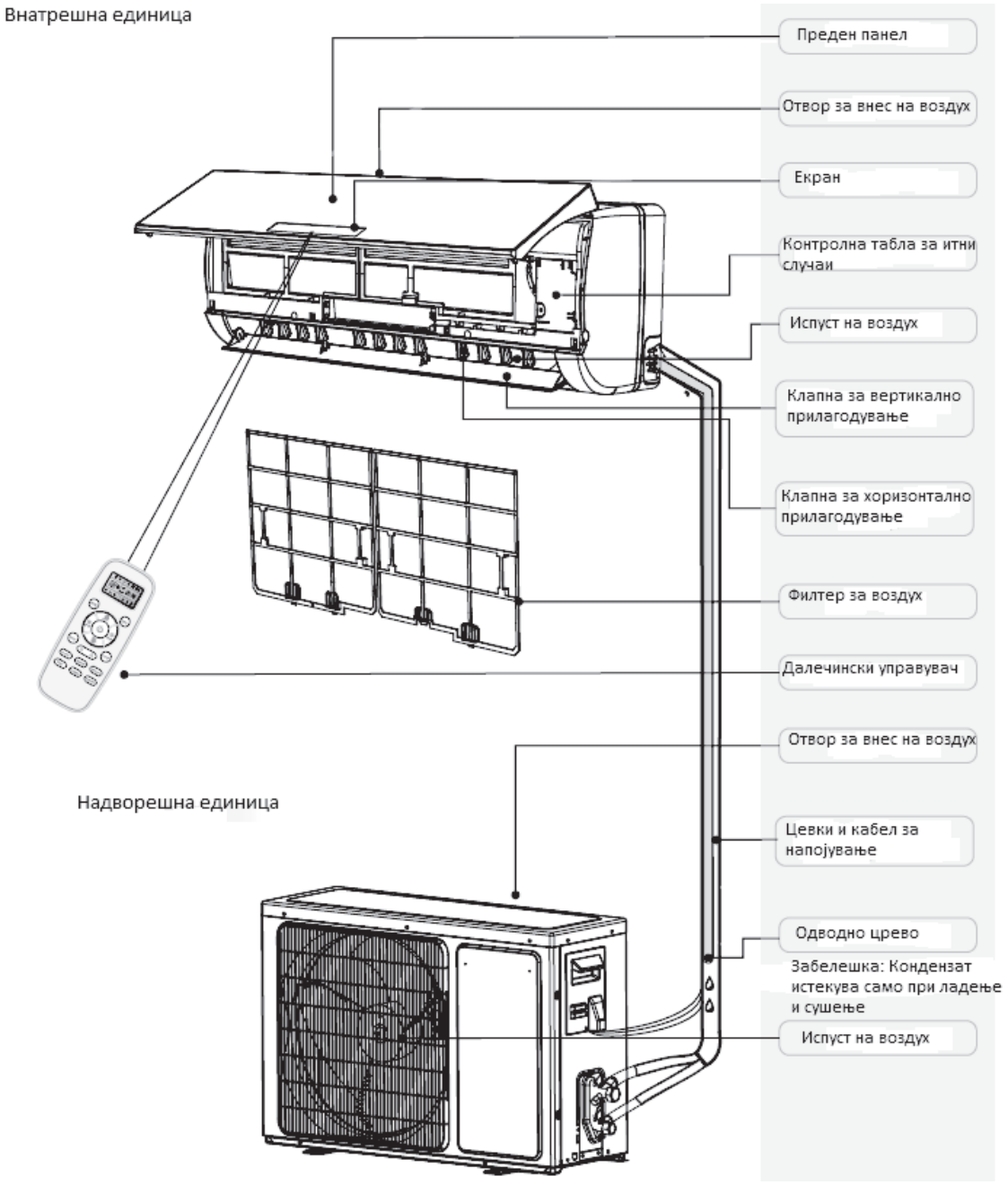

Сликите во овој прирачник се основани на надворешниот изглед на стандардниот модел. Затоа, изгледот може да се разликува од климатизерот кој вие го купивте.

ПРИКАЗ НА ЕКРАНОТ

БР	Екран	Објаснување
1	88	**Индикатор на температура** Ја прикажува поставената температура. По 720 часа користење прикажува „FC“ како потсетник дека треба да се исчисти филтерот. Откако ќе го исчистите филтерот, притиснете го копчето за ресетирање во внатрешниот панел на внатрешната единица. (опцинално)
2		**Индикатор за работа** Свети кога климатизерот работи. Трепка за време на одмрзнувањето.
3		**Индикатор за тајмер** Свети за време на поставеното времетраење.
4		**Индикатор за режим на спиење** Свети за време на режимот на спиење
5		**Индикатор за компресор** Свети кога компресорот е вклучен
6		**Примател на сигнали**

Серија DA/DH

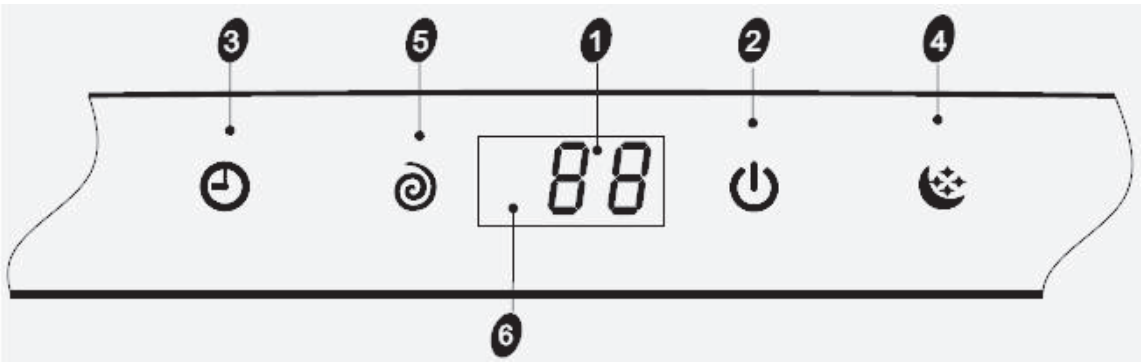

Можно е симболите да се различни од овој модел, но функциите се слични

Серија DB/DC/DJ/DK

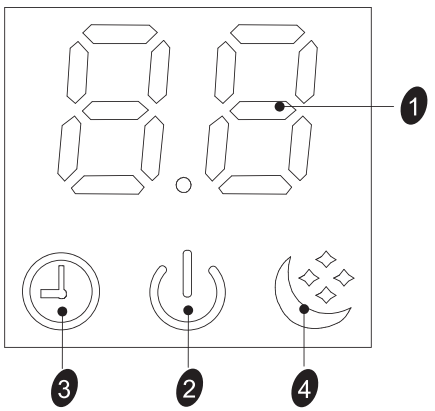

Серија **HA/HB/HC**

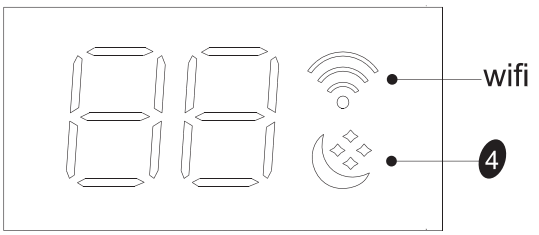

Копче за итни случаи 7 ON/OFF – за да го вклучите или исклучите климатизерот

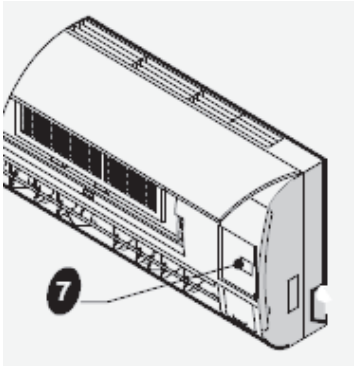

ЗА МУЛТИ СИСТЕМОТ

OFF – можете веднаш да ја сопрете единицата со притискање на ова копче.

Присилно РАЗЛАДУВАЊЕ: можете да ја присилите единицата да почне да разладува со брзо дување доколку го држите копчето 5 секунди. Со овој режим, нема да се земе предвид температурата во собата.

Можно е симболите да се различни од овој модел, но функциите се слични

Albanian

Hisense

UDHËZIME PËR INSTALIMIN DHE PËRDORIMIN

Ju falënderojmë shumë për blerjen e këtij Kondicioneri. Ju lutemi që para se ta instaloni dhe përdorni këtë pajisje, të lexoni me kujdes këto udhëzime për instalimin dhe përdorimin dhe ta mbani këtë manual për referencë në të ardhmen.

Përmbajtja

Udhëzime për sigurinë---------- 2
Përgatitja para përdorimit ---------- 3
Masat paraprake për sigurinë ---------- 4
Udhëzime për instalimin ----------12
Diagrama e instalimit----------12
Zgjedhja e vendeve të instalimit ----------13
Instalimi i njësisë së brendshme ----------13
Mirëmbajtja ----------21
Mbrojtja----------22
Zgjidhja e problemeve----------23
Identifikimi i pjesëve----------24
Njësia e brendshme ----------24
Njësia e jashtme----------24
Njohja me ekranin----------25

Udhëzime për funksionimin e telekomandës. Shikoni "udhëzimet e telekomandës".

Udhëzime për sigurinë

- 1. Për të garantuar funksionimin normal të njësisë, ju lutemi që para instalimit ta lexoni me kujdes manualin dhe përpiquni ta instaloni në mënyrë rigoroze sipas këtij manuali.
- 2. Kur të lëvizni kondicionerin, mos lejoni që ajri të hyjë në sistemin e ftohjes ose që të shkarkohet gazi ftohës.
- 3. Kondicionerin lidheni siç duhet me tokëzimin.
- 4. Kontrolloni kabllot dhe tubat lidhës me kujdes. Përpara se ta lidhni kondicionerin me energjinë elektrike, sigurohuni që ato janë në rregull dhe të shtrënguara.
- 5. Duhet të ketë një shkëputës qarku me ajër.
- 6. Pas instalimit, konsumatori duhet ta përdorë kondicionerin siç duhet në përputhje me këtë manual, të cilin duhet ta ruajë në mënyrë të përshtatshme për mirëmbajtjen dhe lëvizjen e kondicionerit në të ardhmen.
- 7. Siguresa e njësisë së brendshme: T 3.15A 250VAC ose T 5A 250VAC. Ju lutemi referojuni shkrimit të shtypur në tabelën e qarkut për parametrat aktualë, të cilët duhet të jenë në përputhje me parametrat e shkrimit të shtypur.
- 8. Për modelet 7k~12k, siguresa e njësisë së jashtme: T 15A 250VAC ose T 20A 250VAC. Ju lutemi referojuni shkrimit të shtypur në tabelën e qarkut për parametrat aktualë, të cilët duhet të jenë në përputhje me parametrat e shkrimit të shtypur.
- 9. Për modelet 18k, siguresa e njësisë së jashtme: T 20A 250VAC.
- 10. Për modelet 24k, siguresa e njësisë së jashtme: T 30A 250VAC.
- 11. Udhëzimet e instalimit për pajisjet të cilat synohet të jenë të lidhura përgjithmonë me instalime elektrike fikse dhe kanë një rrjedhje rryme që mund të kalojë 10 mA, duhet të përcaktohet se këshillohet instalimi i një pajisjeje për rrymën e mbetur (RCD), e cila të ketë rrymën nominale të mbetur nga funksionimi jo më shumë se 30 mA.
- 12. Paralajmërim: Rreziku i goditjes elektrike mund të shkaktojë lëndime ose vdekje: Përpara servisit, shkëputini në distancë të gjitha mënyrat e furnizimit me energji elektrike.
- 13. Gjatësia maksimale e tubit lidhës ndërmjet njësisë së brendshme dhe njësisë së jashtme duhet të jetë më pak se 5 metra. Në rast se distanca është më e madhe se kjo gjatësi, ajo do të ndikojë në efikasitetin e kondicionerit.
- 14. Kjo pajisje nuk është synuar që të përdoret nga persona (përfshirë fëmijët) me aftësi të kufizuara fizike, shqisore ose mendore apo me mungesë të përvojës dhe njohurive, përveç rasteve kur ata mbikëqyren ose udhëzohen në lidhje me përdorimin e pajisjes nga një person përgjegjës për sigurinë e tyre. Fëmijët duhet të mbikëqyren për t'u siguruar që ata nuk luajnë me pajisjen.
- 15. Kjo pajisje mund të përdoret nga fëmijët e moshës 8 vjeç e lart dhe nga personat me aftësi të kufizuara fizike, shqisore ose mendore ose me mungesë të përvojës dhe njohurive, nëse ata mbikëqyren ose udhëzohen në lidhje me përdorimin e pajisjes në një mënyrë të sigurt dhe i kuptojnë rreziqet e përfshira. Fëmijët nuk duhet të luajnë me pajisjen. Pastrimi dhe mirëmbajtja gjatë përdorimit nuk duhet të bëhet nga fëmijë të pa mbikëqyrur.
- 16. Bateritë e telekomandës duhet të riciklohen ose të hidhen në mënyrën e duhur. Hedhja e baterive të shkarkuara --- Ju lutemi që bateritë t'i hidhni si mbeturina të seleksionuara nga bashkia në një pikë të afërt grumbullimi.

Udhëzime për sigurinë

- 17. Në rast se pajisja është me instalime elektrike fikse, ajo duhet të jetë e pajisur me mjete për shkëputje nga rrjeti i furnizimit, të cilat kanë një ndarje kontakti në të gjitha polet, që të

sigurojnë shkëputje të plotë në kushtet e një tensioni mbi kategorinë III dhe këto mjete duhet të përfshihen në instalimet elektrike fikse në përputhje me rregullat e instalimeve elektrike.

- 18. Në rast se kablli i furnizimit është i dëmtuar, me qëllim që të shmanget rreziku, ai duhet të zëvendësohet nga prodhuesi, agjenti i tij i shërbimit ose persona të kualifikuar në mënyrë të ngjashme.
- 19. Pajisja duhet të instalohet në përputhje me rregulloret kombëtare për instalimet elektrike.
- 20. Kondicioneri duhet të instalohet nga persona profesionistë ose të kualifikuar.
- 21. Pajisja nuk duhet të instalohet në lavanderi.
- 22. Në lidhje me instalimin, ju lutemi referojuni seksionit "Udhëzime për instalimin".
- 23. Në lidhje me mirëmbajtjen, ju lutemi referojuni seksionit "Mirëmbajtja".
- 24. Për modelet që përdorin gaz ftohës R32, lidhja e tubave duhet të bëhet në anën e jashtme.

Përgatitja para përdorimit

Shënim

- Për sistemin e shumëfishtë, gazi ftohës i referohet njësisë së jashtme të shumëfishtë.
- Kur mbushet sistemi me gazin ftohës, në rast se gazi ftohësi i pajisjes është R32, sigurohuni që ta mbushni në gjendje të lëngshme. Në të kundërt, mund të ndryshojë përbërja kimike e gazit ftohës (R32) brenda sistemit dhe rrjedhimisht të ndikojë në performancën e kondicionerit.
- Sipas karakteristikave të gazit ftohës (R32, vlera e GWP është 675), presioni i tubit është shumë i lartë, prandaj sigurohuni që të jeni të kujdesshëm kur instaloni dhe riparoni pajisjen.
- Në qoftë se kablli elektrik është i dëmtuar, ai duhet të zëvendësohet nga prodhuesi, agjenti i tij i shërbimit ose persona të kualifikuar në mënyrë të ngjashme, me qëllim shmangien e rrezikut.
- Instalimi i këtij produkti duhet të bëhet nga teknikë shërbimi profesionistë me përvojë në instalime, vetëm në përputhje me këtë manual.
- Temperatura e qarkut të gazit ftohës do të jetë e lartë, ju lutemi ta mbani kabllin ndërlidhjës larg tubit të bakrit.

Paracaktimi

Përpara se të përdorni kondicionerin, sigurohuni që të kontrolloni dhe të paracaktoni sa vijon.

- ***Paracaktimi i telekomandës***

Sa herë në telekomandë vendosen bateri të reja ose të karrikuara, telekomanda paracakton automatikisht pompën nxehëse. Në qoftë se kondicioneri që keni blerë është vetëm Ftohës, mund të përdoret edhe telekomanda e pompës nxehëse.

- ***Funksioni i dritës së sfondit të telekomandës (opsional)***

Për të aktivizuar dritën e sfondit, mbani të shtypur cilindo buton të telekomandës. Ai fiket automatikisht pas 10 sekondash.

Shënim: Drita e sfondit është një funksion opsional.

- ***Paracaktimi i rifillimit automatik***

Kondicioneri ka një funksion Auto-Restart (rifillimi automatik).

Ruajtja e mjedisit

Kjo pajisje është prodhuar me material të riciklueshëm ose të ripërdorshëm. Heqja nga përdorimi duhet të bëhet në përputhje me rregulloret vendase të hedhjes së mbeturinave. Para

se ta hiqni nga përdorimi, sigurohuni që të prisni kabllin elektrik, në mënyrë që pajisja të mos përdoret sërish.
Për informacion më të detajuar mbi trajtimin dhe riciklimin e këtij produkti, kontaktoni autoritetet tuaja lokale të cilat merren me grumbullimin e plehrave të veçanta ose dyqanin ku keni blerë pajisjen.

HEQJA E PAJISJES NGA PËRDORIMI

Kjo pajisje ka shënimet përkatëse sipas Direktivës Evropiane 2012/19/EC, Mbeturinat e Pajisjeve Elektrike dhe Elektronike (WEEE). Kjo shenjë tregon se në të gjithë BE-në, ky produkt nuk duhet të hidhet me mbeturinat e tjera shtëpiake. Për të parandaluar dëmtimin e mundshëm të mjedisit ose shëndetit të njeriut nga hedhja e pakontrolluar e mbeturinave, riciklojeni atë me përgjegjësi, për të promovuar ripërdorimin e qëndrueshëm të burimeve materiale. Për të kthyer pajisjen tuaj të përdorur, ju lutemi përdorni sistemet e kthimit dhe grumbullimit ose kontaktoni shitësin me pakicë ku është blerë produkti. Ata mund ta marrin këtë produkt për riciklim të sigurt mjedisor.

Masat paraprake për sigurinë

Simbolet në këtë Manual Përdorimi dhe Kujdesi interpretohen siç tregohet më poshtë.

Sigurohuni që të mos e bëni.

Kushtojini vëmendje një situate të tillë.

Tokëzimi është thelbësor.

Paralajmërim: Trajtimi i parregullt mund të shkaktojë një rrezik serioz, të tillë si vdekje, dëmtim të rëndë, etj.

Përdorni furnizimin e duhur me energji elektrike, në përputhje me kërkesën në etiketë. Në të kundërt, mund të shkaktohen probleme apo rreziqe serioze ose mund të shpërthejë zjarr.

Ndërprerësin e qarkut ose prizën e furnizimit me energji mbajeni të pastër. Kabllin e furnizimit me energji lidheni fort dhe në mënyrën e duhur, që të mos shkaktojë goditje elektrike ose zjarr për shkak të kontaktit të pamjaftueshëm.

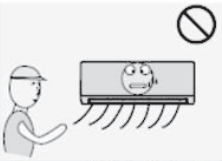

Në qoftë se ajri i ftohtë ju prek për një kohë të gjatë, është e dëmshme për shëndetin tuaj. Këshillohet që fluksi i ajrit të përhapet në të gjithë dhomën.

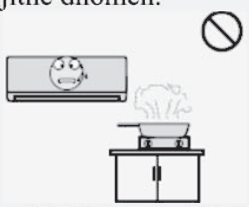

Mos e lini fluksin e ajrit të arrijë në ndezësit e gazit dhe në sobë.

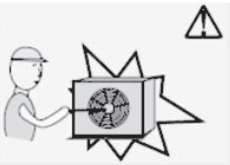

Asnjëherë mos fusni një shkop ose pengesë të ngjashme në njësi. Kjo mund të shkaktojë dëmtime, pasi ventilatori rrotullohet me shpejtësi të madhe.

Mos e riparoni vetë pajisjen. Në rast se riparimi bëhet në mënyrë të gabuar, mund të shkaktojë goditje elektrike, etj.

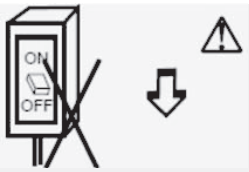

Mos e përdorni ndërprerësin e qarkut të furnizimit me energji elektrike ose mos e hiqni spinën për ta fikur gjatë funksionimit. Për shkak të shkëndijave, kjo mund të shkaktojë zjarr, etj.

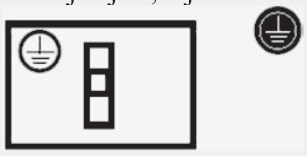

Është përgjegjësi e përdoruesit që pajisja të tokëzohet nga një teknik i liçencuar, sipas kodeve ose urdhëresave lokale.

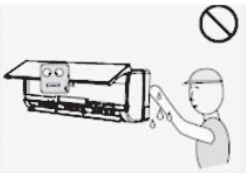

Mos i prekni butonat e funksionimit me duar të lagura.

Në rast se ndodh keqfunksionim, para se të ndërprisni furnizimin me energji, fillimisht fikeni pajisjen me telekomandë

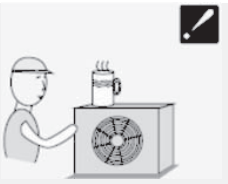

Mos vendosni objekte mbi njësinë e jashtme.

Mos bashkoni, tërhiqni ose shtypni kabllin e furnizimit me energji elektrike, pasi ai mund të dëmtohet. Nga një kabëll elektrik i dëmtuar mund të shkaktohet goditje elektrike ose zjarr.

Masat paraprake për sigurinë

Masat paraprake për përdorimin e gazit ftohës R32
Për sistemin e shumëfishtë, gazi ftohësi i referohet njësisë së jashtme të shumëfishtë. Procedurat themelore të punës së instalimit janë të njëjta me gazin ftohësin tradicional (R22 ose R410A). Megjithatë, kushtojini vëmendje pikave të mëposhtme:

⚠ KUJDES

1. **Transport i pajisjeve që përmbajnë gaz ftohës të ndezshëm**
   Në përputhje me rregullat e transportit
2. **Shënimi i pajisjeve me shenja**
   Në përputhje me rregulloret vendase
3. **Hedhja e pajisjeve të cilat përdorin gazra ftohës të ndezshëm**
   Në përputhje me rregulloret kombëtare
4. **Magazinimi i aparaturave/pajisjeve**
   Magazinimi i pajisjeve duhet të jetë në përputhje me udhëzimet e prodhuesit.
5. **Magazinimi i pajisjeve të paketuara (të pashitura)**
   - Mbrojtja e paketimeve gjatë magazinimit duhet të jetë e ndërtuar në mënyrë që dëmtimi mekanik i pajisjeve brenda paketës të mos shkaktojë rrjedhje të ngarkesës së gazit ftohës.
   - Numri maksimal i pajisjeve të lejuara për tu magazinuar së bashku do të përcaktohet nga rregulloret vendase.
6. **Informacion mbi shërbimin/riparimin**

6-1 **Kontrollet në zonë**
Kontrollet e sigurisë para fillimit të punës në sistemet që përmbajnë gazra ftohës të ndezshëm, janë të nevojshme për të siguruar që të minimizohet rreziku i ndezjes. Për riparimin e sistemit të ftohjes, përpara se të kryhen punime në sistem, duhet të

respektohen masat paraprake të mëposhtme.

6-2 **Procedura e punës**

Puna duhet të ndërmerret sipas një procedure të kontrolluar në mënyrë që të minimizohet rreziku që gazi ose avulli i ndezshëm të jetë i pranishëm gjatë punës që kryhet.

6-3 **Zona e përgjithshme e punës**

- I gjithë stafi i mirëmbajtjes dhe të tjerët që punojnë në zonën lokale, do të udhëzohen për natyrën e punës që po kryhet. Puna në hapësira të mbyllura duhet të shmanget.
- Zona përreth hapësirës së punës duhet të ndahet. Sigurohuni që nëpërmjet kontrollit të materialit të ndezshëm, kushtet brenda zonës të jenë të sigurta.

6-4 **Kontrolli për praninë e gazit ftohës**

- Zona duhet të kontrollohet para dhe gjatë punës me një detektor të përshtatshëm për gazin ftohës, për t'u siguruar që tekniku është në dijeni të ambientit potencialisht të ndezshëm.
- Sigurohuni që pajisjet që përdoren për detektimin e rrjedhjeve të jenë të përshtatshme për t'u përdorur për gazrat ftohës të ndezshëm, domethënë pa shkëndijë, të mbyllur në mënyrë të përshtatshme ose të sigurt në mënyrë të natyrshme.

Masat paraprake për sigurinë

⚠ KUJDES

6-5 **Prania e fikësit të zjarrit**

- Në qoftë se në pajisjet e ftohjes ose në ndonjë pjesë të lidhur do të kryhet ndonjë punim me nxehtësi, duhet të jenë në dispozicion pajisje të përshtatshme të shuarjes së zjarrit.
- Pranë zonës së mbushjes, mbani zjarrfikës në formë pluhuri të thatë ose CO2.

6-6 **Asnjë burim ndezjeje**

- Asnjë person që punon me një sistem ftohës i cili përfshin ekspozimin e çdo pune me tubin që ka ose ka pasur gaz ftohës të ndezshëm, nuk duhet të përdorë asnjë burim ndezjeje në një mënyrë të tillë që të mund të shkaktojë rrezik zjarri ose shpërthim.
- Të gjitha burimet e mundshme të ndezjes, përfshirë pirjen e duhanit, duhet të mbahen mjaftueshëm larg nga vendi i instalimit, riparimit, heqjes dhe hedhjes, pasi gjatë tyre gazi ftohës i ndezshëm mund të lëshohet në hapësirën përreth.
- Para fillimit të punës, zona përreth pajisjeve duhet të vëzhgohet për t'u siguruar që nuk ka rrezik ndezjeje ose rrezik zjarri. Duhet të vendosen shenjat "Ndalohet pirja e duhanit".

6-7 **Zonë e ajrosur**

- Përpara se të ndërhyni në sistem ose të kryeni ndonjë punë me nxehtësi, sigurohuni që zona të jetë e hapur ose të jetë e ajrosur në mënyrë të përshtatshme.
- Gjatë periudhës së kryerjes së punës, duhet të vazhdojë ajrosja.
- Ajrosja duhet të shpërndajë në mënyrë të sigurt të gjithë gazrat ftohës të çliruar dhe mundësisht t'i nxjerrë ato jashtë në atmosferë.

6-8 **Kontrolle të pajisjes ftohëse**

- Në rastet ku ndryshohen komponentët elektrikë, ato duhet të jenë të përshtatshme për qëllimin dhe specifikimet e duhura.
- Udhëzimet e mirëmbajtjes dhe shërbimit të prodhuesit duhet të ndiqen gjithmonë. Nëse dyshoni, këshillohuni për ndihmë me departamentin teknik të prodhuesit.
- Për instalimet që përdorin gaz ftohës të ndezshëm, duhet të kryhen kontrollet e mëposhtme:
  - Madhësia e mbushjes të jetë në përputhje me madhësinë e dhomës brenda së cilës janë instaluar pjesët që përmbajnë gaz ftohës;
  - Makineritë dhe daljet e ventilimit të funksionojnë në mënyrë të përshtatshme dhe të mos

kenë pengesa;
- Në rast se përdoret një qark indirekt ftohës, qarku sekondar duhet të kontrollohet për praninë e gazit ftohës;
- Shënimi i pajisjeve të vazhdojë të jetë i dukshëm dhe i lexueshëm. Shenjat dhe simbolet që janë të palexueshme duhet të korrigjohen;
- Tubi ose përbërësit e ftohjes janë instaluar në një pozicion ku nuk ka mundësi të ekspozohen ndaj ndonjë substance që mund të gërryejë përbërësit që përmbajnë gaz ftohës, përkundrazi, përbërësit janë të krijuar nga materiale të cilat janë natyrshëm rezistente ndaj gërryerjes ose janë të mbrojtura në mënyrë të përshtatshme nga gërryerja.

Masat paraprake për sigurinë

⚠ KUJDES

6-9 **Kontrolle të pajisjeve elektrike**

- Riparimi dhe mirëmbajtja e përbërësve elektrikë duhet të përfshijë kontrollet fillestare të sigurisë dhe procedurat e inspektimit të përbërësve.
- Në rast se ka një defekt që mund të rrezikojë sigurinë, atëherë nuk duhet të lidhet furnizimi me energji elektrike me qarkun, derisa të trajtohet në mënyrë të pranueshme.
- Në rast se defekti nuk mund të rregullohet menjëherë, por është e nevojshme të vazhdojë funksionimi, do të përdoret një zgjidhje e përkohshme e përshtatshme.
- Kjo do t'i raportohet pronarit të pajisjes në mënyrë që të këshillohen të gjitha palët.
- Kontrollet fillestare të sigurisë përfshijnë:
  - Shkarkimin e kondensatorëve: kjo duhet të bëhet në mënyrë të sigurt për të shmangur mundësinë e shkëndijave;
  - Që gjatë mbushjes, riparimit ose pastrimit të sistemit nuk ka komponentë elektrikë dhe instalime elektrike të ekspozuara në atë moment;
  - Që tokëzimi vazhdon të jetë i lidhur.

7. **Riparimi i përbërësve të izoluar**

- Gjatë riparimeve të përbërësve të izoluar, para se të hiqni kapakët e mbyllur, etj., duhet të shkëputen të gjitha furnizimet elektrike nga pajisjet në të cilat punohet.
- Në qoftë se është absolutisht e nevojshme që gjatë shërbimit të keni një furnizim elektrik në pajisje, atëherë në pikën më kritike duhet të vendoset një formë funksionimi e përhershme e detektimit të rrjedhjeve të gazit, për të paralajmëruar një situatë potencialisht të rrezikshme.
- Për të siguruar që gjatë punës me komponentët elektrikë, shtresa e jashtme nuk do të ndryshohet në atë mënyrë që të ndikohet në nivelin e mbrojtjes, vëmendje e veçantë do t'i kushtohet sa vijon.
- Kjo do të përfshijë dëmtimin e kabllove, numrin e tepërt të lidhjeve, terminalet të cilat nuk janë bërë sipas specifikimeve origjinale, dëmtimin e izolimeve, montimin e gabuar të nyjeve të kabllove, etj.
- Sigurohuni që aparati të jetë montuar mirë.
- Sigurohuni që izolimet ose materialet izoluese nuk janë degraduar, në atë gjengje që nuk i shërbejnë më qëllimit të parandalimit të depërtimit të atmosferave të ndezshme.
- Pjesët zëvendësuese duhet të jenë në përputhje me specifikimet e prodhuesit.
  SHËNIM:
  Përdorimi i izoluesit prej silikoni mund të pengojë efektivitetin e disa llojeve të pajisjeve për zbulimin e rrjedhjeve. Komponentët e sigurisë bazë nuk duhet të izolohen para se të

punoni mbi to.

8. **Riparimi i komponentëve të sigurisë bazë**
   - Mos aplikoni asnjë ngarkesë të përhershme induktive ose kapaciteti në qark, pa u siguruar që kjo nuk e tejkalon tensionin dhe rrymën e lejuar për pajisjet në përdorim.
   - Komponentët e sigurisë bazë janë të vetmet lloje me të cilat mund të punohet gjatë gjithë jetës në prani të një atmosfere të ndezshme. Aparati i provës duhet të jetë në parametrat e duhur.

Masat paraprake për sigurinë

⚠ KUJDES

- Komponentët zëvendësojini vetëm me pjesë të specifikuara nga prodhuesi.
- Nga rrjedhja, pjesë të tjera mund të rezultojnë në ndezjen e gazit ftohës në atmosferë.

9. **Lidhja e kabllit**
   - Kontrolloni që kabllot të mos jenë të konsumuara, të gërryera, me presion të tepërt, të mos dridhen, pa skaje të mprehta ose efekte të tjera negative për mjedisin.
   - Kontrolli duhet të marrë në konsideratë edhe efektet e vjetërsisë ose dridhjeve të vazhdueshme nga burime të tilla si kompresorët ose ventilatorët.
10. **Detektimi i gazrave ftohës të ndezshëm**
    - Në asnjë rrethanë, nuk duhet të përdoren burime të mundshme të ndezjes për të kërkuar ose zbuluar rrjedhjet e gazit ftohës.
    - Nuk duhet të përdoret asnjë flakë halide (ose çfarëdo detektor tjetër që përdor flakë të zhveshur).
11. **Metodat e detektimit të rrjedhjeve**
    - Metodat e mëposhtme të detektimit të rrjedhjeve konsiderohen të pranueshme për sistemet që përmbajnë gazra ftohës të ndezshëm:
      - Mund të përdoren detektorë elektronikë të rrjedhjeve për detektimin e gazrave ftohës të ndezshëm, por ndjeshmëria mund të mos jetë e përshtatshme ose mund të ketë nevojë për ri-kalibrim. (Pajisjet e detektimit duhet të kalibrohen në një zonë pa gaz ftohës.)
      - Sigurohuni që detektori nuk është një burim i mundshëm ndezjeje dhe është i përshtatshëm për gazin ftohës të përdorur.
      - Pajisjet për detektimin e rrjedhjeve duhet të vendosen në një përqindje të LFL-së së gazit ftohës, duhet të kalibrohen për gazin ftohës të përdorur dhe duhet të konfirmohet përqindja e duhur e gazit (maksimumi 25 %).
      - Lëngjet e detektimit të rrjedhjeve janë të përshtatshme për t'u përdorur për shumicën e gazrave ftohës, por duhet të shmanget përdorimi i detergjenteve që përmbajnë klor, pasi klori mund të hyjë në reaksion me gazin ftohës dhe të gërryejë bashkimet e tubave të bakrit.
      - Në rast se dyshohet për rrjedhje, duhet të hiqen/shuhen të gjitha flakët e zhveshura.
      - Në qoftë se konstatohet një rrjedhje e gazit ftohës, e cila ka nevojë për t'u salduar, i gjithë gazi ftohës duhet të nxirret nga sistemi ose të izolohet (nëpërmjet mbylljes me rubineta) në një pjesë të sistemit larg nga rrjedhja.
      - Pastaj, sistemi duhet të pastrohet nga azoti pa oksigjen (OFN), si para ashtu edhe gjatë procesit të saldimit.
12. **Heqja dhe evakuimi**
    - Kur të ndërhyni në qarkun e gazit ftohës për të bërë riparime - ose për ndonjë qëllim tjetër - do të përdoren procedurat tradicionale.
    - Megjithatë, është e rëndësishme që të ndiqen praktikat më të mira, pasi ndezshmëria është

e konsiderueshme.
- Duhet të respektohet procedura e mëposhtme:
  - Hiqeni gazin ftohës;
  - Pastrojeni qarkun me gaz inert;

Masat paraprake për sigurinë

⚠ KUJDES

  - Zbrazeni;
  - Pastrojeni përsëri me gaz inert;
  - Hapni qarkun duke e prerë ose shkrirë me saldim.
- Ngarkesa e gazit ftohës duhet të grumbullohet në bombulat e duhura të grumbullimit.
- Për ta bërë njësinë të sigurt, sistemi duhet të "shpërlahet" me OFN (azot pa oksigjen).
- Ky proces mund të ketë nevojë të përsëritet disa herë.
- Për këtë qëllim nuk duhet të përdoret ajër apo oksigjen i kompresuar.
- Shpërlarja do të arrihet duke thyer vakumin në sistem me OFN dhe duke vazhduar mbushjen derisa të arrihet presioni i funksionimit, pastaj të shkarkohet në atmosferë dhe në fund të thithet deri në vakum.
- Ky proces duhet të përsëritet derisa të mos ketë gaz ftohës brenda sistemit. Kur të përdoret mbushja e e fundit me OFN, për të mundësuar realizimin e punës, sistemi duhet të shkarkohet në presion atmosferik.
- Ky operacion është absolutisht jetik nëse duhen kryer operacione saldimi në tub.
- Sigurohuni që dalja për pompën e vakumit të mos jetë afër burimeve të ndezjes dhe të ketë ventilim të disponueshëm.

13. **Procedurat e mbushjes**
- Përveç procedurave tradicionale të mbushjes, duhet të ndiqen kriteret e mëposhtme:
  - Të siguroheni që gjatë përdorimit të pajisjeve mbushëse të mos ndodhë ndotja e gazrave ftohës të ndryshëm.
  - Tubat ose linjat duhet të jenë sa më të shkurtra që të jetë e mundur për të minimizuar sasinë e gazit ftohës që përmbajnë ato.
  - Bombulat duhet të mbahen drejt në këmbë.
  - Të siguroheni që përpara se ta mbushni sistemin me gaz ftohës, sistemi i ftohjes të jetë i tokëzuar.
  - Të shënoni sistemin pasi të përfundojë mbushja (nëse nuk e keni bërë).
  - Duhet pasur kujdes i jashtëzakonshëm që të mos tejmbushet sistemi i ftohjes.
- Përpara rimbushjes së sistemit, ai duhet të testohet për presionin me OFN.
- Pas përfundimit të mbushjes, por para vënies në punë, sistemi duhet të testohet për rrjedhje.
- Përpara se të largoheni nga vendi duhet të kryhet një test përfundimtar për rrjedhjen.

14. **Nxjerrja nga funksionimi**
- Përpara se të kryhet kjo procedurë, është thelbësore që tekniku të jetë plotësisht i njohur me pajisjen dhe të gjitha detajet e saj.
- Që i gjithë gazi ftohës të grumbullohet në mënyrë të sigurt, rekomandohet praktikë e mirë.
- Në rast se kërkohet analizë para ripërdorimit të gazit ftohës të nevojshëm, përpara kryerjes sę kësaj pune, do të merret një mostër gazi ftohës dhe vaji. Është thelbësore që para fillimit të detyrës të ketë në dispozicion energji elektrike.
  a) Njihuni me pajisjen dhe funksionimin e saj.

b) Izoloni sistemin elektrik.

Masat paraprake për sigurinë

⚠ KUJDES

c) Përpara se të filloni procedurën, sigurohuni që:
   - Të keni në dispozicion pajisje mekanike mbartëse, në qoftë se nevojitet mbartja e bombulave të gazit ftohës;
   - Të jenë në dispozicion dhe të përdoren në mënyrë korrekte gjitha pajisjet mbrojtëse personale;
   - Procesi i grumbullimit të mbikëqyret gjatë gjithë kohës nga një person kompetent;
   - Pajisjet dhe bombulat e grumbullimit të jenë në përputhje me standardet e duhura.

d) Në qoftë se është e mundur, pompojeni sistemin e gazit ftohës.

e) Në qoftë se nuk është e mundur zbrazja, bëni një tub shkarkimi, në mënyrë që gazi ftohës të mund të hiqet nga pjesë të ndryshme të sistemit.

f) Sigurohuni që para se të bëhet grumbullimi i gazit ftohës, bombula të vendoset në peshore.

g) Ndizeni pajisjen e grumbullimit dhe përdoreni në përputhje me udhëzimet e prodhuesit.

h) Mos i tejmbushni bombulat. (Jo më shumë se 80% e vëllimit me mbushje të lëngshme).

i) Mos e tejkaloni presionin maksimal të funksionimit të bombulës, qoftë edhe përkohësisht.

j) Pasi bombulat të jenë mbushur në rregull dhe procesi të ketë përfunduar, sigurohuni që bombulat dhe pajisjet të hiqen menjëherë nga vendi dhe të mbyllen të gjitha valvulat izoluese në pajisje.

k) Gazi ftohës i grumbulluar nuk duhet të përdoret për mbushjen e një sistemi tjetër ftohës në qoftë se nuk pastrohet dhe kontrollohet.

15. **Etiketimi**
- Pajisja duhet të etiketohet duke përcaktuar se është nxjerrë jashtë funksionimit dhe është zbrazur gazi ftohës.
- Etiketa duhet të datohet dhe të nënshkruhet.
- Sigurohuni që në pajisje të ketë etiketa ku përcaktohet se pajisja përmban gaz ftohës të ndezshëm.

16. **Grumbullimi**
- Pasi të hiqet gazi ftohës nga një sistem, qoftë për shërbime ose nxjerrje jashtë funksionimit, rekomandohet praktikë e mirë që të gjithë gazrat ftohës të hiqen në mënyrë të sigurt.
- Gjatë transferimit të gazit ftohës në bombula, sigurohuni që të përdorni vetëm bombula të përshtatshme për grumbullimin e gazit ftohës.
- Sigurohuni që për mbajtjen e të gjithë ngarkesës të sistemit të keni në dispozicion numrin e duhur të bombulave.
- Të gjitha bombulat që do të përdoren duhet të jenë të prodhuara për grumbullimin e gazit ftohës dhe të jenë të etiketuara për atë gaz ftohës (domethënë bombula të posaçme për grumbullimin e gazit ftohës).
- Bombulat duhet të jenë të pajisura me valvula për uljen e presionit, të shoqëruara me valvola mbyllëse në gjendje të mirë pune.
- Bombulat e grumbullimit zbrazen dhe, nëse është e mundur, ftohen përpara se të fillojë grumbullimi.

- Pajisjet e grumbullimit duhet të jenë në gjendje të mirë pune, bashkë me tërësinë e udhëzimeve në lidhje me pajisjet e disponueshme dhe duhet të jenë të përshtatshme për grumbullimin e gazrave ftohës të ndezshëm.
- Përveç sa më sipër, duhet të jenë në dispozicion dhe në gjendje të mirë pune disa peshore të kalibruara.
- Tubat duhet të jenë të kompletuara me bashkues të shkëputshëm, pa rrjedhje dhe në gjendje të mirë.
- Përpara se të përdorni pajisjen e grumbullimit të gazit, kontrolloni që është në gjendje të mirë pune, që është mirëmbajtur siç duhet dhe që të gjithë komponentët elektrikë përkatës janë të izoluar, për të parandaluar ndezjen në rast çlirimi të gazit ftohës.
- Në rast se keni dyshime, konsultohuni me prodhuesin.
- Gazi ftohës i grumbulluar duhet të kthehet në furnizuesin me gaz ftohës në bombulën e duhur të grumbullimit dhe duhet të vendoset shënimi përkatës për transferimin e mbetjeve.
- Mos i përzieni gazrat ftohës në njësitë e grumbullimit dhe veçanërisht jo në bombula.
- Në qoftë se duhet të hiqen kompresorët ose vajrat e kompresorit, sigurohuni që ato të jenë zbrazur deri në një nivel të pranueshëm, për të siguruar që gazi ftohës i ndezshëm të mos mbetet brenda lubrifikantit.
- Procesi i evakuimit duhet të kryhet para se kompresori të kthehet tek furnizuesi me gaz.
- Për të përshpejtuar këtë proces, duhet të përdoret vetëm ngrohja elektrike në trupin e kompresorit.
- Kur vaji shkarkohet nga një sistem, duhet të bëhet në mënyrë të sigurt.

⚠ KUJDES

- Kur të lëvizni ose zhvendosni kondicionerin, konsultohuni me teknikë shërbimi me përvojë për heqjen dhe riinstalimin e njësisë.
- Mos vendosni asnjë produkt tjetër elektrik ose sende shtëpiake nën njësinë e brendshme ose njësinë e jashtme. Uji i kondensuar që pikon nga njësia mund t'i lagë ato dhe mund të shkaktojë dëmtim ose mosfunksionim të sendeve tuaja.
- Mos përdorni mjete të ndryshme nga ato të rekomanduara nga prodhuesi për të përshpejtuar procesin e shkrirjes apo për të pastruar.
- Pajisja duhet të ruhet në një ambient ku nuk përdoren burime ndezjeje të vazhdueshme (për shembull, flakë të hapura, pajisje që funksionojnë me gaz ose ngrohësa elektrikë).
- Mos e shponi ose digjni.
- Kini parasysh që ftohësit nuk duhet të mbajnë erë.
- Të mbani të lira tubat e ajrimit.
- Pajisja duhet të ruhet në një zonë të ajrosur mirë ku madhësia e ambientit të korrespondojë me ambientin e specifikuar për të funksionuar.
- Pajisja duhet të ruhet në një ambient ku nuk përdoren vazhdimisht flakë të hapura (për shembull një pajisje me gaz në funksionim) dhe burime të ndezjes (për shembull një ngrohës elektrik në funksionim).

Masat paraprake për sigurinë

⚠ KUJDES

- Çdo person që angazhohet në punën ose ndërhyrjen në një qark ftohës duhet të ketë një çertifikatë aktuale të vlefshme nga një autoritet vlerësimi i akredituar nga industria, i cili të autorizojë kompetencën e tij për të trajtuar gazrat ftohës në mënyrë të sigurt, në

përputhje me një specifikim vlerësimi të njohur nga industria.
- Shërbimi duhet të kryhet vetëm sipas rekomandimit nga prodhuesi i pajisjes.
- Mirëmbajtja dhe riparimi që kërkon ndihmën e personelit tjetër të kualifikuar, gjatë përdorimit të gazrave ftohës të ndezshëm duhet të kryhet nën mbikëqyrjen e personit kompetent.
- Mos përdorni mjete të ndryshme nga ato të rekomanduara nga prodhuesi për të përshpejtuar procesin e shkrirjes apo për të pastruar.
- Pajisja duhet të instalohet, operohet dhe ruhet në një dhomë me sipërfaqe më të madhe se 10 m^2.
- Punimet e instalimit të tubave duhet të bëhen në një dhomë me sipërfaqe dyshemeje më të madhe se 10 m^2.
- Punimet me tubat duhet të kryhen në përputhje me rregulloret kombëtare të gazrave.
- Sasia maksimale e mbushjes me gaz ftohës është 2.5 kg. Mbushja specifike me gaz ftohës bazohet në pllakën etiketuese të njësisë së jashtme.
- Bashkuesit mekanikë të përdorur në ambientet e brendshme duhet të jenë në përputhje me ISO 14903. Kur bashkuesit mekanikë do të ripërdoren në ambiente të brendshme, duhet të zëvendësohen pjesët mbyllëse. Kur nyjet e bashkuara me zgjerim do të ripërdoren në ambiente të brendshme, duhet të bëhet përsëri pjesa e zgjeruar.
- Punimet e instalimit të tubave duhet të bëhen sa më pak të jetë e mundur.
- Lidhjet mekanike duhet të jenë të arritshme për qëllime mirëmbajtjeje.

Shpjegimi i simboleve të shfaqura në njësinë e brendshme ose në njësinë e jashtme.

Kujdes, rrezik zjarri	**PARALAJMËRIM**	Ky simbol tregon se kjo pajisje përdor një gaz ftohës të ndezshëm. Në qoftë se gazi ftohës rrjedh dhe ekspozohet ndaj një burimi të jashtëm ndezjeje, ka rrezik zjarri
	KUJDES	Ky simbol tregon se duhet të lexohet me kujdes manuali i funksionimit.
	KUJDES	Ky simbol tregon se këtë pajisje duhet ta trajtojë një personel shërbimi, duke iu referuar manualit të instalimit.
	KUJDES	Ky simbol tregon se informacioni është i disponueshëm, sipas manualit të përdorimit ose manualit të instalimit.

Udhëzime për instalimin

Diagrama e instalimit

Distance from ceiling should be over 200 mm.	Distanca nga tavani duhet të jetë mbi 200 mm.
Distance from wall should be over 50mm.	Distanca nga muri duhet të jetë mbi 50 mm.
Distance from the obstacle should be over 3000mm.	Distanca nga pengesat duhet të jetë mbi 3000 mm.
Distance from floor over 2500mm.	Distanca nga dyshemeja duhet të jetë mbi 2500 mm.
Distance from the wall should be over 50mm.	Distanca nga muri duhet të jetë mbi 50 mm.

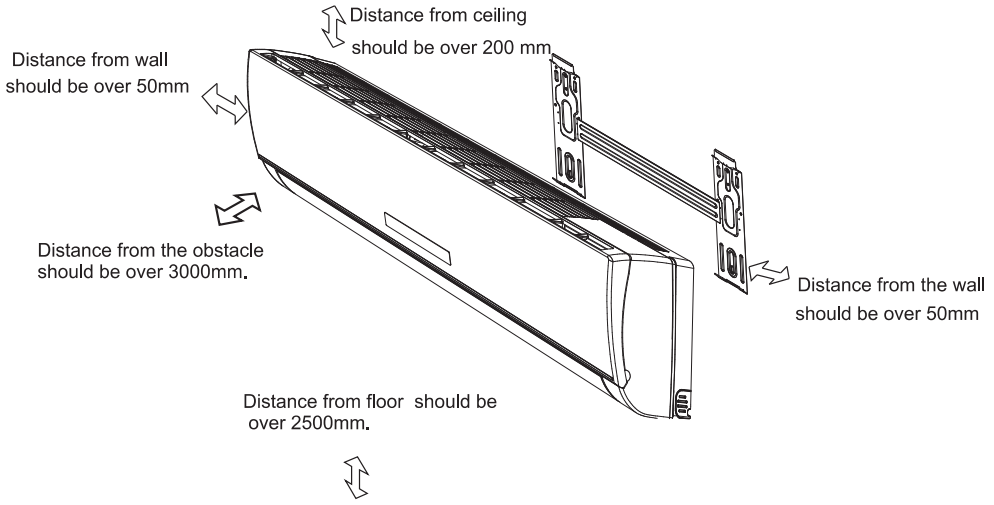

Njësia e brendshme A

- ***Figura e mësipërme është vetëm një paraqitje e thjeshtë e njësisë, ajo mund të mos përputhet me pamjen e jashtme të njësisë që keni blerë.***
- ***Instalimi duhet të kryhet vetëm nga personeli i autorizuar, në përputhje me standardet kombëtare të instalimeve elektrike.***

Zgjedhja e vendeve të instalimit

Vendi për instalimin e njësisë së brendshme:

1. Pranë daljes së ajrit nuk duhet të ketë asnjë pengesë dhe ajri mund të fryjë lehtësisht në çdo cep të dhomës.
2. Lidhja e tubit dhe shpimi i vrimës në mur të bëhet me lehtësi.
3. Të mbahet distanca e nevojshme nga tavani dhe muri sipas diagramës së instalimit.
4. Të hiqet me lehtësi filtri i ajrit.
5. Pajisja dhe telekomanda të jenë në një distancë prej një metër larg nga televizori, radio etj.
6. Pranë hyrjes së ajrit mos vendosni asgjë që mund ta pengojë atë.
7. Në një dhomë të pajisur me drita dixhitale, telekomanda nuk do të funksionojë normalisht.
8. Instalojeni në një vend që mund të mbajë peshën e tij.

Instalimi i njësisë së jashtme i referohet manualit të instalimit të njësisë së jashtme.

Udhëzime për instalimin

Instalimi i njësisë së brendshme

1. Instalimi i pllakës së montimit

1) Vendosni për vendin e instalimit të pllakës së montimit sipas vendndodhjes së njësisë së brendshme dhe drejtimit të tubit.
2) Gjejeni qendrën e pllakës së montimit sipas shenjës në të. Pastaj, për ta rregulluar atë

paraprakisht vendosni një vidhë.

3) Mbajeni pllakën e montimit horizontalisht me një nivelues horizontal ose me plumbçe.
4) Për fiksimin e pllakës, shponi vrima 32 mm të thella në mur.
5) Futini upat plastike në vrimë dhe shtrëngojeni pllakën e montimit me vidhat vetëfiletuese.
6) Bashkojini 2 vrimat e shabllonit prej letre me 2 vrimat e pllakës së montimit siç tregohet në Fig. 1.
7) Kontrolloni nëse pllaka e montimit është e shtrënguar mirë. Pastaj shponi një vrimë për tubin.

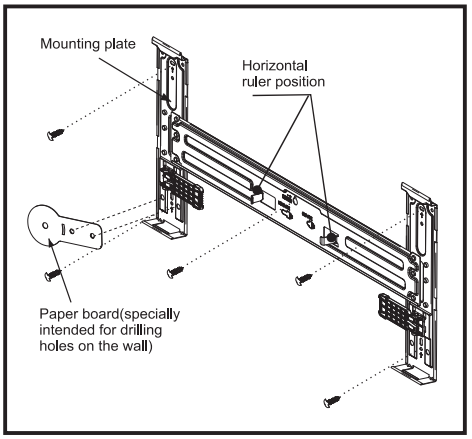

Fig. 1

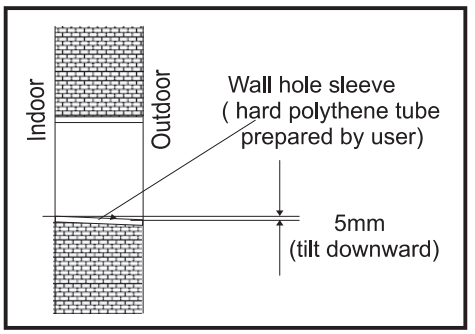

Fig. 2

Mounting plate	Pllaka e montimit.
Horizontal ruler position	Pozicionimi horizontal me nivelues
Paper board (specially intended for drilling holes on the wall)	Shabllon letre (e destinuar posaçërisht për shpimin e vrimave në mur)
Fig. 1	Figura 1

2. *Shpimi i vrimës për tubin*

1) Vendosni pozicionin e vrimës për tubin sipas vendndodhjes së pllakës së montimit (shikoni pozicionin dhe madhësinë e shabllonit prej letre, siç tregohet në Fig. 1).
2) Shponi një vrimë në mur. Vrima duhet të ketë pak pjerrësi për poshtë nga jashtë.
3) Për ta mbajtur murin të rregullt dhe të pastër, instaloni një këmishë përmes vrimës së murit.

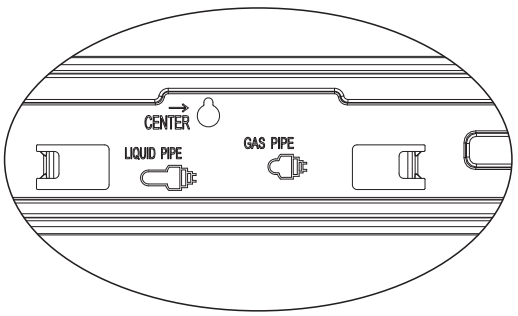

Fig. 3

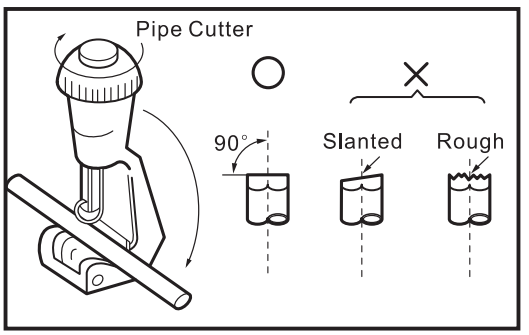

Fig. 4

Indoor	Brenda
Outdoor	Jashtë
Wall hole sleeve (hard polythene tube prepared by user)	Këmisha për vrimën në mur (e përgatitur nga përdoruesi)
5mm (tilt downward)	5 mm (e pjerrët në drejtimin e jashtëm)
Fig. 2	Figura 2

***Shënim:** Në qoftë se keni një vrimë në mur, duhet të vendosni pjesën e rrumbullakët të shabllonit prej letre mbi vrimën në mur. Pastaj vendosini 2 vrimat e pllakës së montimit mbi 2 vrimat e shabllonit prej letre (treguar në Fig. 1) për të vendosur vendin e instalimit të pllakës së montimit.*

3. Vendosja e tubave

1) Vendosini tubat (tubin e lëngut dhe gazit) dhe kabllot përmes vrimës së murit nga jashtë.
2) Priteni tubin dhe kabllin. Tubin e lëngut dhe tubin e gazit pritini në gjatësinë e duhur sipas shenjës së pozicionit në pllakën e montimit në mur (Fig. 3). Sigurohuni që prerja të jetë e rrafshët (Fig. 4).

Center	Qendra
Liquid pipe	Tubi i lëngut
Gas pipe	Tubi i gazit
Fig. 3	Figura 3
Pipe Cutter	Prerësi i tubit
Slanted	E pjerrët
Rough	A ashpër
Fig. 4	Figura 4

***Shënim:** Forma e pllakës suaj të montimit mund të jetë e ndryshme nga ajo më sipër, por metoda e instalimit është e ngjashme.*

Udhëzime për instalimin

Instalimi i njësisë së brendshme

3) Hiqini grimcat nga cepat e prerë. Mbajeni daljen e tubit poshtë për të mos lejuar pluhurin metalik të hyjë në tub (Fig. 5).
4) Zgjerojini tubat. Futeni daljen e tubit në dadon prej bakri para se të zgjeroni tubin. Sigurohuni që vrima të jetë e rrafshët me sipërfaqe të shëndoshë dhe trashësi të njëtrajtshme. (Fig. 6)

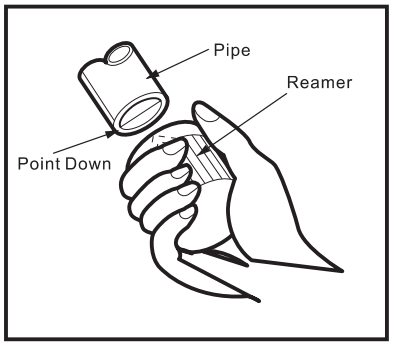

Fig. 5

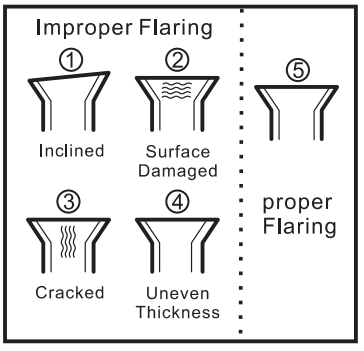

Fig. 6

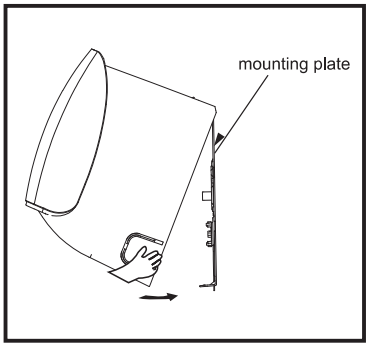

Fig. 7

Pipe	Tubi
Point Down	Drejtuar poshtë
Reamer	Zgjeruesi
Fig. 5	Figura 5
Improper Flaring	Zgjerim i parregullt
Inclined	I pjerët
Surface Damaged	Sipërfaqe e dëmtuar
Cracked	E plasaritur
Uneven Thickness	Trashësi jo e njëtrajtshme
Proper Flaring	Zgjerimi i duhur
Fig. 6	Figura 6
Mounting plate	Pllaka e montimit
Fig. 7	Figura 7

4. Instalimi i tubave të njësisë së brendshme

1) Vareni njësinë në pllakën e montimit (Fig. 7).
2) Hapeni kapakun e vidhës siç tregohet në Fig. 8 dhe hiqeni vidhën. Pastaj hiqeni panelin dekorativ siç tregohet në Fig. 9.

Open	Hapja
Screw cover	Kapaku i vidhës
Fig. 8	Figura 8
Trim panel	Paneli dekorativ
Fig. 9	Figura 9
Support	Mbajtësja
Down slot	Vendi i poshtëm
Fig. 10	Figura 10
Mounting plate	Pllaka e montimit
Fig. 11	Figura 11

3) Hapini dy mbajtëset në pllakën e montimit në mur në 90 gradë, siç tregohet në Fig. 10 dhe lëvizeni njësinë pak nga pak për të arritur në pozicionin më të mirë (Fig. 11).

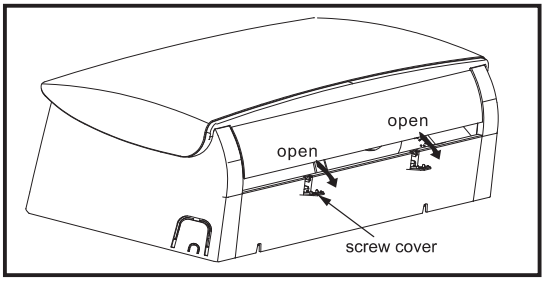

Fig. 8

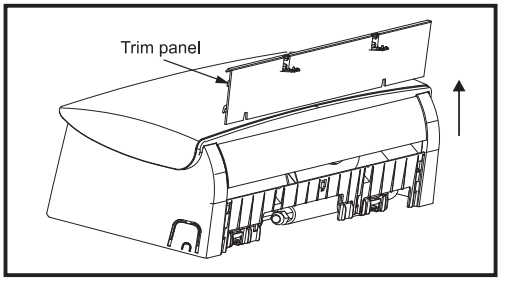

Fig. 9

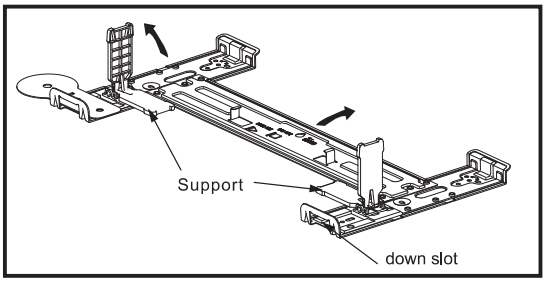

Fig. 10

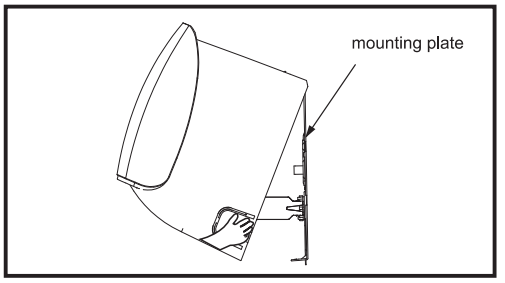

Fig. 11

Udhëzime për instalimin

Instalimi i njësisë së brendshme

4) Për të lidhur tubat, referojuni Fig.12.

Lidhja e tubave:

a. Tubat e njësisë së brendshme lidhini me dy çelësa. Tregohuni veçanërisht të kujdesshëm për forcën e rrotullimit të lejuar siç tregohet më poshtë për të mos lejuar që tubat, bashkimet dhe nyjet me zgjerim të deformohen dhe të dëmtohen.

b. Në fillim, shtrëngojini paraprakisht me gishta, pastaj përdorni çelësat.

Në qoftë se nuk e dëgjoni zhurmën e shkarkimit, ju lutemi kontaktoni me tregtarin.

Modeli	Madhësia e tubit	Forca e rrotullimit	Gjerësia e dados	Trashësia minimale
7K, 9K, 12K, 18K	Ana e lëngut (Φ 6 mm ose 1/4 inç)	15~20N m	17 mm	0.5 mm
24K	Ana e lëngut (Φ 9.53 mm ose 3/8 inç)	30~35N m	22 mm	0.6 mm
7K, 9K, 12K	Ana e gazit (Φ 9.53 mm ose 3/8 inç)	30~35N m	22 mm	0.6 mm
18K	Ana e gazit (Φ 12 mm ose 1/2 inç)	50~55N m	24 mm	0.6 mm

24K	Ana e gazit (Φ 16 mm ose 5/8 inç)	60~65N m	27 mm	0.6 mm

⚠ ***Shënim: Lidhja e tubave duhet të bëhet në anën e jashtme!***

- Njësia e brendshme 18k përfshin reduktorin vetëm për pjesën e brendshme 18K. Ai mund të kalojë nga tubi i lidhjes së gazit 9.52 në tubin e lidhjes 12.7. Në njësinë e jashtme është i instaluar.
- Në qoftë se dadoja shtrënguese e bashkimit me zgjerim është liruar pasi është shtrënguar plotësisht, zëvendësojeni me një dado të re shtrënguese për bashkimin me zgjerim.
- Kur të hiqni tubacionin për të zhvendosur ose riparuar njësinë, zëvendësojeni me dado të re shtrënguese për bashkimin me zgjerim.

Outdoor unit	Njësia e jashtme
Gas valve	Rubineti i gazit
Switch tie	Reduktori
Connection tube	Tubi lidhës
Fig. 12	Figura 12

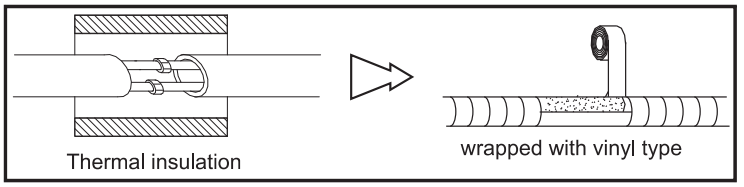

Fig. 13

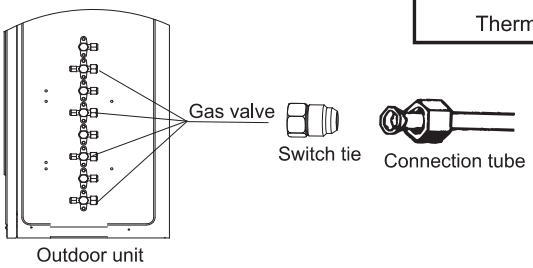

Fig. 12

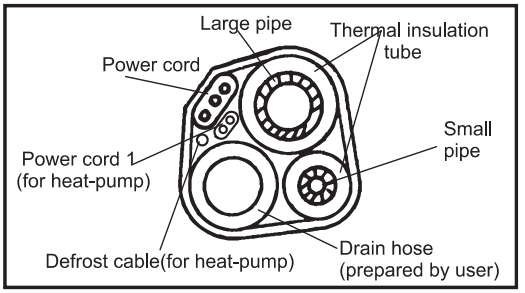

Fig. 14

5) Pasi të keni lidhur tubat siç kërkohet, instaloni tubin e shkarkimit. Pastaj lidhni kabllot e energjisë. Pas lidhjes, mbështillini bashkë tubat, kabllot dhe tubin e shkarkimit me materialet e izolimit termik (Fig.13-Fig.15).

Shënim: Mbështillni nyjet e tubave me materiale termoizoluese dhe më pas mbështillini me një shirit prej vinili.

Thermal insulation	Izolimi termik
wrapped with vinyl type	Mbështjellja me shiritin prej vinili
Fig. 13	Figura 13

Shënim: Tubin e shkarkimit vendoseni poshtë tubave.

Shënim: Si material izolues përdorni shkumë polietileni me trashësi mbi 6 mm.

Shënim: Tubi i shkarkimit përgatitet nga përdoruesi.

Large pipe	Tubi i madh
Thermal insulation tube	Tubi me izolim termik
Power cord	Kablli elektrik
Power cord 1 (for heat-pump)	Kablli elektrik 1 (për pompën nxehëse)
Defrost cable (for heat-pump)	Kablli elektrik (për pompën nxehëse)
Small pipe	Tubi i vogël
Drain hose (prepared by user)	Tubi i shkarkimit (i përgatitur nga përdoruesi)
Fig. 14	Figura 14

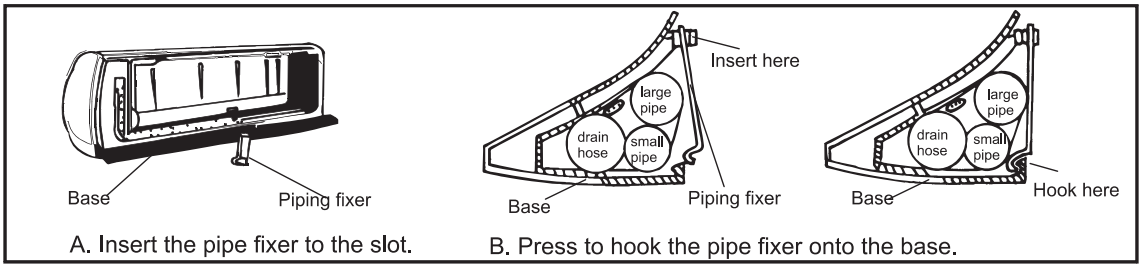

Fig. 15

Udhëzimę për instalimin

Instalimi i njësisë së brendshme

Base	Baza
Pipe fixer	Fiksuesi i tubave
Drain hose	Tubi i shkarkimit
Large pipe	Tubi i madh
Small pipe	Tubi i vogël
Insert here	Vendoseni këtu
Hook here	Lidheni këtu
Fig. 15	Figura 15

A. Futeni fiksuesin e tubit në vendin e caktuar.
B. Shtypeni për të lidhur fiksuesin e tubit në bazë.

Shënim: ***Tubi i shkarkimit duhet të drejtohet poshtë për rrjedhje të lehtë të shkarkimit. Tubin e shkarkimit mos e vendosni shtrembër, mos e lini jashtë ose të lëkundet dhe mos e zhysni fundin e tij në ujë.***
Shënim: ***Në qoftë se me tubin e shkarkimit lidhet një tub zgjatues, sigurohuni që të izolohet termikisht kur kalon përgjatë njësisë së brendshme.***
Shënim: ***Kur tubat drejtohen në të djathtë, tubat, kablli elektrik dhe tubi i shkarkimit duhet të izolohen termikisht dhe të fiksohen në pjesën e pasme të njësisë me një fiksues tubash.***

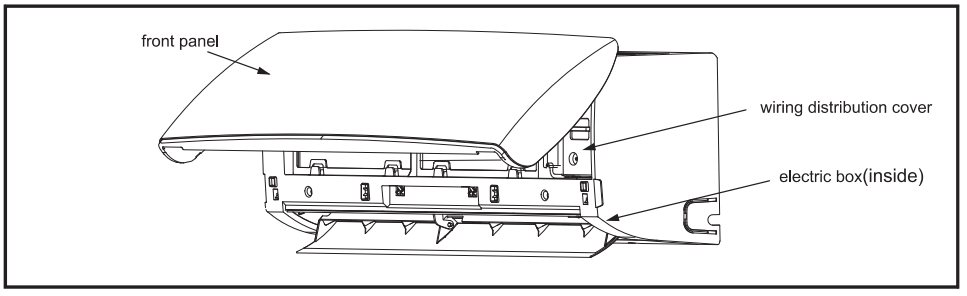

Fig. 16

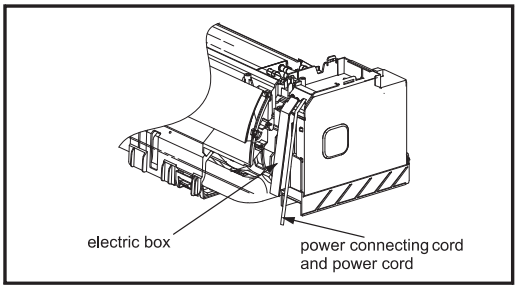

Fig. 17

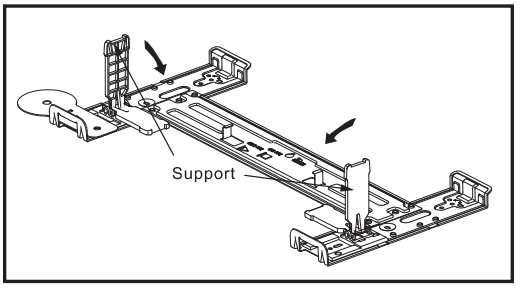

Fig. 18

6) Hapeṇi panelin e përparmë
7) dhe kapakun e shpërndarjes së telave (Fig.16), pastaj drejtojeni kabllin e lidhjes me energjinë dhe kabllin elektrik nëpër kanalinën e kutisë elektrike (Fig.17).

front panel	Paneli i përparmë
wiring distribution cover	Kapaku i shpërndarësit të telave

electric box (inside)	Kutia elektrike (e brendshme)
Fig. 16	Figura 16
electric box	Kutia elektrike
power connecting cord and power cord	Kablli i lidhjes me energjinë dhe kablli elektrik
Fig. 17	Figura 17
Support	Mbështetësja
Fig. 18	Figura 18

8) Mbyllini dy mbajtëset në pllakën e montimit në mur siç tregohet në Fig. 18. Më pas lëvizeni njësinë pak nga pak, për të realizuar pozicionimin më të mirë, pastaj shtypeni njësinë në 2 vendet e caktuara poshtë (Fig.19).

Shënim: ***Figurat në këtë manual mund të ndryshojnë nga ajo e kondicionerit që keni zgjedhur.***

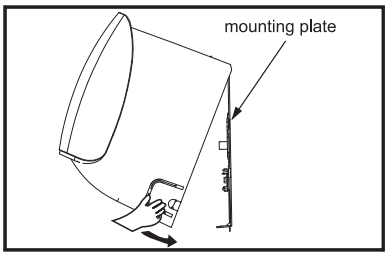

Fig. 19

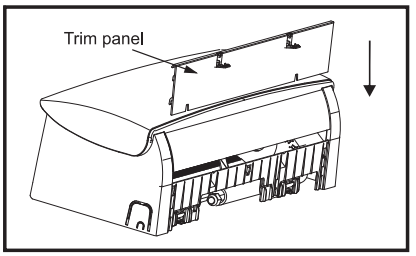

Fig. 20

Udhëzime për instalimin

Instalimi i njësisë së brendshme

9) Instalojeni panelin dekorativ në njësinë e brendshme siç tregohet në Fig. 20, pastaj vendoseni vidhën dhe mbylleni kapakun e vidhës.

mounting plate	Pllaka e montimit
Fig. 19	Figura 19
Trim panel	Paneli dekorativ
Fig. 20	Figura 20

Front panel	Paneli i përparmë
Terminal (inside)	Terminali (brenda)
Cabinet	Karkasa
Chassis	Shasia
Indoor unit	Njësia e brendshme

5. Lidhja e kabllit

Njësia e Brendshme

Lidheni kabllin lidhës me njësinë e brendshme duke lidhur më vete çdo tel me terminalin në bordin e kontrollit, në përputhje me lidhjen e njësisë së jashtme (Fig. 21).

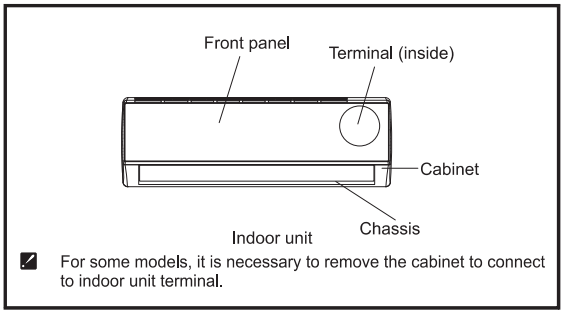

Fig. 21

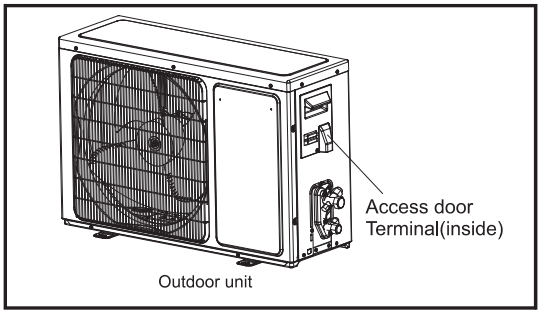

Fig. 22

☑ For some models, it is necessary to remove the

☑ Për disa modele, për ta lidhur me terminalin e njësisë së

cabinet to connect to indoor unit terminal.
Fig. 21

brendshme, është e nevojshme të hiqni karkasën.
Figura 21

Access door Terminal (inside)
Outdoor unit
Fig. 22

Dera e aksesit Terminali (brenda)
Njësia e jashtme
Figura 22

Njësia e jashtme

1) Hiqeni derën e aksesit nga njësia duke liruar vidhën. Lidhini individualisht telat me terminalet në bordin e kontrollit, si më poshtë (Fig. 22).
2) Shtrëngojeni kabllin elektrik në bordin e kontrollit me kapësen e kabllit.
3) Vendoseni derën e aksesit në pozicionin fillestar duke e vidhosur.
4) Për modelin 24K, midis burimit të energjisë dhe njësisë përdorni një ndërprerës qarku cilësor. Për të shkëputur në mënyrën e duhur të gjitha linjat e furnizimit, duhet të pajiset me një pajisje shkëputëse.

Kujdes:

1. Gjithmonë tregohuni të kujdesshëm që keni një qark individual të energjisë posaçërisht për kondicionerin. Në lidhje me metodën e instalimeve elektrike, referojuni diagramit të qarkut, të vendosur në pjesën e brendshme të derës së hyrjes.
2. Konfirmoni që trashësia e kabllit të jetë sipas përcaktimit në specifikimin e burimit burimin e energjisë. (Shikoni tabelën e specifikimit të kabllit më poshtë).
3. Kontrolloni lidhjet e telave dhe sigurohuni që të jenë të gjitha të lidhura fort pas lidhjes së kabllit.
4. Sigurohuni që të instaloni një ndërprerës të qarkut duke e tokëzuar në një zonë të lagësht ose me lagështirë.

Shënim: Figurat në këtë manual mund të ndryshojnë nga ato të kondicionerit që keni zgjedhur.

Udhëzime për instalimin

Instalimi i njësisë së brendshme

Specifikimet e kabllit

Specifikimi i telave lidhës të brendshëm dhe të jashtëm	Kabëll me 4 fije 0.75 mm^2, në përputhje me skicën 245 IEC 57 ose H07RN-F.
Specifikimi i telave lidhës të brendshëm dhe të jashtëm (për kondicionerin mono split 7K ~ 12K)	Kabllo me 5 fije 1.0 mm^2, në përputhje me skicën 245 IEC 57 ose H07RN-F.
Specifikimi i telave lidhës të brendshëm dhe të jashtëm (për kondicionerin mono split 18K)	Kabllo me 5 fije 1.5 mm^2, në përputhje me skicën 245 IEC 57 ose H07RN-F.
Specifikimi i telave lidhës të brendshëm dhe të jashtëm (për kondicionerin mono split 24K)	Kabllo me 5 fije 2.5 mm^2, në përputhje me skicën 245 IEC 57 ose H07RN-F.

Vëmendje:
Aksesi në prizë duhet të garantohet edhe pas instalimit të pajisjes, për ta shkëputur atë në rast nevoje. Nëse nuk është e mundur, lidheni pajisjen me një pajisje ndërprerëse me dy pole me ndarje kontakti prej të paktën 3 mm, të vendosur në një pozicion të arritshëm edhe pas instalimit.

Paralajmërim:

Përpara se të prekni terminalet, të gjitha qarqet e furnizimit duhet të shkëputen.

Terminal	Terminali
Indoor unit	Njësia e brendshme
Outdoor unit	Njësia e jashtme
optional	Opsionale
Connecting cable to outdoor unit	Lidhja e kabllit me njësinë e jashtme
NOTE: **For the mono split**	SHËNIM: Për kondicionerin mono split

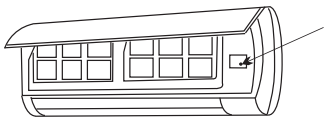

Warning:
Before obtaining access to terminals, all supply circuits must be disconnected.

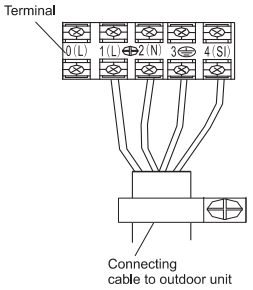

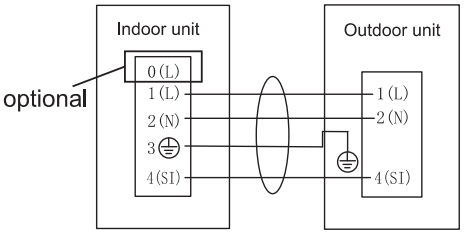

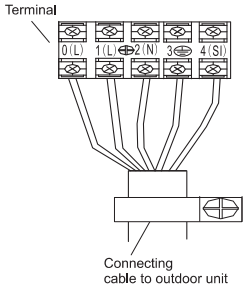

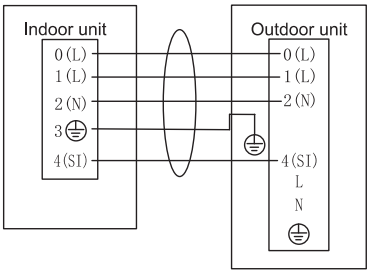

NOTE: **For the mono split**

Mirëmbajtja

♦ Mirëmbajtja e panelit të përparmë

1 **Ndërprejeni furnizimin me energji elektrike** Përpara se ta shkëpusni nga furnizimi me energji elektrike, fillimisht fikeni pajisjen.	**2** Kapeni pozicionin "a" dhe tërhiqeni nga jashtë për të hequr panelin e përparmë.
3 **Fshijeni me një leckë të butë dhe të thatë.** Në qoftë se paneli i përparmë është shumë i pistë, përdorni një leckë të butë e të lagur për ta pastruar; Për ta pastruar, përdorni një leckë të thatë dhe të butë.	**4** **Për të pastruar pajisjen, asnjëherë mos përdorni substanca të avullueshme si benzina ose pluhur lustrues.**
5 **Asnjëherë mos spërkatni me ujë në njësinë e brendshme** Rrezik! Goditje elektrike!	**6** **Rinstalojeni dhe mbylleni panelin e përparmë.** Rinstalojeni dhe mbylleni panelin e përparmë duke shtypur pozicionin "b" për poshtë.

♦ Mirëmbajtja e filtrit të ajrit

1 Ndalojeni pajisjen, ndërpriteni furnizimin me energji elektrike dhe hiqeni filtrin e ajrit. 1. Hapeni panelin e përparmë. 2. Shtypeni me ngadalë dorezën e filtrit nga përpara. 3. Kapeni dorezën dhe rrëshqiteni filtrin për ta nxjerrë.	**2** **Pastrojeni dhe instalojeni përsëri filtrin e ajrit.** Në rast se papastërtia është e dukshme, lajeni atë me një solucion detergjenti me ujë të vakët. Pas pastrimit, thajeni mirë në hije.
3 **Mbylleni përsëri panelin e përparmë.** ☑ **Në qoftë se kondicioneri funksionon në një mjedis jashtëzakonisht me shumë pluhura, filtrin e ajrit pastrojeni çdo dy javë.**	**Është e nevojshme që filtrin e ajrit ta pastroni pasi ta përdorni për rreth 100 orë.**

Mbrojtja

♦ Kushtet e funksionimit

Temperatura e funksionimit

Temperatura		Funksionimi në ftohje (DB/WB)	Funksionimi në ngrohje (DB/WB)	Funksionimi në tharje (DB/WB)
Temperatura e brendshme	maks.	32 °C/23 °C	27°C /18°C	32 °C/23 °C
	min.	21 °C/15 °C	20 °C/15 °C	18 °C
Temperatura e jashtme	maks.	43 °C/26 °C	24 °C/18 °C	43 °C/26 °C
	min.	-15 °C/-16 °C	-15 °C/-16 °C	21 °C

SHËNIM:

****Brenda këtyre temperaturave të funksionimit, do të arrihet performanca optimale. Në qoftë se kondicioneri përdoret jashtë kushteve të mësipërme, mund të aktivizohet pajisja mbrojtëse dhe të ndalojë pajisjen.***

****Për modelet e kushteve klimaterike tropikale (T3), temperatura maksimale e jashtme është 55 °C në vend të 43 °C.***

Temperatura e disa produkteve mundësohet përtej gamës. Në situata të veçanta, ju lutemi konsultohuni me tregtarin. Kur lagështia relative është mbi 80%, nëse kondicioneri funksionon në modalitetin FTOHJE ose THARJE me derën ose dritaren e hapur për një kohë të gjatë, nga grila fryrëse mund të pikojë ujë i kondensuar.

♦ Ndotja akustike

- Kondicionerin instalojeni në një vend që mund të mbajë peshën e tij, në mënyrë që të funksionojë më i qetë.
- Njësinë e jashtme instalojeni në një vend ku shkarkohet ajri dhe zhurma e funksionimit nuk do të shqetësojë fqinjët tuaj.
- Para daljes së ajrit në njësinë e jashtme, që të mos rritet niveli i zhurmës, mos vendosni asnjë pengesë.

♦ Karakteristikat e mbrojtësit

1. **Pajisja mbrojtëse do të funksionojë në rastet e mëposhtme.**
   - Për të rinisur njësinë menjëherë pasi ka ndaluar funksionimi ose për të ndryshuar modalitetin gjatë funksionimit, duhet të prisni 3 minuta.
   - Pasi njësia lidhet me energjinë elektrike dhe ndizet menjëherë, mund të fillojë 20 sekonda me vonesë.
2. Në qoftë se i gjithë funksionimi ka ndaluar, për të rinisur shtypeni përsëri butonin **ON/OFF**. Në rast se është anuluar, kohëmatësi duhet të vendoset përsëri.

♦ **Karakteristikat e modalitetit NGROHJE**

Parangrohja

Në fillim të funksionimit të NGROHJES, fluksi i ajrit nga njësia e brendshme do të fillojë 2-5 minuta më vonë.

Shkrirja

Gjatë funksionit të **NGROHJES,** pajisja do të shkrijë automatikisht (akullin) për të rritur efikasitetin. Kjo procedurë zakonisht zgjat 2-10 minuta. Gjatë shkrirjes, ventilatorët ndalojnë funksionimin. Pas përfundimit të shkrirjes, ajo do të kthehet automatikisht në modalitetin e **NGROHJES**.

Shënim: Ngrohja NUK është e disponueshme për modelet e kondicionerëve vetëm ftohës.

Zgjidhja e problemeve

Rastet e mëposhtme mund të mos jenë gjithmonë defekte, ju lutemi t'i kontrolloni para se të kërkoni shërbim.

Problemi	Analiza
Nuk funksionon	• Në qoftë se ka rënë automati ose siguresa mbrojtëse. • Ju lutemi prisni 3 minuta dhe filloni përsëri, pajisja mbrojtëse mund të ketë parandaluar funksionimin e njësisë. • Në qoftë se janë shkarkuar bateritë e telekomandës. • Në qoftë se priza nuk është vendosur siç duhet.
Nuk nxjerr as ajër të nxehtë, as të ftohtë 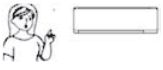	• A është i papastruar filtri i ajrit? • A janë të bllokuara hyrjet dhe daljet e kondicionerit? • A është vendosur temperatura siç duhet?
Nuk kontrollohet	• Në qoftë se ka interferencë të fortë (nga shkarkimi i tepërt i energjisë elektrike statike, anomalitë e tensionit në furnizimin me energji), funksionimi do të jetë jonormal. Në këtë moment, shkëputeni nga furnizimi me energji dhe lidheni përsëri 2-3 sekonda më vonë.
Nuk funksionon menjëherë	• Ndryshimi i modalitetit gjatë funksionimit, do të vonojë 3 minuta.
Aromë karakteristike 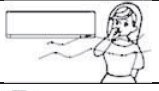	• Kjo aromë mund të vijë nga një burim tjetër siç janë mobiljet, cigaret, etj., e cila thithet nga njësia dhe fryhet me ajrin.
Dëgjohet gurgullimë uji 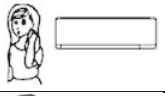	• Shkaktohet nga rrjedhja e gazit ftohës në kondicioner, nuk është shqetësuese. • Në modalitetin e ngrohjes dëgjohet shkrirja.
Dëgjohet tingull kërcitës 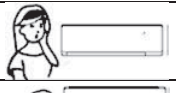	• Tingulli mund të krijohet nga zgjerimi ose tkurrja e panelit të përparmë për shkak të ndryshimit të temperaturës.
Nga njësia del mjegull 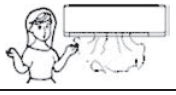	• Mjegulla shfaqet kur ajri i dhomës bëhet shumë i ftohtë për shkak të ajrit të ftohtë që shkarkohet nga njësia e brendshme gjatë modalitetit të **FTOHJES** ose **THARJES**.
Treguesi i funksionimit pulson vazhdimisht dhe ventilatori i brendshëm ndalon.	• Njësia po kalon nga modaliteti i ngrohjes në shkrirje. Treguesi do të pulsojë brenda dymbëdhjetë minutash dhe do të kthehet në modalitetin e ngrohjes.
Modaliteti i interferencës Meqenëse të gjitha njësitë e brendshme përdorin një njësi të jashtme, njësia e	ftohje / tharje / ngrohje / ventilim ftohje: V / V / X / V V - normale

jashtme mund të funksionojë vetëm me një lloj modaliteti (ftohje ose ngrohje), prandaj, kur modaliteti që keni vendosur është i ndryshëm nga modaliteti me të cilën punon njësia e jashtme, ndodh interferenca e modalitetit. Në vijim tregohet skema e interferencës në modalitet.	

tharje	V	V	X	V
ngrohje	X	X	V	X
ventilim	V	V	X	V

X – modaliteti i interferencës

Njësia e jashtme funksionon gjithmonë me modalitetin me të cilin ndizet fillimisht njësia e brendshme. Kur modaliteti i vendosur në njësinë e brendshme interferon me të si më sipër, do të dëgjohen 3 bip dhe njësia e brendshme që ka interferuar me funksionimin normal të njësisë së jashtme do të fiket automatikisht.

Identifikimi i pjesëve

Njësia e brendshme

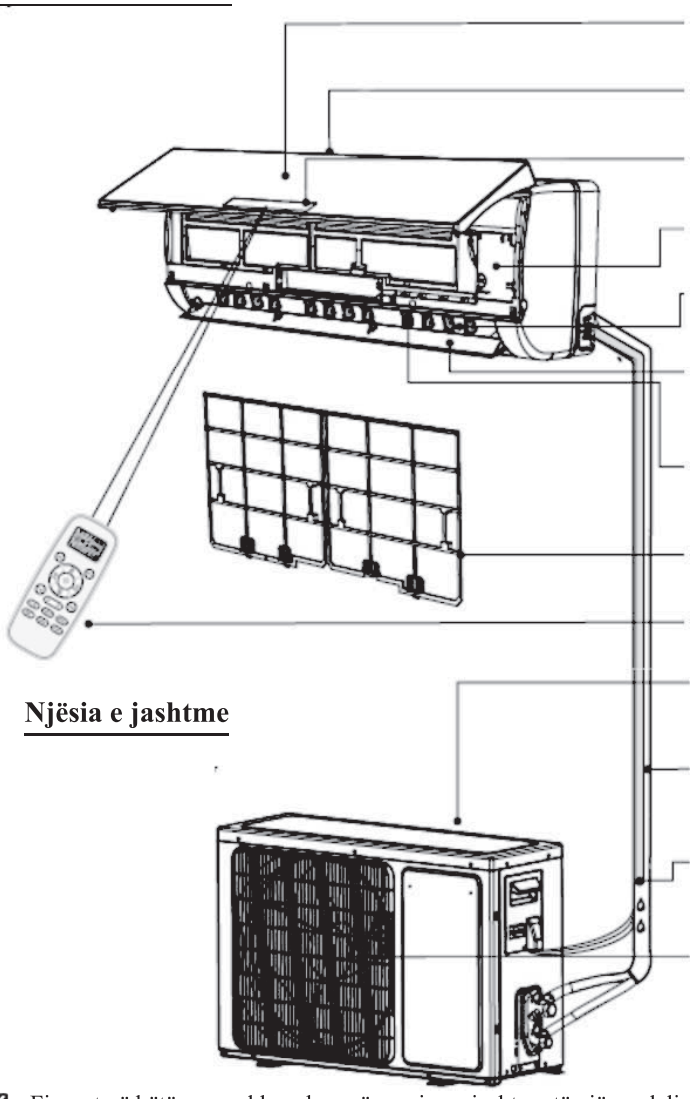

Figurat në këtë manual bazohen në pamjen e jashtme të një modeli standart.
Rrjedhimisht, forma mund të ndryshojë nga ajo e kondicionerit që keni zgjedhur.

Njohja me ekranin

Treguesi i temperaturës
Shfaq temperaturën e caktuar.
Pas 720 orësh përdorimi, ai tregon FC, si kujtesë për pastrimin e filtrit. **1**
Pas pastrimit të filtrit, shtypni butonin e rivendosjes së filtrit, i cili ndodhet në njësinë e brendshme prapa panelit të përparmë, në mënyrë që të ekrani të rifillojë. (Opsionale)

Treguesi i funksionimit
Ndizet kur AC është në funksionim. **2**
Pulson gjatë shkrirjes.

Treguesi i kohëmatësit **3**
Ndizet gjatë kohës së caktuar.

Treguesi i gjumit **4**
Ndizet në modalitetin e gjumit.

Treguesi i kompresorit **5**
Ndizet kur kompresori është ndezur.

Pranuesi i sinjalit **6**

Seritë DA/DH

Simbolet mund të jenë të ndryshëm nga këto modele, por funksionet janë të njëjta.

Njohja me ekranin

Butoni i emergjencës 7

ON/OFF Për të vënë kondicionerin në funksionim ose për ta ndaluar duke shtypur butonin.

PËR SISTEMIN MULTI (TË SHUMËFISHTË)

OFF duke shtypur këtë buton, mund ta ndaloni menjëherë njësinë.

FTOHJE e detyruar: mund ta detyroni njësinë të funksionojë në modalitetin e ftohjes dhe me shpejtësi të lartë të ventilatorit duke e shtypur butonin për 5 sekonda. Në këtë status, temperatura e ambientit do të injorohet.

Simbolet mund të jenë të ndryshme nga këto modele, por funksionet janë të njëjta.

Version No. 4366450-01